快適をもっとたっぷり
CHOFU

石油給湯器

総合カタログ 家庭用 2020(Ⅱ)

●エコフィール
●水道直圧式
●減圧式高圧力型
●減圧式標準圧力型
●減圧式貯湯型
●石油ふろがま
●暖房ボイラ

表示価格は税抜価格です。

YouTube公式チャンネル

「テレビCM」
「スペシャルムービー」を
ご覧いただけます★

TVCM ON AIR中
CHOFU
CMイメージキャラクター
駒井 蓮
こま い れん

灯・油・で・い・い・湯 あったまるゾ〜

一般社団法人
日本ガス石油機器工業会
石 油 連 盟
―石油機器の普及に努めています―

本カタログ掲載商品の価格には消費税は含まれておりません。
配送費、部材、工事費、使用済み商品の引き取り費等は含まれておりません。

バックアップ電源ユニットを取付ければ

CHOFUの給湯器は(※1)

(※1)一部機種(KIBF-4565MA、KIB-4565AJS、EHIF-4765DSW、(E)PGシリーズ)を除く全機種対応

停電しても業界唯一!

石油給湯機器において 2020年5月現在 当社調べ

お湯が使えます。

バックアップ
電源ユニット

停電しても
バッテリーの電気を利用して
お湯をつくります。

屋外・屋内兼用

据置・壁掛兼用タイプ
※屋外設置の場合は壁掛のみ

外装色
シャンパンゴールド
(防汚鋼板)

外装塗装鋼板
BDU-302　希望小売価格 **¥89,800**(税抜)

- ●定格出力　300W
- ●バッテリー容量　288Wh
- ●通信線(3m)付[給湯器との通信用]
- ●外形寸法　高348×幅300×奥行205(mm)

繰り返し充電できます

バックアップ電源ユニットのバッテリーに貯めた電気を使います。

お湯が使えます

入浴中に停電になっても安心。

災害時など、停電になってもシャワーが浴びられます。

4人家族が1日1回(3日間)給湯・シャワーを使用できます。

給湯・シャワー使用条件(目安)	●洗面5L/分×2分/人×4人×3日間=24分・120L　●シャワー10L/分×5分/人×4人×3日間=60分・600L ※他の電気器具と併用した場合は使用可能時間・給湯量は少なくなります。

注意 給湯・シャワーの使用は、燃料および水道が供給されている必要があります。停電時は、より長時間の給湯使用ができるように、給湯器の機能は自動的に制限されます。

- 水道直圧式 給湯出力:通常時46.5kW・39.0kW→停電時35.0kW
- 減圧式 給湯設定温度:通常7段階(約15~75℃)設定→停電時4段階目(約45℃)固定
- 通常時の機能「ふろ自動」「追いだき」「たし湯」「たし水」「配管クリーン」「配管洗浄」「凍結予防装置(※2)」などは、停電時は作動しません。

(※2)凍結のおそれがある場合には、給湯器の水抜きが必要です。

1 瞬時停電(※3)に対応

給湯器使用中の停電(瞬停などの短時間の停電)でもバックアップ電源ユニットが即座に対応しますので、給湯器が途中で運転停止することがありません。(※3)約5秒以内

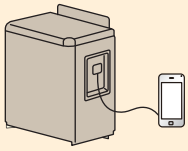

2 いざという時に携帯電話の充電などに使えるコンセント付(最大出力200W)

バックアップ電源ユニットには、停電時に携帯電話の充電などに使用できるコンセントを装備。

・充電に使用した場合は、給湯器の使用可能時間・給湯量は少なくなります。

台所リモコン(CMR−2535P)のバッテリー充電中表示(点滅)

3 バッテリーを常に自動で充電

停電時にバックアップ電源ユニットを使用してバッテリー残量が減ると、停電復帰後に自動で充電します。

台所リモコン(CMR−2535P)のピークシフト運転表示

4 みんなで節電 ピークシフト運転対応

夏の昼間など、電力使用量が多いときに、バックアップ電源ユニットの電力を優先的に使用するピークシフト運転ができます。

・開始時刻と終了時刻がリモコンで設定できます。

ピークシフト運転は、無線LAN対応タッチパネルリモコンセット・カラー液晶リモコンセット・インターホンリモコンセット・CMR−2501SVに対応しています。

台所リモコン(CMR−2535P)のバッテリー残量表示

5 リモコンでバッテリー残量や交換時期、故障などをお知らせ

停電時にはバッテリー残量の表示、通常時は交換時期や故障等をリモコンでお知らせします。

台所リモコン(CMR−2535P)のバッテリー交換時期お知らせ表示(点滅)

■設置例

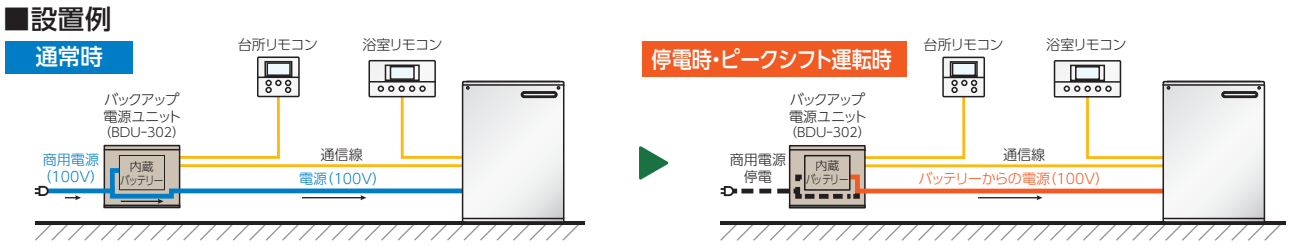

●この誌面に掲載の全商品の価格には消費税が含まれておりません。

CHOFUだからできることがあります。

「やさしいお湯」と暮らす。

家族がうれしい

カンタンなおふろ沸かしが家事をサポート。

スイッチポン

フルオートタイプなら、スイッチポンで
お湯はりからたし湯まですべて自動。
おふろを気にせず夕方の忙しい時間を有効に使えます。

フルオートタイプ

お湯はり開始	適量・適温でストップ	自動保温	自動たし湯
自動的にお湯はりがスタートします。	設定水位・設定温度になったら自動的に止まります。	自動お湯はり終了後20分または設定時間毎に設定温度を保ちます。	保温時間中は自動で設定水位に保ちます。

エコが見える「エネルック機能付」リモコン。

灯油・お湯・電気の使用量、光熱費、CO_2排出量がひと目でわかるエネルック表示。

エネルック（灯油-数値／月）表示例

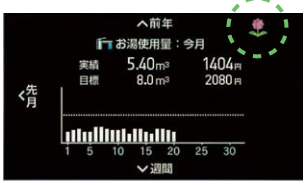

エネルック（お湯-数値／月）表示例

エコ達成マーク

目標とした灯油などの使用量より多いか少ないか、達成マークの5段階表示でお知らせします。

達成マークは3種類から選べます。

カラー液晶リモコンの場合			達成度
花	クローバー	顔	
			充分節約できています。
			節約できています。
			ほぼ目標値通りです。
			少し使い過ぎです。
			使い過ぎです。

カンタンリモコンは

大きなスイッチと文字で操作がカンタン。

よく使うスイッチは
リモコン上部に、
使わないスイッチは
ふたの中に。

※リモコン画像はKR-89（CMR-2910・YST-2910）です。

家計がうれしい

eco機能で省エネ。

ecoスイッチを押すと、季節に応じて自動で最大の給湯能力を調整し、灯油、水の使用量を節約します。（水道直圧式の場合）

1年間で約5,400円オトク！ ※5
[EHKF-4766DSXの場合]

※リモコン画像は、カラー液晶リモコンセット:KR-86Pとインターホンリモコンセット:KR-87Pの台所リモコンを例として掲載しています。

さらにエコフィールなら年間79リットルの灯油を節約。

（水道直圧式の場合）

ポリ缶（18L）約4.4缶分 節約！

1年間で約8,100円オトク！ ※3

地球がうれしい

エコフィールは排気熱を再利用する石油給湯器。

いままでは捨てていた排気熱を再利用して、高効率95%を実現し、お客様が無理なく灯油を節約できる石油給湯器です。

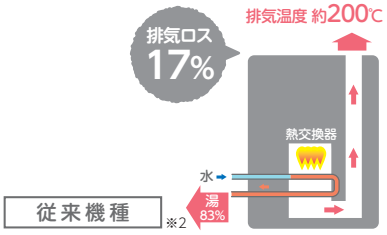

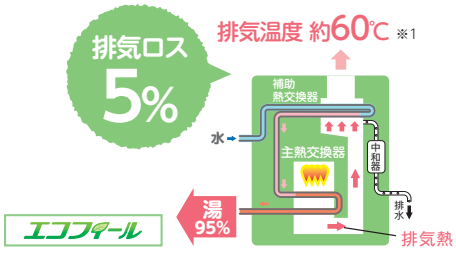

CO_2の排出量を約13%減らせます。

熱効率のアップにより、CO_2の排出量を年間で約197kg-CO_2削減。※4
杉の木に換算して約14本分のCO_2削減効果があります。（水道直圧式の場合）

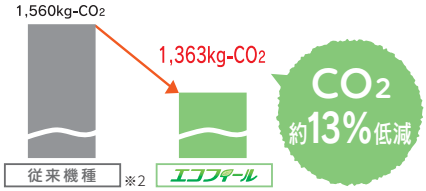

※1：外気温等の条件により異なります。
※2：熱効率83%の石油給湯器
※3：石油給湯器（熱効率83%）と比べた場合。
給湯使用条件（4人家族想定、入水温度は通年で平均18℃）
■灯油価格102円/L
（2020年1月6日 全国平均配達価格/資源エネルギー庁 発表）
●ふろお湯はり:200L×42℃　●シャワー:12L/分×5分/人×4人=240L×40℃
●洗面:6L/分×2分/人×4人=48L×40℃　●台所:8L/分×3分/回×3回=72L×37℃
※4：杉の木1本あたりのCO_2吸収量は、1年で平均して約14kgとしています。
（「地球温暖化防止のための緑の吸収源対策」環境省/林野庁より試算）
※5：モード効率測定法（JIS）のふろ給湯標準使用モードを使用条件と想定し、エコ機能を設定し給湯能力を制限することによる節約金額を算出。
［試算条件］出湯温度を40℃とし、入水温度は季節によって、春・秋は15℃、夏は25℃、冬は5℃とする。
季節の日数は1年間（365日）の1/4ずつとする。
水道料金は東京都23区の水道料金+下水道使用料金=372円/m³。家庭用で口径20mmの場合。
灯油価格は102円/L（2020年1月6日 全国平均配達価格/資源エネルギー庁 発表）にて算出。

豊富な機種の中から、ご家庭にピッタリの給湯器を選びましょう。

Step.① お湯はりの方法を選ぶ

生活スタイルに合わせた、
給湯器が選べます。

給湯＋強制追いだき

1台で浴室・シャワー・洗面所・台所へ給湯
プラスおふろの追いだきができるタイプです。

離れた浴そう※への強制追いだきも可能です。

※フルオートタイプ・オートタイプは片道15m以内、定量お知らせ機能・標準タイプは片道10m以内、ジェットタイプは片道3m以内

→ フルオートタイプ 全自動お湯はり
→ オートタイプ 自動お湯はり
→ 定量お知らせ機能
→ 標準タイプ

急速自動お湯はりが可能!!
4766·3966·4567·3867シリーズ
フルオート・オートタイプ

給湯専用

1台で浴室・シャワー・洗面所・台所へ給湯ができるタイプです。

浴そうへは給湯栓でお湯を入れます。
おふろの追いだきはできません。

→ 定量止水 オートストップ
→ 定量お知らせ機能
→ 標準タイプ

石油ふろがま

浴そうにためた水からおふろを沸かします。
お湯が冷めたら追いだきができます。

※給湯はできません。

→ 強制追いだき(強制循環)タイプ
→ 追いだき(自然循環)タイプ

スイッチポンでおふろの準備OK。

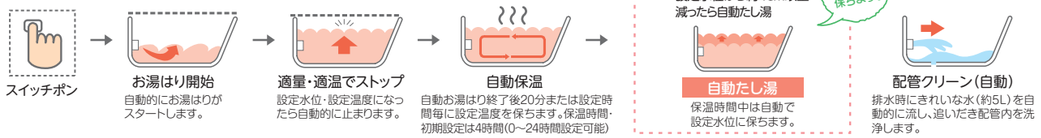

スイッチポンでおふろの準備OK。

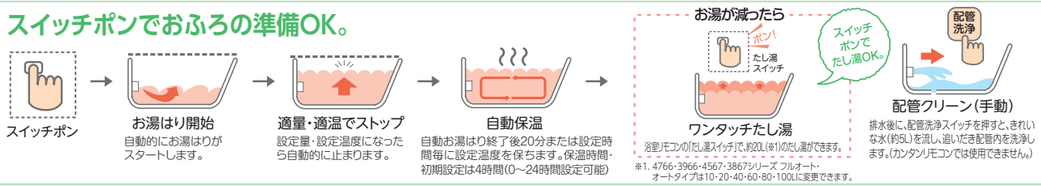

※1. 4766·3966·4567·3867シリーズ フルオート・オートタイプは10·20·40·60·80·100Lに変更できます。

通常のお湯はり時間より 約3~4分 早くなります。
浴そうが空の状態からリモコンで設定した水位まで一気にお湯はりします。
(使用条件)入水温度15℃、ふろ設定温度40℃、お湯はり量180L、ふろ配管長1m。

自動で追いだきを開始
[4766·3966·4567シリーズ フルオートタイプ]
入浴したとき(浴そうに入ったとき)に、浴そう内湯温が設定温度より低い場合は、自動で追いだきを開始して設定温度まで沸き上げます。

いつでも入りごろ(保温間隔の変更が可能)
[4766·3966·4567·3867シリーズ フルオート・オートタイプ]
ふろ保温運転時の保温沸き上げ間隔を10~30分まで5分刻み、30~60分まで10分刻みに変更可能(従来機種20分ごと)。冬場の風呂温度の低下や、夏場の無駄な燃料を節約できます。

たし湯量の変更が可能
[4766·3966·4567·3867シリーズ フルオート・オートタイプ]
たし湯量は10、20、40、60、80、100Lから選択が可能(従来機種は20Lのみ)。少し減ったけど20Lのたし湯では多すぎる、減り方が多く20Lのたし湯では少ないときに設定変更が可能に。より便利に使えます。

たし水量の変更が可能
[4766·3966·4567·3867シリーズ フルオート・オートタイプ]
たし水量は10、20、30Lから選択が可能。

お湯はり完了をリモコンの音声またはブザーでお知らせ。

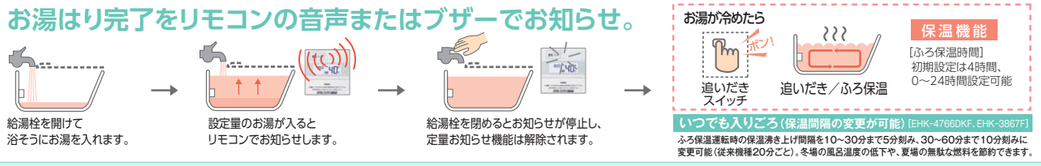

いつでも入りごろ(保温間隔の変更が可能) [EHK-4766DKF、EHK-3867F]
ふろ保温運転時の保温沸き上げ間隔を10~30分まで5分刻み、30~60分まで10分刻みに変更可能(従来機種20分ごと)。冬場の風呂温度の低下や、夏場の無駄な燃料を節約できます。

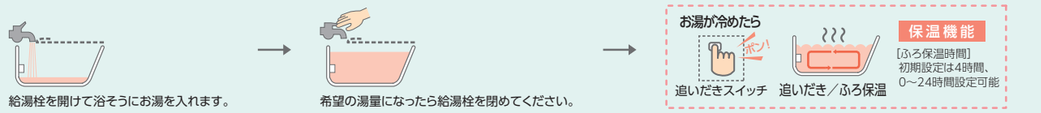

お湯はり完了をリモコンの音声でお知らせ。

お湯はり完了をリモコンの音声またはブザーでお知らせ。

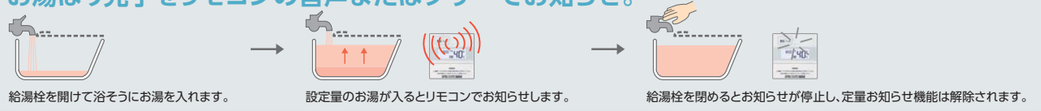

水から沸き上げさらに保温

Step.② 給湯出力を選ぶ

家族の人数に合わせて、必要な給湯出力が選べます。

4人家族以上なら

ハイパワーの
4万キロタイプ

46.5kW(40,000kcal/h)
45.3kW(39,000kcal/h)

2人家族なら

普及型の
3万キロタイプ

37.8kW(32,500kcal/h)
39.0kW(33,500kcal/h)

Step.③ 設置場所を選ぶ

住宅プランや生活に合わせて設置場所が選べます。

住宅の外に設置

屋外 屋外設置型

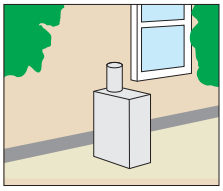

■無煙突タイプ
拡散排気筒の採用で煙突が不要。だから軒下にも簡単に設置でき、家の美観を損ないません。

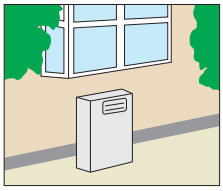

■前面排気タイプ
前面から排気するので、出窓の下や階段の下のデッドスペースにスッキリと収まります。

住宅の中に設置

屋内 屋内設置型

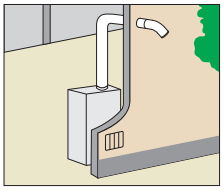

■強制排気タイプ
煙突の長い立上りが不要で、寒冷地、雪国にも適しています。

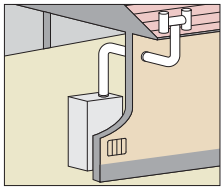

■強制通気タイプ
煙突（H型トップ）を屋根の上まで立上げて排気します。

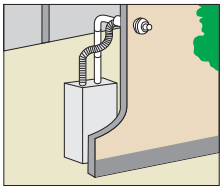

■強制給排気(FF)タイプ
壁に空気取入口や換気口をあける必要がないので、冷たい外気の侵入もなく、気密性の高い家屋にも設置できます。

※屋内設置型は雨対策を施してありませんので、屋外に設置しないでください。
※屋外設置型で無煙突タイプ、前面排気タイプの場合は、ボイラー小屋などで囲わないでください。

Step.④ 給湯圧力を選ぶ

お湯を使う場所に合わせて、給湯圧力が選べます。

水道直圧式

水道の圧力をそのまま利用して給湯します。

- お湯の勢いが違う!!
  2階でもパワフルシャワー!!
- 燃焼比例制御で
  不快な湯温ムラ・
  着火 燃焼音の低減!!

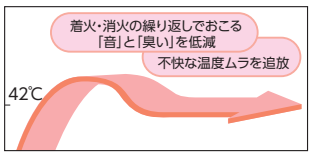

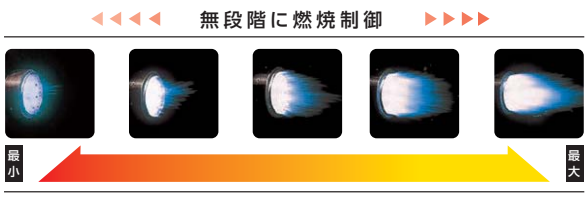

- 35℃、32℃の低い温度の出湯が可能!!

減 圧 式

減圧弁により水道の圧力を減圧して給湯します。

3つのタイプがあります。

高圧力型 高圧力(0.2MPa仕様)
圧力2倍で、2階でもパワフルシャワー。

標準圧力型 標準圧力(0.1MPa仕様)
基本機能充実!! 石油給湯器のスタンダード。

貯湯型 標準圧力(0.1MPa仕様)
短時間にたくさんの出湯に対応できます。

給湯器の遠隔操作や利用状況を確認できる、便利で

対応機種：4567・3867シリーズ　フルオート・オートタイプ（P29・30・31・32掲載）

使いやすさと美しさを両立させた

無線LAN対応[※1]タッチパネルリモコンセット

KR-106PM

NEW

※1：CMR-3101PMのみ

台所リモコン **CMR-3101PM**
[外形寸法]（高120×幅128×奥行18mm）非防水形

浴室リモコン **YST-3101P**
[外形寸法]（高110×幅200×奥行18mm）

CHOFU の IoT システムイメージ

必要な準備

1. 無線LAN対応タッチパネルリモコンセット（KR-106PM）
2. 無線LANルータ（モバイルルータ不可）
3. アプリ対応端末（スマートフォン等）
4. インターネット常時接続

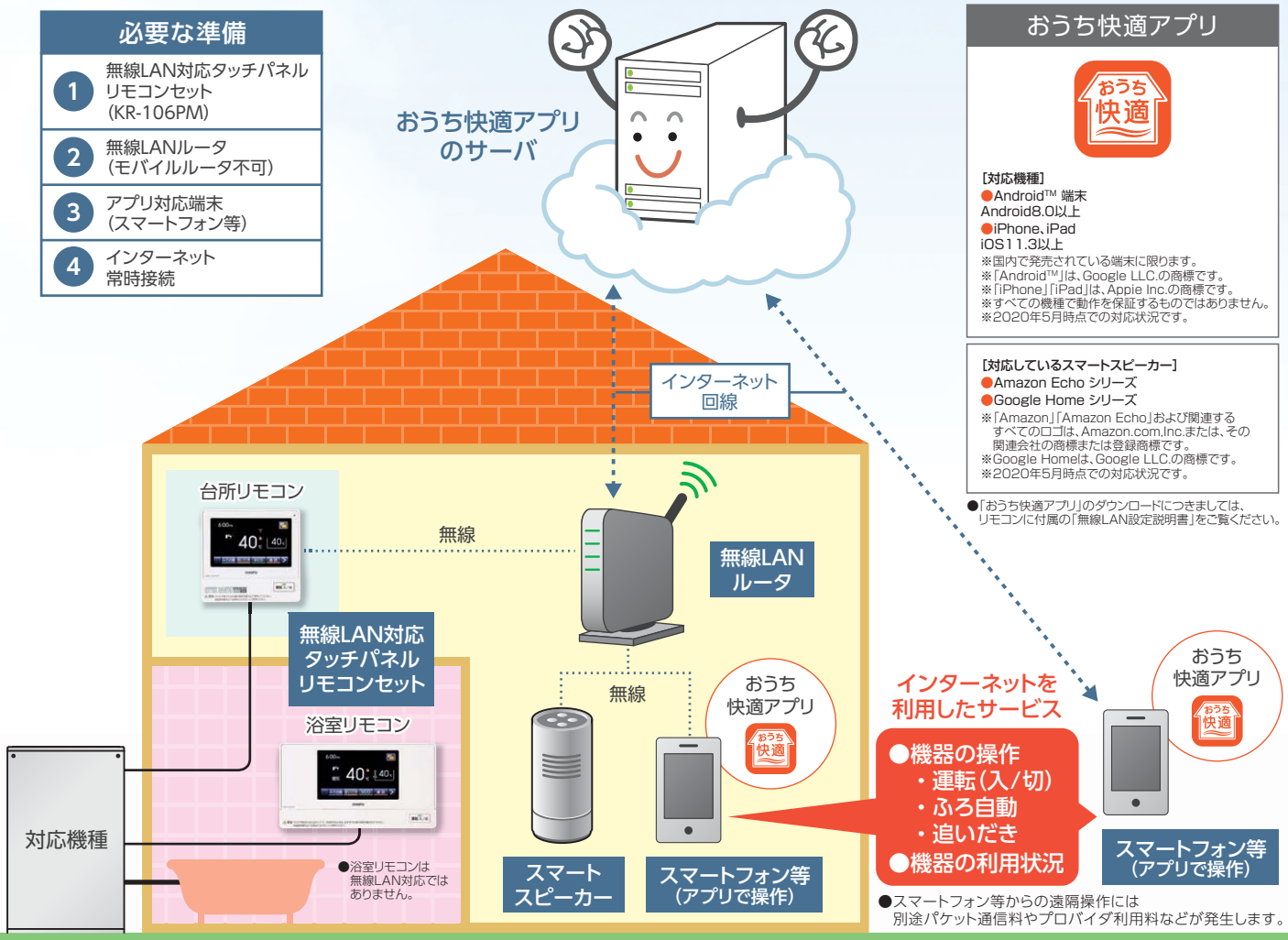

おうち快適アプリ

[対応機種]
●Android™ 端末
Android8.0以上
●iPhone、iPad
iOS11.3以上
※国内で発売されている端末に限ります。
※「Android™」は、Google LLC.の商標です。
※「iPhone」「iPad」は、Appie Inc.の商標です。
※すべての機種で動作を保証するものではありません。
※2020年5月時点での対応状況です。

[対応しているスマートスピーカー]
●Amazon Echo シリーズ
●Google Home シリーズ
※「Amazon」「Amazon Echo」および関連するすべてのロゴは、Amazon.com,Inc.または、その関連会社の商標または登録商標です。
※Google Homeは、Google LLC.の商標です。
※2020年5月時点での対応状況です。

●「おうち快適アプリ」のダウンロードにつきましては、リモコンに付属の「無線LAN設定説明書」をご覧ください。

●スマートフォン等からの遠隔操作には別途パケット通信料やプロバイダ利用料などが発生します。

快適な「CHOFU IoTシステム」をお届けします。

便利で快適な遠隔操作

スマートフォン等で遠隔操作

スマートフォンで「おうち快適アプリ」を使えば、
屋内だけでなく、屋外からでも
給湯器の操作ができます。
外出中にお湯はりをしておけば、
帰宅時には入浴できます。

追いだきをします

●イラストはイメージです。実際の発話とは異なります。
●操作方法の詳細は「おうち快適アプリ操作ガイド」をご覧ください。

おうち快適アプリの画面表示例（スマートフォン等）

ふろ自動の操作

追いだきの操作

給湯温度や残油量の確認

お湯の利用状況の確認

●スマートフォン等に「おうち快適アプリ」のインストールが必要です。
●画面はイメージイラストの為、実際の画面とは異なります。

おうち快適アプリの操作一覧

項　目	機　能
操　作	運転（入/切）※2
	ふろ自動
	追いだき
表　示（確認）	設定温度（給湯/ふろ）
	残油量 ※3
	お湯の利用状況

※2：運転（入/切）には可能条件があります。
　　詳しくは「おうち快適アプリ操作ガイド」をご覧ください。
※3：残油量を表示させるには、リモコンで設定が必要です。

「家の中から」「外出先から」スマートフォン等で給湯器を操作できます。

離れて暮らす家族の利用状況確認

HEMSにも対応※4

■HEMSとは…

エコフィール、エアコン、太陽光発電システム等の家電製品をネットワークでつなぐことで、スマートフォン等で各機器の使用状況の確認やコントロールを可能にします。

HEMSシステム図の一例

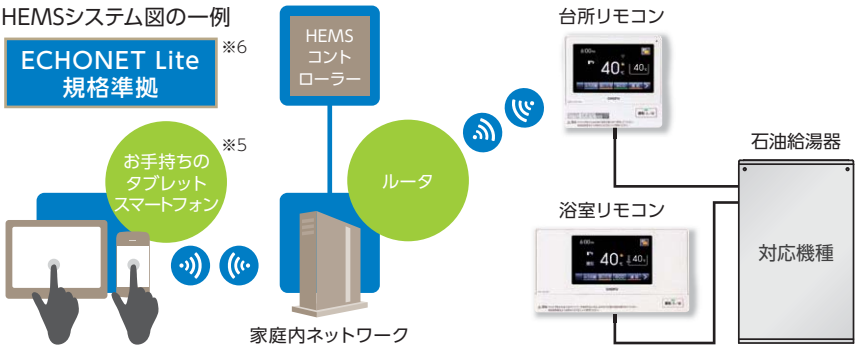

※4 別売の無線LAN対応タッチパネルリモコンセット「KR-106PM」とHEMSコントローラーが必要です。
また、長府エコフィールが接続するHEMSコントローラーに対応しているか事前の確認が必要です。
詳しくは弊社までお問い合わせください。
※5 スマートフォン等からの遠隔操作には別途パケット通信料やプロバイダ利用料などが発生します。
※6 ECHONET Lite（エコーネットライト）は、エコーネットコンソーシアムが策定し、太陽光発電やエコフィール等の家電製品が相互に情報のやりとりを行う通信規格です。
共通規格なので他社の機器が接続されても通信を可能とすることを目的としています。機器の制御や情報の可視化をネットワーク経由で行います。

リモコン

くっきり見やすいカラー液晶画面

無線LAN対応タッチパネルリモコンセット

eco機能

エネルック機能

インターホン・音声機能

台所リモコン

浴室リモコン

※リモコン画像はKR-106PM(CMR-3101PM・YST-3101P)です。

カラー液晶リモコンセット

eco機能

エネルック機能

インターホン・音声機能

台所リモコン

浴室リモコン

※リモコン画像はKR-86(CMR-3013P・YST-3013P)です。

インターホンリモコンセット

美しいデザインと使いやすい機能が、
人にもインテリアにもやさしく
フィットします。

eco機能　エネルック機能　インターホン・音声機能

台所リモコン

浴室リモコン

※リモコン画像はKR-108P(CMR-2535P・YST-2535P)です。

音声リモコンセット

文字が大きく見やすい液晶表示。

eco機能　音声機能

台所リモコン

浴室リモコン

※リモコン画像はKR-107V(CMR-2714V・YST-2716V)です。
※リモコン(増設リモコン、防水形増設リモコン含む)の給湯温度表示は、機種によりバーグラフ(7段階)表示になります。

カンタンリモコンセット

大きなスイッチと大きな文字の
液晶表示で操作がカンタン。

台所リモコン

浴室リモコン

※リモコン画像はKR-89(CMR-2910・YST-2910)です。
※リモコン(防水形増設リモコン含む)の給湯温度表示は、機種によりバーグラフ(7段階)表示になります。

■残油量表示機能

灯油残量のめやすがリモコンで確認できます。

オイルタンクの容量を設定することで、台所リモコンに灯油残量のめやすを
バーグラフで5段階表示します。給油時期や、灯油使用量の把握に便利です。

※表示は実際の油面とは異なります。また1台のオイルタンクに複数の機器を接続している場合には使用できません。
正確な残油量表示が必要な場合には別売の油切れ予告装置〔OC−5(P94参照)〕をご使用ください。

カラー液晶リモコンの表示

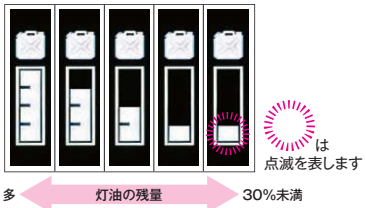

■eco機能

エコスイッチで省エネ

ecoスイッチを押すと 》 灯油や水を節約します。

無線LAN対応タッチパネルリモコン　カラー液晶リモコン　インターホンリモコン　音声リモコン

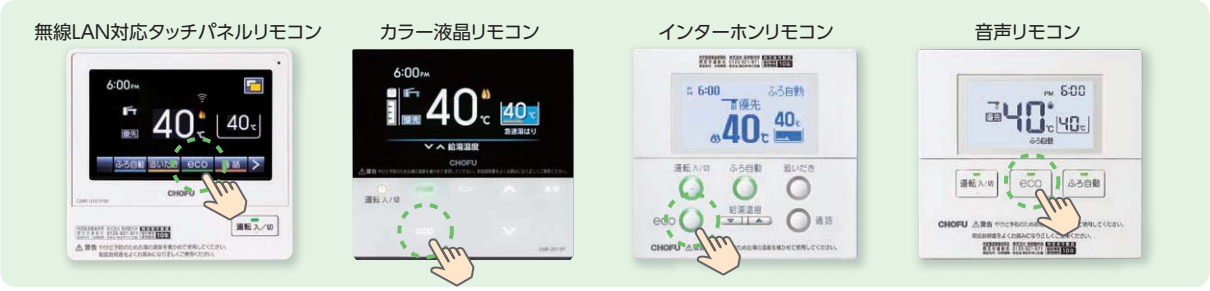

※リモコン画像は、無線LAN対応タッチパネルセット：KR-106PM、カラー液晶リモコンセット：KR-86P、インターホンリモコンセット：KR-108P、音声リモコンセット：KR-107Vの台所リモコンを例として掲載しています。

■エネルック機能

エネルック表示で省エネ量が見えます。

灯油・お湯・電気(※1)の使用量、光熱費、CO_2排出量がひと目でわかるエネルック表示。

●KR-106PMのエネルック(今日の情報)表示例(※2)

●KR-106PMのエネルック(お湯-数値／月)表示例(※2)

エコ達成マーク 達成マークは3種類から選べます。

無線LAN対応タッチパネルリモコンの場合			達成度
花	クローバー	顔	
			充分節約できています。
			節約できています。
			ほぼ目標値通りです。
			少し使い過ぎです。
			使い過ぎです。

※1 電気の使用量は、別売の「EPM-200」取付けにより表示されます。(P91参照)
※2 画面の表示価格は現状と異なる場合があります。

エネルギーモニタ表示

灯油・お湯・電気(※1)の使用量がリアルタイムで表示され、現在どのくらい使用しているか確認することができます。

■インターホン機能

おふろと台所で会話ができます。

■音声機能

設定の変更や自動お湯はりの終了等を「音声」でお知らせします。

＊目と耳で変更を確認できます。

台所リモコン　浴室リモコン

製品事故を防ぎ、長く安全にご使用していただくために。

長期使用製品安全点検制度のご案内

長期使用製品安全点検制度
特定保守製品の
登録と点検を

CHOFUでは、製品を安全にお使いいただくために、「所有者登録」をお願いしております。長期間ご使用いただきました製品は、経年劣化により危険な状態になる場合がありますので、製品の状態を確認させていただく「点検（有料）」を受けていただきますようお願いします。

長期使用製品の安全点検制度

長期使用製品安全点検制度に基づき行う点検（有料）
法定「法定点検」

長期使用製品安全点検制度に準じて行う点検（有料）
任意「あんしん点検」

法定点検のご案内

長期使用製品安全点検制度とは消費生活用製品のうち、経年劣化により安全上支障が生じ、一般消費者の生命または身体に対して特に重大な危害を及ぼすおそれが多いと認められる製品（特定保守製品）の経年劣化による製品事故を未然に防止するため、消費者の申し出による有償での点検、その他の保守を適切に支援する制度です。
所有者票登録を行っていただくと、点検期間が始まる前に「点検通知」を郵送いたします。

該当製品
カタログ掲載の製品に 特定保守製品 マークの入ったものが該当製品となります。

法定点検の流れ

●販売・引渡し時の説明

製品同梱の所有者票記載の法定事項の説明（販売事業者義務）を受けます。

●所有者登録

同梱の所有者票を返送していただくかインターネットで登録します。

●点検の通知→返信ハガキまたは電話での申込み

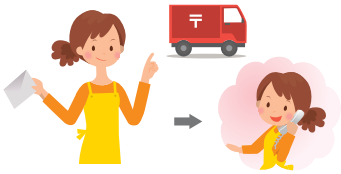

点検期間が始まる6ヶ月前から点検開始までに「法定点検通知」を郵送します。点検の依頼を返信ハガキまたは電話で申込みます。

●点検の受付・実施

受付後、点検員が点検を行い、点検結果をご説明させていただきます。（法定点検員資格を有した点検員が行います。）

あんしん点検のご案内

「法定点検」で指定された「特定保守製品」以外の製品についても「所有者登録」を行い、「設計上の標準使用期間」を超えて継続使用される場合は、「あんしん点検」（有料）を受けていただくことをお勧めしております。所有者票登録を行っていただくと、法定点検と同じく「点検通知」を郵送いたします。

該当製品
カタログ掲載の製品に あんしん点検 マークの入ったものが該当製品となります。

あんしん点検の流れ

●販売・引渡し時の説明

製品同梱の所有者票記載の説明を受けます。

●所有者登録

同梱の所有者票を返送していただくかインターネットで登録します。

●点検の通知→返信ハガキまたは電話での申込み

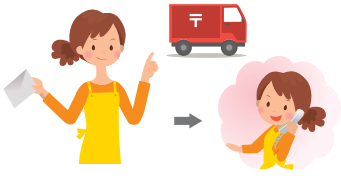

設計上の標準使用期間に基づき「あんしん点検通知」を郵送します。点検の依頼を返信ハガキまたは電話で申込みます。

●点検の受付・実施

受付後、点検員が点検を行い、点検結果をご説明させていただきます。（点検員資格を有した点検員が行います。）

法定点検・あんしん点検（有償）について

特定保守製品は、経年劣化による重大事故を防止するため、製品ごとに設定された点検期間中に法定点検を受けることが製品の所有者の責務として求められていますので、製品本体に表示されている点検期間になったら、忘れずに点検を受けてください。
あんしん点検は、経年劣化による製品事故を防止するため、製品本体に表示してある「設計上の標準使用期間」になりましたら、忘れずに点検を受けてください。
点検は弊社が委託した点検実施者が行います。訪問時に法定点検員資格を有している旨の認定書を提示し、点検を実施いたします。
点検内容は、各部の漏れ、作動確認、設置状況確認、詰まり、変色、機能等を専用の点検結果記録表を使用して行います。

※上記点検は、点検の基準に機器が適合しているかどうかを確認するものであって、その後の安全を担保するものではありません。
※法定点検の内容は、「長期使用製品安全点検制度」にて製品の区分ごとに点検項目、内容が決められており、あんしん点検も法定点検に準じて、同様の点検項目を実施します。

点検料金 **点検料金はお客様のご負担となります。**

	料　金	備　考
出　張　料	1,800円（税抜）～4,800円（税抜）	[出張料について]片道15km未満：1,800円（税抜） 15km以上は10km当たり1,000円（税抜）加算。 ※加算上限は3,000円（税抜）
点検技術料	7,000円（税抜）	
合　　計	8,800円（税抜）～11,800円（税抜）	

（2020年5月1日現在の料金です）

[注意事項]
・原則として点検時間は平日9時～17時です。
・時間外や休日割増、駐車料、超過料金、離島および離島に準ずる遠隔地の場合の実費相当額（船代、高速料金など）は含まれておりません。
・点検の結果、整備・修理が必要となる場合があります。この場合の整備・修理費用は別途お客様のご負担となります。
・点検は実施時点での状況を確認するものであり、点検後の継続的な性能の維持や故障の予防を保証するものではありません。
・点検期間経過後の修理について必要な補修用部品の保有期間が過ぎた場合は、修理対応できない場合があります。

製品本体の表示（本体およびリモコン）

■製品のフロントカバーに下記項目が表示されていますので、確認してください。

特定保守製品

特定保守製品　型名(製品名):KIB-0000DSA
特定製造事業者等：株式会社 長府製作所
山口県下関市長府扇町2-1
製造年月：2020年1月
設計標準使用期間：10年
点検期間：2029年1月～2030年12月
問合せ連絡先：株式会社 長府製作所
0120-921-971（フリーコール）

あんしん点検

設計上の標準使用期間を超えて使用すると経年劣化により安全上支障が生じるおそれがあります。
継続して安全にご使用いただくため「あんしん点検」を受けてください。
製造年月：2020年1月
設計上の標準使用期間：5年
型名（製品名）：EPG-0000

※見本につき現物とは異なります。

設計標準使用期間

■標準的な使用条件のもとで、適切な取扱いで使用し、適切な維持管理が行われた場合に、安全上支障なく使用することができる標準的な期間として製品ごとに設定されるものです。

●「法定点検」対象機種

設計標準使用期間	10年
設計標準使用期間	8年
設計標準使用期間	5年

●「あんしん点検」対象機種

設計上の標準使用期間	10年
設計上の標準使用期間	8年
設計上の標準使用期間	5年

点検・所有者登録についてのお問い合わせ
フリーコール 0120-921-971
受付時間（平日）9時～18時　または、弊社各営業所へ

この制度に関する弊社ホームページ
https://www.chofu.co.jp/

住宅設備機器総合メーカー
株式会社 長府製作所
CHOFU 長府製作所

「法定点検」対象製品〔EHI(F)・EHK(F)・IB(F)・KIB(F)シリーズ〕について

所有者登録していただくと

通常1年の保証期間が **3年保証** になります。

ご注意
●「石油ふろがま」は、3年保証の対象外です。
●業務用としてお使いの場合は対象外となります。
●修理の際には、「3年延長保証書」と「3年延長保証シール」の提示が必要となります。

〈お申込み方法〉

●所有者登録

同梱の所有者票を返送していただくかインターネットで登録します。

●当社より

「3年延長保証書」と「3年延長保証シール」を郵送します。

給湯＋強制追いだき ラインナップ一覧

1台で浴室・シャワー・洗面所・台所へ給湯プラスおふろの追いだきができるタイプです。
離れた浴そうへの強制追いだきも可能です。※フルオートタイプ・オートタイプは片道15m以内、定量お知らせ機能・標準タイプは片道10m以内、ジェットタイプは片道3m以内

タイプ	給湯出力 kW [kcal/h]		設置場所	給湯圧力	型　名	バックアップ電源ユニット対応	ページ
フルオートタイプ 全自動お湯はり	4万キロ	46.5 [40,000]	屋外	水道直圧式 エコフィール	EHKF-4766DSX	○	20
		46.5 [40,000]	屋内		EHK-4766DXE	○	21
		46.5 [40,000]	屋内		EHK-4766DXF	○	
		46.5 [40,000]	屋外		EHKF-4766DKX	○	22
		46.5 [40,000]	屋内		EHK-4766DKXF	○	
		45.3 [39,000]	屋外	減圧式 高圧力型 Wエコフィール	EHKF-4567SXGH	○	29
		45.3 [39,000]	屋外 屋内		EHK-4567SXGH	○	
		46.5 [40,000]	屋外	水道直圧式	KIBF-4765DSX	○	40
	3万キロ	39.0 [33,500]	屋外	水道直圧式 エコフィール	EHKF-3966DX	○	20
オートタイプ 自動お湯はり	4万キロ	46.5 [40,000]	屋外	水道直圧式 エコフィール	EHKF-4766DA	○	23
		46.5 [40,000]	屋内		EHK-4766DAF	○	
		46.5 [40,000]	屋外	水道直圧式	KIBF-4764DSA	○	41
		46.5 [40,000]	屋外		KIBF-4764DA	○	
		46.5 [40,000]	屋外 屋内		KIB-4764DSA	○	43
		46.5 [40,000]	屋内		KIB-4764DAE	○	44
		46.5 [40,000]	屋内		KIB-4764DAF	○	
		46.5 [40,000]	屋外		KIBF-4764DKA	○	45
		46.5 [40,000]	屋内		KIB-4764DKAF	○	
		45.3 [39,000]	屋外	減圧式 高圧力型 Wエコフィール	EHKF-4567SAGH	○	30
		45.3 [39,000]	屋外 屋内		EHK-4567SAGH	○	
		45.3 [39,000]	屋外	減圧式 高圧力型	KIBF-4565SAGH	○	55
		45.3 [39,000]	屋外 屋内		KIB-4565SAGH	○	
		45.3 [39,000]	屋外	減圧式 標準圧力型 Wエコフィール	EHKF-4567SAG	○	31
		45.3 [39,000]	屋外 屋内		EHK-4567SAG	○	
		45.3 [39,000]	屋外	減圧式 標準圧力型	KIBF-4565MA	—	58
		45.3 [39,000]	屋外 屋内		KIB-4565AJS	—	59
		45.3 [39,000]	屋外		KIBF-4565SAG	○	60
		45.3 [39,000]	屋外 屋内		KIB-4565SAG	○	
	3万キロ	39.0 [33,500]	屋外	水道直圧式 エコフィール	EHKF-3966DA	○	23
		39.0 [33,500]	屋外	水道直圧式	KIBF-3964DSA	○	42
		39.0 [33,500]	屋外		KIBF-3964DA	○	
		37.8 [32,500]	屋外	減圧式 標準圧力型 Wエコフィール	EHKF-3867SAG	○	32
		37.8 [32,500]	屋外 屋内		EHK-3867SAG	○	
		37.8 [32,500]	屋外	減圧式 標準圧力型	KIBF-3865SAG	○	61
		37.8 [32,500]	屋外		KIBF-3865AG	○	
		37.8 [32,500]	屋外 屋内		KIB-3865SAG	○	62
		37.8 [32,500]	屋内		KIB-3865FAG	○	

製品型名の見方

（例）**EHKF-4766DSX**

1 2 3 4 5

1　石油機器の種類

EHK=給湯+強制追いだき エコフィール
EHI=給湯専用 エコフィール
KIB=給湯+強制追いだき
IB=給湯専用
EPG=業務用給湯 エコフィール
PG=業務用給湯
HG•LHG=給湯専用（マキ焚兼用）
CK•JPK•CHS=ふろがま（追いだき）
EDB=暖房 エコフィール
DB=暖房
DBT=暖房（縦置型）

2　排気タイプ

F=前面排気タイプ

3　能力

（例）**47**=47kW

4　開発番号

5　付加機能

D=水道直圧式
G=減圧弁内蔵
H=減圧式高圧力型（0.2MPa減圧弁内蔵）
S=外装ステンレス ※防汚（カラー）鋼板、粉体塗装は記号なし
K=壁掛タイプ
E=強制排気（FE）タイプ
F=強制給排気（FF）タイプ
X=フルオート（全自動お湯はり）
A=オート（自動お湯はり）
RG=ロータリーガス化バーナー
Y=床暖房用
M•W=ソーラー接続専用（EPG・PGを除く）
W=2缶式（EPG・PGのみ）
J=ジェット
N=定量止水（オートストップ）
S=セーフティー（KIB-4565AJSのみ）

タイプ	給湯出力 kW [kcal/h]		設置場所	給湯圧力	型　名	パックアップ電源ユニット対応	ページ
定量お知らせ機能	4万キロ	46.5 [40,000]	屋内	水道直圧式 エコフィール	EHK-4766DKF	○	24
		46.5 [40,000]	屋外	水道直圧式	KIBF-4764DS	○	46
		46.5 [40,000]	屋内		KIB-4764DF	○	47
		46.5 [40,000]	屋内		KIB-4764DKF	○	48
		45.3 [39,000]	屋外	減圧式 標準圧力型	KIBF-4565SG	○	63
		45.3 [39,000]	屋外 屋内		KIB-4565SG	○	
		45.3 [39,000]	屋内		KIB-4565E	○	64
		45.3 [39,000]	屋内		KIB-4565FG	○	
	3万キロ	39.0 [33,500]	屋外	水道直圧式	KIBF-3964D	○	46
		39.0 [33,500]	屋内		KIB-3964DE	○	
		39.0 [33,500]	屋内		KIB-3964DF	○	47
		39.0 [33,500]	屋内		KIB-3964DKF	○	48
		37.8 [32,500]	屋内	減圧式 標準圧力型 Wエコフィール	EHK-3867F	○	33
		37.8 [32,500]	屋外	減圧式 標準圧力型	KIBF-3865SG	○	65
		37.8 [32,500]	屋外 屋内		KIB-3865SG	○	
		37.8 [32,500]	屋内		KIB-3865E	○	67
		37.8 [32,500]	屋内		KIB-3865EG	○	
		37.8 [32,500]	屋内		KIB-3865F	○	
		37.8 [32,500]	屋内		KIB-3865FG	○	
標準タイプ	4万キロ	45.3 [39,000]	屋外 屋内	減圧式 標準圧力型	KIB-4565SGL	○	66

カタログ表示マーク一覧

快適機能

- **水道直圧**　水道圧がそのまま利用できるので、2階での給湯・シャワーも快適。※2階給湯には、給湯栓を開けたときの給水圧力が0.25MPa(2.5kgf/cm²)以上必要です。
- **減圧式(高圧力)**　高圧力型なので、シャワーのお湯の勢いが違います。勢いがなくなりがちな2階への給湯も可能です。[給湯圧力0.2MPa(2kgf/cm²)対応]
- **減圧式(標準圧力)**　標準圧力型の給湯器です。[給湯圧力0.1MPa(1kgf/cm²)対応]
- **比例制御**　必要な熱量に応じて燃焼を無段階にきめ細かく制御し、湯温の安定を保ちます。
- **冷水緩和**　再出湯時のシャワーが急に冷たくなる不快な「冷水サンドイッチ現象」を緩和します。
- **低温出湯**　32℃、35℃の低い温度での出湯が可能で、夏場の低温シャワー、冬場の洗い物に便利です。
- **1階浴そう**　給湯器を1階に設置した場合、1階の浴そうのみ追いだきができます。
- **2階浴そう**　給湯器を1階に設置した場合でも、2階浴そうの追いだきができます。
- **ジェット(1穴)**　今お使いの浴そうが、人気のジェットバスに早変わり。湯上がりあったかで、体の疲れをほぐしてくれます。
- **ハイパワー**　冬場でも2ヶ所同時給湯や快適なシャワーを実現する大能力です。

便利機能

- **IoT**　スマートフォン等を使用することで、給湯器の遠隔操作や利用状況を確認することができます。
- **ふろタイマー**　リモコンで、浴そうへの入浴状況をアイコンの色でお知らせします。また、いねむりなどで入浴時間が長くなった時はリモコンの音声と画面表示でお知らせします。
- **エネルック**　給湯器で使用した灯油やお湯などの使用量や使用金額をリモコンに表示します。
- **eco機能**　灯油や水を節約します。
- **インターホン**　別売のインターホンリモコンを使用すれば、台所リモコンと浴室リモコンで会話ができます。
- **フルオート**　リモコンのスイッチを押すだけでお湯はりから保温、さらにお湯の量が減った時のたし湯まで全自動。
- **オート**　リモコンのスイッチを押すだけでお湯はりから保温までおまかせ、お湯の量が減ったら、リモコンのスイッチを押せばたし湯をします。
- **自動追いだき**　浴そうに入ったとき、湯温が設定温度より低い場合は自動で追いだきを開始して設定温度まで沸き上げます。※リモコンでの設定が必要です。
- **急速湯はり**　通常より早い時間で自動お湯はりができます。浴そうに残り湯があるとあふれることがあります。
- **定量止水**　給湯栓から浴そうにお湯はりする時に、設定量になると自動で止水して、リモコンの音声で知らせます。
- **定量お知らせ**　給湯栓から浴そうにお湯はりする時に、設定量になると台所リモコンの音声またはブザーで知らせます。
- **保温**　自動お湯はりまたは保温運転後20分または設定時間毎に湯温を自動的にチェックし、設定温度まで沸き上げます。
- **たし湯**　浴室リモコンのたし湯スイッチを押すと、設定温度のお湯を約20L(※1)たし湯します。
- **予約**　台所リモコンで設定した時刻に、お湯はりが完了している予約運転ができます。
- **たし水**　浴室リモコンのたし水スイッチを押すと、浴そうに約10L(※2)差し水をして、お風呂の湯温を少しぬるくします。
- **呼出**　浴室リモコンの呼出スイッチを押すと、台所リモコンのブザーが鳴ります。
- **配管クリーン(自動)**　浴そうの残水が循環口より10cm以上ある場合、残り湯を排水すると自動的に追いだき配管にきれいな水を流して残り湯を洗い流します。
- **配管クリーン(手動)**　浴そうのお湯を排水した後に配管洗浄スイッチを押すと、追いだき配管内に残っているお湯をきれいな水で洗い流します。
- **配管洗浄**　浴そうの残り湯に配管洗浄剤を入れ、浴そう内の湯(水)を循環させて配管を洗浄します。
- **減圧弁内蔵**　減圧弁と逃し弁を内蔵し、水道直結で工事も簡単、配管もスッキリします。
- **ソーラー**　太陽熱利用温水器との接続ができます。※機種により別売部品の追加等、接続に制限がありますのでご注意ください。
- **灯油残量表示**　灯油残量のめやすを台所リモコンに表示します。※リモコンでの入力が必要です。

※1. 4766・3966・4567・3867シリーズ フルオート・オートタイプは10・20・40・60・80・100Lに変更できます。
※2. 減圧式 標準圧力型(4565・3865シリーズ オートタイプ)、減圧式 高圧力型(4565シリーズ オートタイプ)は約20L(固定)、4766・3966・4567・3867シリーズ フルオート・オートタイプは、10・20・30Lに変更できます。

安心機能

- **タイムスタンプ**　長期使用製品安全点検制度に対応し、設計標準使用期間または設計上の標準使用期間の経過をリモコンに表示してお知らせします。
- **ステンレスパイプ**　給水・給湯・お湯はりパイプにステンレスを採用することで、高い耐久性を誇ります。※「減圧式 高圧力型」は上水道用です。
- **凍結予防**　本体内の配管や減圧弁、循環ポンプ等を凍結から守ります。
- **油切れ予告装置(OC-31)**(別売)　油タンク内の灯油が残り少なくなったのを知らせる油切れ予告装置(OC-31)の接続が可能です。
- **油切れ予告装置(OC-5)**(別売)　リモコン表示部に油タンク内の残油量を表示し、残り少なくなると警告表示でお知らせする、油切れ予告装置(OC-5)の接続が可能です。

■延長保証制度マーク

延長保証制度対象商品

「長府製作所延長保証制度」の対象機種です。
詳しくは裏表紙をご覧ください。

■省エネ性マーク

このマークは省エネ性(エネルギー消費効率及び省エネルギー基準達成率)の記載を明示するものです。
商品をお選びになる時のご参考にしてください。「省エネルギー基準達成率」は、省エネ法に定められた2006年度の基準に対する達成率を示しています。達成率100%以上の場合は、マークをグリーンで表示しています。

※高圧力型、貯湯型(EPG・PG・HG・LHG)、マキ焚兼用ふろがまは対象外となります。

省エネルギー基準

用　途	加熱形態	給排気方式・制御方式	区分名	目標基準値(エネルギー消費効率)
給湯用	瞬間形	――	A	86.0%
	貯湯式(急速加熱形)	――	B	87.0%
暖房用	瞬間形	開放形	D	85.3%
	貯湯式(急速加熱形)	オン-オフ制御	G	87.0%
		オン-オフ制御以外	H	82.0%
浴　用	伝熱筒のあるもの	――	J	75.0%
	伝熱筒のないもの	――	K	61.0%

給湯専用 ラインナップ一覧

1台で浴室・シャワー・洗面所・台所へ給湯ができるタイプです。
浴そうへは給湯栓でお湯を入れます。おふろの追いだきはできません。

(※1)「リモコンセット:IR-28V・IR-25V」使用時のみ定量止水機能が設定可能です。

タイプ	給湯出力 kW [kcal/h]		設置場所	給湯圧力	型　名	バックアップ電源ユニット対応	ページ
定量止水(※1) オートストップ	4万キロ	46.5 [40,000]	屋外	水道直圧式 エコフィール	EHIF-4766DSN	○	25
		46.5 [40,000]	屋外 屋内		EHI-4766DSN	○	
		46.5 [40,000]	屋外	水道直圧式	IBF-4765DSN	○	49
	3万キロ	39.0 [33,500]	屋外	水道直圧式 エコフィール	EHIF-3966DSN	○	25
定量お知らせ機能	4万キロ	46.5 [40,000]	屋内	水道直圧式 エコフィール	EHI-4766DKF	○	26
		46.5 [40,000]	屋内		EHI-4766DF	○	
		46.5 [40,000]	屋外		EHIF-4765DSW	—	27
		46.5 [40,000]	屋外	水道直圧式	IBF-4764D	○	50
		46.5 [40,000]	屋外 屋内		IB-4764DS	○	51
		46.5 [40,000]	屋内		IB-4764DE	○	
		46.5 [40,000]	屋内		IB-4764DF	○	
		46.5 [40,000]	屋外		IBF-4764DK	○	53
		46.5 [40,000]	屋内		IB-4764DKF	○	
		45.3 [39,000]	屋外	減圧式 高圧力型 エコフィール	EHIF-4567SGH	○	34
		45.3 [39,000]	屋外 屋内		EHI-4567SGH	○	
		45.3 [39,000]	屋外	減圧式 標準圧力型 エコフィール	EHIF-4567SG	○	35
		45.3 [39,000]	屋外 屋内		EHI-4567SG	○	
		45.3 [39,000]	屋外 屋内		EHI-4567S (60Hz地区専用)	○	36
	3万キロ	39.0 [33,500]	屋内	水道直圧式 エコフィール	EHI-3966DF	○	26
		39.0 [33,500]	屋外	水道直圧式	IBF-3964DS	○	50
		39.0 [33,500]	屋外		IBF-3964D	○	
		39.0 [33,500]	屋内		IB-3964DE	○	52
		39.0 [33,500]	屋内		IB-3964DF	○	
		39.0 [33,500]	屋内		IB-3964DKF	○	53
標準タイプ	4万キロ	45.3 [39,000]	屋外	減圧式 高圧力型	IBF-4565SGH	○	56
		45.3 [39,000]	屋外 屋内		IB-4565SGH	○	
		45.3 [39,000]	屋外	減圧式 標準圧力型	IBF-4565SG	○	68
		45.3 [39,000]	屋外 屋内		IB-4565SG	○	
		45.3 [39,000]	屋内		IB-4565E	○	69
		45.3 [39,000]	屋内		IB-4565FG	○	
		45.3 [39,000]	屋外 屋内		IB-4565S (60Hz地区専用)	○	72
	3万キロ	37.8 [32,500]	屋外	減圧式 標準圧力型 エコフィール	EHIF-3867SG	○	37
		37.8 [32,500]	屋外 屋内		EHI-3867SG	○	
		37.8 [32,500]	屋外 屋内		EHI-3867S (60Hz地区専用)	○	38
		37.8 [32,500]	屋内		EHI-3867F	○	
		37.8 [32,500]	屋外	減圧式 標準圧力型	IBF-3865SG	○	70
		37.8 [32,500]	屋外 屋内		IB-3865SG	○	
		37.8 [32,500]	屋内		IB-3865E	○	71
		37.8 [32,500]	屋内		IB-3865EG	○	
		37.8 [32,500]	屋内		IB-3865F	○	
		37.8 [32,500]	屋内		IB-3865FG	○	
		37.8 [32,500]	屋外 屋内		IB-3865S (60Hz地区専用)	○	72

その他

減圧式 貯湯型

タイプ	給湯出力 kW[kcal/h]	設置場所	型 名	ページ
給湯 または 暖房	69.8[60,000]	屋外 屋内	PG-7004	78
	58.6[50,400]	屋外 屋内	EPG-5903	74
	58.6[50,400]	屋内	EPG-5903F	
	52.6[45,200]	屋外 屋内	PG-5304	76
	52.6[45,200]	屋内	PG-5304F	
	44.0[37,800]	屋外 屋内	EPG-4403	74
	44.0[37,800]	屋内	EPG-4403F	
	39.5[34,000]	屋外 屋内	PG-4004	76
	39.5[34,000]	屋内	PG-4004F	
給湯 + 暖房	58.6[50,400] コイル:51.0[43,900]	屋外 屋内	EPG-5903W	75
	44.0[37,800] コイル:37.0[31,800]	屋外 屋内	EPG-4403W	
	44.0[37,800] コイル:37.0[31,800]	屋内	EPG-4403WF	
	52.6[45,200] コイル:51.0[43,900]	屋外 屋内	PG-5304W	77
	39.5[34,000] コイル:35.6[30,600]	屋外 屋内	PG-4004W	
	39.5[34,000] コイル:35.6[30,600]	屋内	PG-4004WF	
給湯専用 (マキ焚兼用)	バーナー:39.5[34,000] マキ:約34.9[約30,000]	屋内	HG-4010S	78
	バーナー:39.5[34,000] マキ:約34.9[約30,000]	屋内	LHG-4010S	

石油ふろがま

タイプ		出力 kW[kcal/h]	設置場所	型 名	ページ
灯油専用	強制追いだき (強制循環)タイプ	14.3[12,300]	屋外 屋内	CK-140PS	79
	追いだき (自然循環)タイプ	14.3[12,300]	屋内	JPK-N6	80
		13.6[11,700]	屋外 屋内	CK-136S	
マキ焚兼用	追いだき (自然循環)タイプ	14.9[12,800]	屋内	CHS-6	80
		14.9[12,800]	屋内	CH_2S-6	

暖房ボイラ

タイプ	暖房出力 kW[kcal/h]	設置場所	型 名	ページ
暖房専用	24.0[20,640]	屋外	EDBF-2412RG	82
	19.0[16,340]	屋外	EDBF-1912RG	
	15.0[12,900]	屋外	EDBF-1512RG	
	24.0[20,640]	屋内	EDB-2412RGF	83
	19.0[16,340]	屋内	EDB-1912RGF	
	15.0[12,900]	屋内	EDB-1512RGF	
	12.0[10,340]	屋内	EDB-1212RGF	
	15.0[12,900]	屋外	DBF-1510RG	84
	9.0[7,740]	屋外	DBF-910RG	
	18.0[15,500]	屋内	DB-1811RGF	
	15.0[12,900]	屋内	DB-1510RGF	
	9.0[7,740]	屋内	DB-910RGF	
	40.3[34,600]	屋外 屋内	DB-4004	85
	40.3[34,600]	屋内	DB-4004F	
	18.0[15,500]	屋内	DBT-1811RGF	86
	6.7[5,760]	屋外	EDBF-673Y	87
	6.7[5,760]	屋外	EDBF-673	
	6.7[5,760]	屋外	DBF-673Y	
	6.7[5,760]	屋外	DBF-673	
	9.0[7,740]	屋外	DBF-903	

目次

家族がうれしい
家計がうれしい 2・3
地球がうれしい

給湯器の選び方
Step.① お湯はりの方法を選ぶ 4
Step.② 給湯出力を選ぶ 6
Step.③ 設置場所を選ぶ 6
Step.④ 給湯圧力を選ぶ 7

リモコンについて 8
長期使用製品 安全点検制度のご案内 12
エコフィールについて 18
温水ルームヒーター 88
強制追いだきタイプ 設置基準寸法 89
浴室テレビ 90
関連部品 91
寸法図 101
仕様表 115

エコフィール

「エコフィール」は、従来捨てていた排気熱を回収して再利用する石油給湯器です。
熱効率を95%まで高めて、灯油の使用量を節約し、CO_2の排出量を削減する、
家計にも環境にも負担が少ない経済的な石油給湯器です。

エコフィール（水道直圧式）

お湯の流れ

水道から送られてきた水は、最初に補助熱交換器で温められます。
その後、主熱交換器で加熱されます。

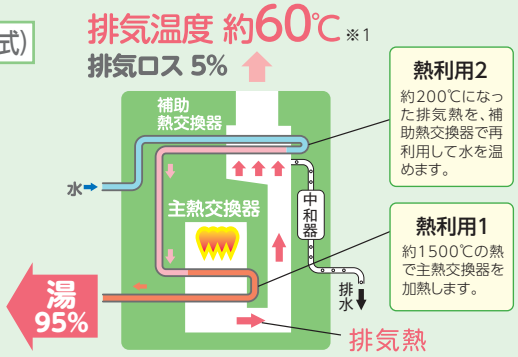

排気温度が低下!

約200℃ → 約60℃

熱効率も良く、乾燥した排気で冬場の白湯気排気も低減。

給湯の熱効率が大幅にアップ!

83% → 95%

従来捨てていた高温の排気熱を有効利用。

年間79Lの灯油を節約!（水道直圧式の場合）

- 排気熱を利用することで、熱効率が95%に向上。
- 灯油の使用量が減り、1年で約8,100円の節約 ※3

1年間で約8,100円オトク!

ポリ缶（18L）約4.4缶分 節約!

CO_2の排出量を約13%削減!!（水道直圧式の場合）

- 熱効率のアップにより、年間で約197kg-CO_2削減。※4
- 杉の木に換算して約14本分のCO_2削減効果があります。

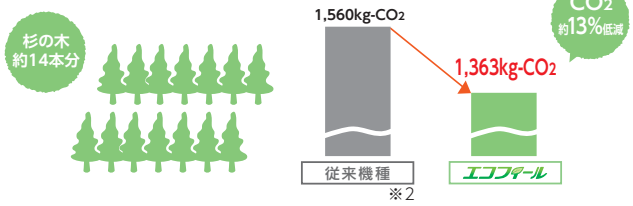

※1：外気温等の条件により異なります。
※2：熱効率83%の石油給湯器
※3：石油給湯器（熱効率83%）と比べた場合。
給湯使用条件（4人家族想定、入水温度は通年で平均18℃）
●ふろお湯はり：200L×42℃　●シャワー：12L/分×5分/人×4人=240L×40℃　●洗面：6L/分×2分/人×4人=48L×40℃　●台所：8L/分×3分/回×3回=72L×37℃
■灯油価格102円/L（2020年1月6日 全国平均配達価格/資源エネルギー庁発表）
※4：杉の木1本あたりのCO_2吸収量は、1年で平均して約14kgとしています。（「地球温暖化防止のための緑の吸収源対策」環境省/林野庁より試算）

ふろタイマー機能

フルオートタイプ［EHKF-4567SXGH、EHK-4567SXGH］で無線LAN対応タッチパネルリモコン選択時のみ

いねむりなどによる長湯の防止

浴そうでの不慮の事故は年間約5,000人。※5 長時間の入浴で熱中症になるケースも報告されています。水位センサーで入浴者の状況を検知し、浴そうへの入浴状況をアイコンの色でお知らせします。また、いねむりなどで入浴時間が長くなった時はリモコンの音声と画面表示でお知らせします。

ふろタイマーの働き

台所リモコン　標準画面

ふろタイマーカウント表示

おふろに入っている時間をカウントします

ふろタイマー表示

ふろタイマー終了時間を設定すると表示します

灰：ふろタイマー終了時間外
青：浴そうに人がいない状態
赤：浴そうに人がいる状態

台所リモコンのかんたん画面と浴室リモコンにも同じ表示をします。

注　意

- ふろタイマー機能は安全な入浴をお約束するものではありません。補助機能としてご活用ください。
- 浴そうの水位変化を検知します。身体が小さい方の入浴やサイズが大きい浴そうなど、水位の変化が小さい場合は検知できないことがあります。

※5:2019年12月18日付
消費者庁ニュースリリースより引用

台所リモコンでこの時間を設定します。

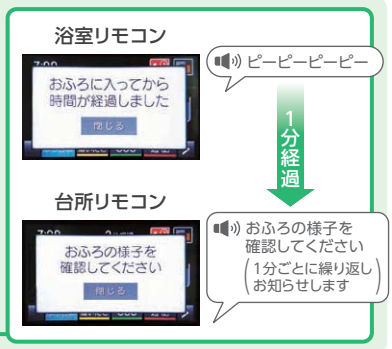

eco機能※6　ecoスイッチを押すと灯油や水を節約します。

無線LAN対応タッチパネルリモコン

カラー液晶リモコン

インターホンリモコン

音声リモコン

水道直圧式の場合

季節に応じて自動で最大の給湯能力を調整し、灯油や水を節約します。

■eco機能の効果（EHKF-4766DSXの場合）

水道効果金額	約2,940円／年 約7,900L/年(7.9m³×372円/m³)		浴そう(200L) 約39.5杯分
灯油効果金額	約2,450円／年 約24L/年(約24L×102円/L)		ポリ缶(18L) 約1.3缶分

1年間で約5,400円オトク！

●給湯使用条件：モード効率測定法（JIS）のふろ給湯標準使用モードを使用条件と想定し、エコ機能を設定し給湯能力を制限することによる節約金額を算出。
●出湯温度を40℃とし、入水温度は季節によって、春・秋は15℃、夏は25℃、冬は5℃とする。
季節の日数は1年間（365日）の1/4ずつとして算出。

給湯能力のめやす

季　節	給湯能力(対標準モード)
冬	約90%
春・秋	約70%
夏	約50%

減圧式（フルオートタイプ）の場合

eco節水量

機器から出るお湯の量を毎分4L～12L（1Lごと）に変更が可能（お買い求め時:8L）

■eco機能の効果（EHKF-4567SXGHで、eco節水量を「10L/分」に設定した場合）

効果1　シャワーの流量を抑え、節水・灯油の節約をします。

水道効果金額	約5,400円／年 約14,600L/年(14.6m³×372円/m³)		浴そう(200L) 約73杯分
灯油効果金額	約3,900円／年 約38L/年(約38L×102円/L)		ポリ缶(18L) 約2.2缶分

効果2　お湯を使用していない時の無駄な燃焼を抑え、灯油を節約します。

灯油効果金額	約3,300円／年 約32L/年(約32L×102円/L)		ポリ缶(18L) 約1.8缶分

効果1 と 効果2 の合計

1年間で約12,600円オトク！

●給湯使用条件（4人家族想定、通年平均気温：20℃、通年平均入水温度：18℃、機器給湯設定温度：60℃［湯水混合で使用］、使用日数：365日）
●ふろお湯はり：200L×42℃　●洗面：6L/分×2分/人×4人=48L×40℃　●台所：8L/分×3分/回×3回=72L×37℃
●シャワー：標準モード　12L/分×5分×人=240L×40℃　　ecoモード　10L/分×5分×人=200L×40℃

減圧式（フルオートタイプ以外）の場合

お湯を使用していない時の無駄な燃焼を抑え、灯油を節約します。

■eco機能の効果（EHKF-4567SAGの場合）

灯油効果金額	約3,300円／年 約32L/年(約32L×102円/L)		ポリ缶(18L) 約1.8缶分

1年間で約3,300円オトク！

●給湯使用条件（4人家族想定、通年平均気温：20℃、通年平均入水温度：18℃、機器給湯設定温度：60℃［湯水混合で使用］、使用日数：365日）
●ふろお湯はり：200L×42℃　●洗面：6L/分×2分/人×4人=48L×40℃　●台所：8L/分×3分/回×3回=72L×37℃　●シャワー：10L/分×5分×人=200L×40℃

●水道料金は東京都23区の水道料金+下水道使用料金=372円/m³。家庭用で口径20mmの場合。　●灯油価格は102円/L（2020年1月6日 全国平均配達価格/資源エネルギー庁 発表）にて算出。
※6：カンタンリモコンを選択した場合は、この機能は使用できません。

騒音値を低減

（4766・3966シリーズ）

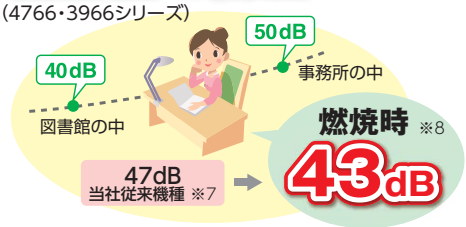

※7 当社従来機種は、EHK-4754DXF
※8 EHK-4766DXF・EHK-4766DAF・EHI-4766DF・EHI-3966DFは43dB
EHKF-3966DX・EHKF-3966DAは44dB
EHKF-4766DSX・EHKF-4766DA・EHIF-4766DSN・EHIF-3966DSN・EHI-4766DSNは45dB
EHK-4766DKXF・EHK-4766DKF・EHI-4766DKFは46dB
EHK-4766DXEは47dB
EHKF-4766DKXは48dB

外装色に「シャンパンゴールド」を採用!!

EHKF-4766DKX・EHKF-4766DA、EHKF-3966DX・EHKF-3966DA

高級感のある色合いが、さまざまな色調の外壁にマッチします。
外装色にアルミサッシなどの家屋外観に使用される「シャンパンゴールド」を採用しました。

比較したら一目瞭然!この美しさ! 比較結果（9ヶ月経過）
［同色での比較例］

防汚鋼板とは？
緻密な塗膜により汚れが塗膜の"隙間"へ入り込まない
▼
汚れがつきにくい。

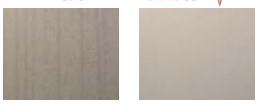

一般塗装鋼板　　防汚鋼板（耐汚染性塗装鋼板）

強制ふろ凍結予防運転

水道直圧式のフルオートタイプ・オートタイプでカラー液晶リモコン・インターホンリモコンを選択した場合のみ

ふろ配管内のお湯（水）の温度により、強制的に循環ポンプを断続運転させて、浴そう内のお湯（水）を循環することにより機器内のふろ経路とふろ配管の凍結を予防します。
屋内設置でもふろ配管のみが凍結するおそれのある設置（配管が床下を通っているなど）の場合に、特に有効な凍結予防です。

水道直圧式

エコフィール 給湯＋強制追いだき

特定保守製品
設計標準使用期間 10年

●関連部品…P91～ ●寸法図…P101～ ●仕様表…P115～

フルオートタイプ 全自動お湯はり

水道直圧 / 比例制御 / 冷水緩和 / 低温出湯 / 2階浴そう / ハイパワー(注4) / エネルック(注2) / eco機能(注1) / インターホン(注2) / フルオート / 自動追いだき / 急速湯はり / 保温
たし湯 / 予約(注1) / たし水 / 呼出 / 配管クリーン(自動) / 配管クリーン(手動)(注1) / 配管洗浄(注1) / ソーラー(注3) / 灯油残量表示 / タイムスタンプ / 凍結予防 / 油切れ予告装置(OC-31)(別売) / 油切れ予告装置(OC-5)(別売)

(注1)「リモコンセット:KR-86P・KR-87P・KR-88V」使用時のみ、この機能が使えます。
(注2)「リモコンセット:KR-86P・KR-87P」使用時のみ、この機能が使えます。
(注3)ソーラー接続ユニット(P91参照)の取付けが必要です。また、たし水機能は使用できません。
(注4)EHKF-4766DSXのみ

屋外 前面排気タイプ

給湯出力 46.5kW(40,000kcal/h)

外装ステンレス製
EHKF-4766DSX リモコン別売
本体希望小売価格 **¥405,200**(税抜)

●送油管付
●外形寸法 高750×幅540×奥行248(mm)

延長保証制度対象商品
目標年度2006年
省エネ基準達成率 110%
エネルギー消費効率 95.0%

❶カラー液晶リモコンセット価格	**¥460,200**(税抜)
❷インターホンリモコンセット価格	**¥445,200**(税抜)
❸音声リモコンセット価格	**¥435,000**(税抜)
❹カンタンリモコンセット価格	**¥421,800**(税抜)

必要別売品 リモコンコード 台所リモコン用(RK-3P)
リモコンコード 浴室リモコン用(KFR-3P) ※P91参照

屋外 前面排気タイプ

給湯出力 39.0kW(33,500kcal/h)

外装塗装鋼板
EHKF-3966DX リモコン別売
本体希望小売価格 **¥360,200**(税抜)

外装色 シャンパンゴールド(防汚鋼板)

●送油管付
●外形寸法 高750×幅540×奥行248(mm)

延長保証制度対象商品
目標年度2006年
省エネ基準達成率 110%
エネルギー消費効率 95.0%

❶カラー液晶リモコンセット価格	**¥415,200**(税抜)
❷インターホンリモコンセット価格	**¥400,200**(税抜)
❸音声リモコンセット価格	**¥390,000**(税抜)
❹カンタンリモコンセット価格	**¥376,800**(税抜)

必要別売品 リモコンコード 台所リモコン用(RK-3P)
リモコンコード 浴室リモコン用(KFR-3P) ※P91参照

お好みで選べる 4タイプ のリモコン

❶別売カラー液晶リモコンセット

KR-86P ¥55,000(税抜)
リモコンコード・リモコンパイプセット別売
エネルック ＋ インターホン・音声機能 ＋ eco機能

台所リモコン
CMR-3013P 非防水形

浴室リモコン
YST-3013P

❷別売インターホンリモコンセット

KR-87P ¥40,000(税抜)
リモコンコード・リモコンパイプセット別売
エネルック ＋ インターホン・音声機能 ＋ eco機能

台所リモコン
CMR-2535P 非防水形

浴室リモコン
YST-2535P

❸別売音声リモコンセット

KR-88V ¥29,800(税抜)
リモコンコード・リモコンパイプセット別売
音声機能 ＋ eco機能

台所リモコン
CMR-2714V 非防水形

浴室リモコン
YST-2714V

❹別売カンタンリモコンセット

KR-89 ¥16,600(税抜)
リモコンコード・リモコンパイプセット別売

台所リモコン
CMR-2910 非防水形

浴室リモコン
YST-2910

別売増設リモコン(どちらか1台)の取付けで
台所・浴室以外からのリモコン操作が可能

別売増設リモコン

リモコンコード別売

CMR-2501SV
非防水形
¥18,000(税抜)

CMR-2801S
非防水形
¥9,000(税抜)

※非防水形リモコンは、浴室内など湿気の多い場所への取付けはできません。
※音声リモコン・カンタンリモコンを選択し、バックアップ電源ユニット(BDU-302)を取付けてピークシフト運転を行う場合は「CMR-2501SV」を使用してください。

バックアップ電源ユニットを取付ければ、
停電してもお湯が使えます。

バックアップ電源ユニット

屋外・屋内兼用
据置・壁掛兼用タイプ
※屋外設置の場合は壁掛のみ

外装色 シャンパンゴールド(防汚鋼板)

外装塗装鋼板
BDU-302 希望小売価格 **¥89,800**(税抜)

水道直圧式 エコフィール 給湯＋強制追いだき

特定保守製品
設計標準使用期間 10年

●関連部品…P91～ ●寸法図…P101～ ●仕様表…P115～

フルオートタイプ 全自動お湯はり

水道直圧 / 比例制御 / 冷水緩和 / 低温出湯 / 2階浴そう / ハイパワー / エネルック(注2) / eco機能(注1) / インターホン(注2) / フルオート / 自動追いだき / 急速湯はり / 保温
たし湯 / 予約(注1) / たし水 / 呼出 / 配管クリーン(自動) / 配管クリーン(手動)(注1) / 配管洗浄(注1) / ソーラー(注3) / 灯油残量表示 / タイムスタンプ / 凍結予防 / 油切れ予告装置(OC-31)(別売) / 油切れ予告装置(OC-5)(別売)

(注1)「リモコンセット:KR-86P・KR-87P・KR-88V」使用時のみ、この機能が使えます。
(注2)「リモコンセット:KR-86P・KR-87P」使用時のみ、この機能が使えます。
(注3)ソーラー接続ユニット(P91参照)の取付けが必要です。また、たし水機能は使用できません。

屋内 強制排気タイプ

給湯出力	46.5kW(40,000kcal/h)

外装高級粉体塗装

EHK-4766DXE リモコン別売

本体希望小売価格 **¥411,000**(税抜)

- 専用排気筒セット(NKPφ100)付(※)
- 油ゴムホース・送油管接続パイプ付
  (屋外オイルタンクと直接接続する場合は、油銅パイプ両フレア付が別途必要です)
- 外形寸法 高790×幅300×奥行591(mm)

❶ カラー液晶リモコンセット価格	¥466,000(税抜)
❷ インターホンリモコンセット価格	¥451,000(税抜)
❸ 音声リモコンセット価格	¥440,800(税抜)
❹ カンタンリモコンセット価格	¥427,600(税抜)

必要別売品	リモコンコード 台所リモコン用(RK-3P) リモコンコード 浴室リモコン用(KFR-3P)	※P91参照

(※)排気筒は、必ず付属品の「専用排気筒セット(NKPφ100)」または別売品の「専用排気筒(NKPφ100)」を使用してください。
他の排気筒を使用しますと排気筒の接続部からドレン水が滴下して、家財等に悪影響を及ぼすおそれがあります。
[専用排気筒および排気筒取付方法の詳細についてはP95参照]

排気延長
総延長5m2曲がりまで

延長保証制度対象商品

目標年度 2006年
省エネ基準達成率 110%
エネルギー消費効率 95.0%

90°エルボの直出し施工が可能です。
EHK-4766DXEは、90°エルボ(付属品)の直出し施工が可能で、機器からすぐに横引きできます。

屋内 強制給排気(FF)タイプ

給湯出力	46.5kW(40,000kcal/h)

外装高級粉体塗装

EHK-4766DXF リモコン別売

本体希望小売価格 **¥421,000**(税抜)

- うす型給排気筒(FF-70-092)付(P96参照)
- 油ゴムホース・送油管接続パイプ付
  (屋外オイルタンクと直接接続する場合は、油銅パイプ両フレア付が別途必要です)
- 外形寸法 高790×幅300×奥行591(mm)

❶ カラー液晶リモコンセット価格	¥476,000(税抜)
❷ インターホンリモコンセット価格	¥461,000(税抜)
❸ 音声リモコンセット価格	¥450,800(税抜)
❹ カンタンリモコンセット価格	¥437,600(税抜)

必要別売品	リモコンコード 台所リモコン用(RK-3P) リモコンコード 浴室リモコン用(KFR-3P)	※P91参照

給排気延長
3m3曲がりまで ※1
[7m3曲がりまで※1.※2]
※1.給気側延長は、φ70ステンレス管を使用。
※2.基板の設定および標高800m以下。

延長保証制度対象商品

目標年度 2006年
省エネ基準達成率 110%
エネルギー消費効率 95.0%

お好みで選べる 4タイプ のリモコン

❶別売カラー液晶リモコンセット

KR-86P ¥55,000(税抜)
リモコンコード・リモコンパイプセット別売
エネルック ＋ インターホン・音声機能 ＋ eco機能

台所リモコン
CMR-3013P 非防水形

浴室リモコン
YST-3013P

❷別売インターホンリモコンセット

KR-87P ¥40,000(税抜)
リモコンコード・リモコンパイプセット別売
エネルック ＋ インターホン・音声機能 ＋ eco機能

台所リモコン
CMR-2535P 非防水形

浴室リモコン
YST-2535P

❸別売音声リモコンセット

KR-88V ¥29,800(税抜)
リモコンコード・リモコンパイプセット別売
音声機能 ＋ eco機能

台所リモコン
CMR-2714V 非防水形

浴室リモコン
YST-2714V

❹別売カンタンリモコンセット

KR-89 ¥16,600(税抜)
リモコンコード・リモコンパイプセット別売

台所リモコン
CMR-2910 非防水形

浴室リモコン
YST-2910

別売増設リモコン(どちらか1台)の取付けで台所・浴室以外からのリモコン操作が可能

別売増設リモコン

リモコンコード別売

CMR-2501SV
非防水形
¥18,000(税抜)

CMR-2801S
非防水形
¥9,000(税抜)

※非防水形リモコンは、浴室内など湿気の多い場所への取付けはできません。
※音声リモコン・カンタンリモコンを選択し、バックアップ電源ユニット(BDU-302)を取付けてピークシフト運転を行う場合は「CMR-2501SV」を使用してください。

バックアップ電源ユニットを取付ければ、停電してもお湯が使えます。

バックアップ電源ユニット

屋外・屋内兼用
据置・壁掛兼用タイプ
※屋外設置の場合は壁掛のみ
外装色 シャンパンゴールド(防汚鋼板)

外装塗装鋼板
BDU-302 希望小売価格 ¥89,800(税抜)

●この誌面に掲載の全商品の価格には消費税が含まれておりません。

水道直圧式 エコフィール 給湯＋強制追いだき

特定保守製品
設計標準使用期間 10年

●関連部品…P91～ ●寸法図…P101～ ●仕様表…P115～

フルオートタイプ 全自動お湯はり

水道直圧 / 比例制御 / 冷水緩和 / 低温出湯 / 2階浴そう / ハイパワー / エネルック(注2) / eco機能(注1) / インターホン(注2) / フルオート / 自動追いだき / 急速湯はり / 保温
たし湯 / 予約(注1) / たし水 / 呼出 / 配管クリーン(自動) / 配管クリーン(手動)(注1) / 配管洗浄(注1) / ソーラー(注3) / 灯油残量表示 / タイムスタンプ / 凍結予防 / 油切れ予告装置(OC-31)(別売) / 油切れ予告装置(OC-5)(別売)

(注1)「リモコンセット:KR-86P・KR-87P・KR-88V」使用時のみ、この機能が使えます。
(注2)「リモコンセット:KR-86P・KR-87P」使用時のみ、この機能が使えます。
(注3)ソーラー接続ユニット(P91参照)の取付けが必要です。また、たし水機能は使用できません。

屋外 前面排気タイプ 壁掛タイプ

給湯出力 46.5kW(40,000kcal/h)

外装色 シャンパンゴールド(防汚鋼板)

延長保証制度対象商品

目標年度 2006年
省エネ基準達成率 110%
エネルギー消費効率 95.0%

外装塗装鋼板
EHKF-4766DKX リモコン別売
本体希望小売価格 **¥403,000**(税抜)

●送油管付
●外形寸法 高655×幅520×奥行250(mm)

❶カラー液晶リモコンセット価格 **¥458,000**(税抜)
❷インターホンリモコンセット価格 **¥443,000**(税抜)
❸音声リモコンセット価格 **¥432,800**(税抜)
❹カンタンリモコンセット価格 **¥419,600**(税抜)

必要別売品 リモコンコード 台所リモコン用(RK-3P)
リモコンコード 浴室リモコン用(KFR-3P) ※P91参照

屋内 強制給排気(FF)タイプ 壁掛タイプ

給湯出力 46.5kW(40,000kcal/h)

給排気延長
3m3曲がりまで ※1
[7m3曲がりまで※1.※2]
※1.給気側延長は、φ70ステンレス管を使用。
※2.基板の設定および標高800m以下。

延長保証制度対象商品

目標年度 2006年
省エネ基準達成率 110%
エネルギー消費効率 95.0%

外装塗装鋼板
EHK-4766DKXF リモコン別売
本体希望小売価格 **¥416,000**(税抜)

●うす型給排気筒付(FF-70-062[うしろ右]またはFF-70-082[よこ]またはFF-70-082R[よこ右])からお選びください。(P96・97参照)
※機器の取替等で給排気筒取付位置が左上方になる場合は、オプションのFF-70-062L(うしろ左)[+¥4,000(税抜)]と置き換えが可能です。(P97参照)
●油ゴムホース付
(屋外オイルタンクと直接接続する場合は、油銅パイプ両フレア付が別途必要です)
●外形寸法 高655×幅470×奥行250(mm)

❶カラー液晶リモコンセット価格 **¥471,000**(税抜)
❷インターホンリモコンセット価格 **¥456,000**(税抜)
❸音声リモコンセット価格 **¥445,800**(税抜)
❹カンタンリモコンセット価格 **¥432,600**(税抜)

必要別売品 リモコンコード 台所リモコン用(RK-3P)
リモコンコード 浴室リモコン用(KFR-3P) ※P91参照

お好みで選べる 4タイプ のリモコン

❶別売カラー液晶リモコンセット
KR-86P ¥55,000(税抜)
リモコンコード・リモコンパイプセット別売
エネルック ＋ インターホン・音声機能 ＋ eco機能

台所リモコン
CMR-3013P 非防水形

浴室リモコン
YST-3013P

❷別売インターホンリモコンセット
KR-87P ¥40,000(税抜)
リモコンコード・リモコンパイプセット別売
エネルック ＋ インターホン・音声機能 ＋ eco機能

台所リモコン
CMR-2535P 非防水形

浴室リモコン
YST-2535P

❸別売音声リモコンセット
KR-88V ¥29,800(税抜)
リモコンコード・リモコンパイプセット別売
音声機能 ＋ eco機能

台所リモコン
CMR-2714V 非防水形

浴室リモコン
YST-2714V

❹別売カンタンリモコンセット
KR-89 ¥16,600(税抜)
リモコンコード・リモコンパイプセット別売

台所リモコン
CMR-2910 非防水形

浴室リモコン
YST-2910

別売増設リモコン(どちらか1台)の取付けで台所・浴室以外からのリモコン操作が可能

別売増設リモコン
リモコンコード別売

CMR-2501SV
非防水形
¥18,000(税抜)

CMR-2801S
非防水形
¥9,000(税抜)

※非防水形リモコンは、浴室内など湿気の多い場所への取付けはできません。
※音声リモコン・カンタンリモコンを選択し、バックアップ電源ユニット(BDU-302)を取付けてピークシフト運転を行う場合は「CMR-2501SV」を使用してください。

バックアップ電源ユニットを取付ければ、停電してもお湯が使えます。

バックアップ電源ユニット
屋外・屋内兼用
据置・壁掛兼用タイプ
※屋外設置の場合は壁掛のみ

外装色 シャンパンゴールド(防汚鋼板)

外装塗装鋼板
BDU-302 希望小売価格 **¥89,800**(税抜)

水道直圧式 エコフィール 給湯＋強制追いだき

特定保守製品
設計標準使用期間 10年

●関連部品…P91～ ●寸法図…P101～ ●仕様表…P115～

水道直圧 / 比例制御 / 冷水緩和 / 低温出湯 / 2階浴そう / ハイパワー(注4) / エネルック(注2) / eco機能(注1) / インターホン(注2) / オート / 急速湯はり / 保温
たし湯 / 予約(注1) / たし水 / 呼出 / 配管クリーン(手動)(注1) / 配管洗浄(注1) / ソーラー(注3) / 灯油残量表示 / タイムスタンプ / 凍結予防 / 油切れ予告装置(OC-31)(別売) / 油切れ予告装置(OC-5)(別売)

(注1)「リモコンセット:KR-86P・KR-87P・KR-88V」使用時のみ、この機能が使えます。
(注2)「リモコンセット:KR-86P・KR-87P」使用時のみ、この機能が使えます。
(注3)ソーラー接続ユニット(P91参照)の取付けが必要です。
また、たし水機能は使用できません。
(注4)EHKF-4766DA・EHK-4766DAFのみ

オートタイプ 自動お湯はり

屋外 前面排気タイプ

給湯出力 46.5kW(40,000kcal/h)

外装色 シャンパンゴールド(防汚鋼板)

延長保証制度対象商品

目標年度 2006年
省エネ基準達成率 110%
エネルギー消費効率 95.0%

外装塗装鋼板
EHKF-4766DA リモコン別売
本体希望小売価格 **¥360,200**(税抜)

●送油管付
●外形寸法 高750×幅540×奥行248(mm)

1 カラー液晶リモコンセット価格 **¥415,200**(税抜)
2 インターホンリモコンセット価格 **¥400,200**(税抜)
3 音声リモコンセット価格 **¥390,000**(税抜)
4 カンタンリモコンセット価格 **¥376,800**(税抜)

必要別売品 リモコンコード 台所リモコン用(RK-3P) リモコンコード 浴室リモコン用(KFR-3P) ※P91参照

屋外 前面排気タイプ

給湯出力 39.0kW(33,500kcal/h)

外装色 シャンパンゴールド(防汚鋼板)

延長保証制度対象商品

目標年度 2006年
省エネ基準達成率 110%
エネルギー消費効率 95.0%

外装塗装鋼板
EHKF-3966DA リモコン別売
本体希望小売価格 **¥330,200**(税抜)

●送油管付
●外形寸法 高750×幅540×奥行248(mm)

1 カラー液晶リモコンセット価格 **¥385,200**(税抜)
2 インターホンリモコンセット価格 **¥370,200**(税抜)
3 音声リモコンセット価格 **¥360,000**(税抜)
4 カンタンリモコンセット価格 **¥346,800**(税抜)

必要別売品 リモコンコード 台所リモコン用(RK-3P) リモコンコード 浴室リモコン用(KFR-3P) ※P91参照

屋内 強制給排気(FF)タイプ

給湯出力 46.5kW(40,000kcal/h)

給排気延長
3m3曲がりまで ※1
[7m3曲がりまで※1.※2]
※1.給気側延長は、φ70ステンレス管を使用。
※2.基板の設定および標高800m以下。

延長保証制度対象商品

目標年度 2006年
省エネ基準達成率 110%
エネルギー消費効率 95.0%

外装高級粉体塗装
EHK-4766DAF リモコン別売
本体希望小売価格 **¥397,000**(税抜)

●うす型給排気筒(FF-70-092)付(P96参照)
●油ゴムホース・送油管接続パイプ付
(屋外オイルタンクと直接接続する場合は、油銅パイプ両フレア付が別途必要です)
●外形寸法 高790×幅300×奥行591(mm)

1 カラー液晶リモコンセット価格 **¥452,000**(税抜)
2 インターホンリモコンセット価格 **¥437,000**(税抜)
3 音声リモコンセット価格 **¥426,800**(税抜)
4 カンタンリモコンセット価格 **¥413,600**(税抜)

必要別売品 リモコンコード 台所リモコン用(RK-3P) リモコンコード 浴室リモコン用(KFR-3P) ※P91参照

お好みで選べる 4タイプ のリモコン

1 別売カラー液晶リモコンセット
KR-86P ¥55,000(税抜)
リモコンコード・リモコンパイプセット別売
エネルック ＋ インターホン・音声機能 ＋ eco機能

台所リモコン
CMR-3013P 非防水形

浴室リモコン
YST-3013P

2 別売インターホンリモコンセット
KR-87P ¥40,000(税抜)
リモコンコード・リモコンパイプセット別売
エネルック ＋ インターホン・音声機能 ＋ eco機能

台所リモコン
CMR-2535P 非防水形

浴室リモコン
YST-2535P

3 別売音声リモコンセット
KR-88V ¥29,800(税抜)
リモコンコード・リモコンパイプセット別売
音声機能 ＋ eco機能

台所リモコン
CMR-2714V 非防水形

浴室リモコン
YST-2714V

4 別売カンタンリモコンセット
KR-89 ¥16,600(税抜)
リモコンコード・リモコンパイプセット別売

台所リモコン
CMR-2910 非防水形

浴室リモコン
YST-2910

別売増設リモコン(どちらか1台)の取付けで台所・浴室以外からのリモコン操作が可能

別売増設リモコン
リモコンコード別売

CMR-2501SV
非防水形
¥18,000(税抜)

CMR-2801S
非防水形
¥9,000(税抜)

※非防水形リモコンは、浴室内など湿気の多い場所への取付けはできません。
※音声リモコン・カンタンリモコンを選択し、バックアップ電源ユニット(BDU-302)を取付けてピークシフト運転を行う場合は「CMR-2501SV」を使用してください。

バックアップ電源ユニットを取付ければ、停電してもお湯が使えます。

バックアップ電源ユニット
屋外・屋内兼用
据置・壁掛兼用タイプ
※屋外設置の場合は壁掛のみ

外装色 シャンパンゴールド(防汚鋼板)

外装塗装鋼板
BDU-302 希望小売価格 ¥89,800(税抜)

●この誌面に掲載の全商品の価格には消費税が含まれておりません。

水道直圧式

エコフィール 給湯＋強制追いだき

特定保守製品
設計標準使用期間 10年

●関連部品…P91～　●寸法図…P101～　●仕様表…P115～

水道直圧 | 比例制御 | 冷水緩和 | 低温出湯 | 2階浴そう | ハイパワー | eco機能(注1) | 定量お知らせ | 保温 | 呼出 | ソーラー(注2)
灯油残量表示 | タイムスタンプ | 凍結予防 | 油切れ予告装置(OC-31)(別売) | 油切れ予告装置(OC-5)(別売)

(注1)「リモコンセット:KR-90V」使用時のみ、この機能が使えます。
(注2)設定した給湯温度に関係なく高温のお湯が出ることがありますのでやけどに注意してください。

定量お知らせ機能

屋内 強制給排気(FF)タイプ
壁掛タイプ

給湯出力	46.5kW(40,000kcal/h)

給排気延長
3m3曲がりまで ※1 [7m3曲がりまで※1.※2]

※1.給気側延長は、φ70ステンレス管を使用。
※2.基板の設定および標高800m以下。

延長保証制度対象商品

目標年度 2006年
省エネ基準達成率 110%
エネルギー消費効率 95.0%

外装塗装鋼板
EHK-4766DKF リモコン別売
本体希望小売価格 **¥353,000**(税抜)

●うす型給排気筒付(FF-70-062[うしろ右]またはFF-70-082[よこ]またはFF-70-082R[よこ右])からお選びください。(P96･97参照)
※機器の取替等で給排気筒取付位置が左上方になる場合は、オプションのFF-70-062L(うしろ左)[+¥4,000(税抜)]と置き換えが可能です。(P97参照)
●油ゴムホース付
(屋外オイルタンクと直接接続する場合は、油銅パイプ両フレア付が別途必要です)
●外形寸法　高655×幅470×奥行250(mm)

❶音声リモコンセット価格 **¥382,800**(税抜)
❷カンタンリモコンセット価格 **¥369,600**(税抜)

必要別売品	リモコンコード 台所リモコン用(RK-3P) リモコンコード 浴室リモコン用(KFR-3P)	※P91参照

お好みで選べる 2タイプ のリモコン

❶別売音声リモコンセット

KR-90V　¥29,800(税抜)
リモコンコード･リモコンパイプセット別売

音声機能 ＋ eco機能

台所リモコン
CMR-2715V 非防水形

浴室リモコン
YST-2715V

❷別売カンタンリモコンセット

KR-91　¥16,600(税抜)
リモコンコード･リモコンパイプセット別売

台所リモコン
CMR-2911 非防水形

浴室リモコン
YST-2911

バックアップ電源ユニットを取付ければ、
停電してもお湯が使えます。

バックアップ電源ユニット

屋外･屋内兼用
据置･壁掛兼用タイプ
※屋外設置の場合は壁掛のみ
外装色 シャンパンゴールド(防汚鋼板)

外装塗装鋼板
BDU-302　希望小売価格 **¥89,800**(税抜)

別売増設リモコン(どちらか1台)の取付けで
台所･浴室以外からのリモコン操作が可能

別売増設リモコン

リモコンコード別売

CMR-2501SV
非防水形
¥18,000(税抜)

CMR-2801S
非防水形
¥9,000(税抜)

※非防水形リモコンは、浴室内など湿気の多い場所への取付けはできません。
※バックアップ電源ユニット(BDU-302)を取付けて、ピークシフト運転を行う場合は「CMR-2501SV」を使用してください。

水道直圧式

エコフィール 給湯専用

特定保守製品
設計標準使用期間 10年

●関連部品…P91～ ●寸法図…P101～ ●仕様表…P115～

水道直圧 | 比例制御 | 冷水緩和 | 低温出湯 | ハイパワー(注5) | eco機能(注1) | 定量止水(注1) | 定量お知らせ(注2) | 呼出(注3) | ソーラー(注4) | 灯油残量表示 | タイムスタンプ | 凍結予防 | 油切れ予告装置(OC-31)(別売) | 油切れ予告装置(OC-5)(別売)

(注1)「リモコンセット:IR-28V」使用時のみ、この機能が使えます。
(注2)「リモコンセット:IR-29」使用時のみ、この機能が使えます。
(注3)別売防水形増設リモコン取付時のみ、この機能が使えます。
(注4)設定した給湯温度に関係なく高温のお湯が出ることがありますのでやけどに注意してください。
(注5)EHIF-4766DSN・EHI-4766DSNのみ。

定量止水(オートストップ)(注1)

屋外 前面排気タイプ

給湯出力 46.5kW(40,000kcal/h)

延長保証制度対象商品

目標年度2006年
省エネ基準達成率 110%
エネルギー消費効率 95.0%

外装ステンレス製
EHIF-4766DSN リモコン別売
本体希望小売価格 **¥266,000**(税抜)
●送油管付
●外形寸法 高750×幅540×奥行248(mm)
❶音声リモコンセット価格 **¥281,500**(税抜)
❷カンタンリモコンセット価格 **¥276,000**(税抜)
必要別売品 リモコンコード 台所リモコン用(RK-3P) ※P91参照

屋外 前面排気タイプ

給湯出力 39.0kW(33,500kcal/h)

延長保証制度対象商品

目標年度2006年
省エネ基準達成率 110%
エネルギー消費効率 95.0%

外装ステンレス製
EHIF-3966DSN リモコン別売
本体希望小売価格 **¥235,000**(税抜)
●送油管付
●外形寸法 高750×幅540×奥行248(mm)
❶音声リモコンセット価格 **¥250,500**(税抜)
❷カンタンリモコンセット価格 **¥245,000**(税抜)
必要別売品 リモコンコード 台所リモコン用(RK-3P) ※P91参照

屋外 無煙突タイプ

給湯出力 46.5kW(40,000kcal/h)

延長保証制度対象商品

目標年度2006年
省エネ基準達成率 110%
エネルギー消費効率 95.0%

外装ステンレス製
EHI-4766DSN リモコン別売
本体希望小売価格 **¥293,000**(税抜)
●拡散排気筒(Rトップ)付
●送油管付
●外形寸法 高790×幅300×奥行591(mm)
❶音声リモコンセット価格 **¥308,500**(税抜)
❷カンタンリモコンセット価格 **¥303,000**(税抜)
必要別売品 リモコンコード 台所リモコン用(RK-3P) ※P91参照

屋内 強制排気タイプ(※専用排気筒必要)

給湯出力 46.5kW(40,000kcal/h)

排気延長
総延長5m2曲がりまで
(立上がり1m以上)

延長保証制度対象商品

目標年度2006年
省エネ基準達成率 110%
エネルギー消費効率 95.0%

外装ステンレス製 拡散排気筒なし
EHI-4766DSN リモコン別売
本体希望小売価格 **¥290,000**(税抜)
●排気筒接続径(Φ100) ●送油管付
●外形寸法 高790×幅300×奥行591(mm)
❶音声リモコンセット価格 **¥305,500**(税抜)
❷カンタンリモコンセット価格 **¥300,000**(税抜)
必要別売品 リモコンコード 台所リモコン用(RK-3P) ※P91参照

(※)排気筒を取付ける場合は、必ず「専用排気筒(NKPφ100)」を使用してください。他の排気筒を使用しますと排気筒の接続部からドレン水が滴下して、家財等に悪影響を及ぼすおそれがあります。
[専用排気筒および排気筒取付方法の詳細についてはP95参照]

バックアップ電源ユニットを取付ければ、停電してもお湯が使えます。

バックアップ電源ユニット

屋外・屋内兼用
据置・壁掛兼用タイプ
※屋外設置の場合は壁掛のみ
外装色 シャンパンゴールド(防汚鋼板)

外装塗装鋼板
BDU-302 希望小売価格 ¥89,800(税抜)

お好みで選べる 2タイプ のリモコン

❶別売音声リモコンセット

IR-28V ¥15,500(税抜)
リモコンコード別売
音声機能 + eco機能

定量止水(オートストップ)対応

台所リモコン
CMR-2717V 非防水形

❷別売カンタンリモコンセット

IR-29 ¥10,000(税抜)
リモコンコード別売

定量お知らせ対応

台所リモコン
CMR-2914 非防水形

別売増設リモコン(どちらか1台)の取付けで台所以外からのリモコン操作が可能

IR-28V・IR-29用
別売増設リモコン リモコンコード別売

CMR-2501SV 非防水形 ¥18,000(税抜)
CMR-2801S 非防水形 ¥9,000(税抜)

※バックアップ電源ユニット(BDU-302)を取付けて、ピークシフト運転を行う場合は「CMR-2501SV」を使用してください。

さらに、別売防水形増設リモコンの取付けで浴室でシャワー等の湯温調節ができます

IR-28V用
別売音声防水形増設リモコン
音声機能 + eco機能
¥16,000(税抜)
リモコンコード・リモコンパイプセット別売

YST-2706V

IR-29用
別売防水形増設リモコン
¥12,500(税抜)
リモコンコード・リモコンパイプセット別売

YST-2903

※非防水形リモコンは、浴室内など湿気の多い場所への取付けはできません。

●この誌面に掲載の全商品の価格には消費税が含まれておりません。

水道直圧式 エコフィール 給湯専用

特定保守製品
設計標準使用期間 10年

●関連部品…P91～ ●寸法図…P101～ ●仕様表…P115～

水道直圧 | 比例制御 | 冷水緩和 | 低温出湯 | ハイパワー(注4) | eco機能(注1) | 定量お知らせ | 呼出(注2) | ソーラー(注3) | 灯油残量表示 | タイムスタンプ | 凍結予防 | 油切れ予告装置(OC-31)(別売) | 油切れ予告装置(OC-5)(別売)

(注1)「リモコンセット:IR-26V」使用時のみ、この機能が使えます。
(注2)別売防水形増設リモコン取付時のみ、この機能が使えます。
(注3)設定した給湯温度に関係なく高温のお湯が出ることがありますのでやけどに注意してください。
(注4)EHI-4766DKF・EHI-4766DFのみ。

定量お知らせ機能

屋内 強制給排気(FF)タイプ
壁掛タイプ

給湯出力 46.5kW(40,000kcal/h)

給排気延長
3m3曲がりまで ※1
[7m3曲がりまで※1.※2]
※1.給気側延長は、φ70ステンレス管を使用。
※2.基板の設定および標高800m以下。

延長保証制度対象商品

目標年度 2006年
省エネ基準達成率 110%
エネルギー消費効率 95.0%

外装塗装鋼板
EHI-4766DKF リモコン別売
本体希望小売価格 **¥286,000**(税抜)

●うす型給排気筒付(FF-70-062[うしろ右]またはFF-70-082[よこ]またはFF-70-082R[よこ右])からお選びください。(P96・97参照)
※機器の取替等で給排気筒取付位置が左上方になる場合は、オプションのFF-70-062L(うしろ左)[+¥4,000(税抜)]と置き換えが可能です。(P97参照)
●油ゴムホース付
(屋外オイルタンクと直接接続する場合は、油銅パイプ両フレア付が別途必要です)
●外形寸法 高655×幅470×奥行250(mm)

❶音声リモコンセット価格 **¥301,500**(税抜)
❷カンタンリモコンセット価格 **¥296,000**(税抜)

必要別売品 リモコンコード 台所リモコン用(RK-3P) ※P91参照

屋内 強制給排気(FF)タイプ

給湯出力 46.5kW(40,000kcal/h)

給排気延長
3m3曲がりまで ※1
[7m3曲がりまで※1.※2]
※1.給気側延長は、φ70ステンレス管を使用。
※2.基板の設定および標高800m以下。

延長保証制度対象商品

目標年度 2006年
省エネ基準達成率 110%
エネルギー消費効率 95.0%

外装高級粉体塗装
EHI-4766DF リモコン別売
本体希望小売価格 **¥286,000**(税抜)

●うす型給排気筒(FF-70-092)付(P96参照)
●油ゴムホース・送油管接続パイプ付
(屋外オイルタンクと直接接続する場合は、油銅パイプ両フレア付が別途必要です)
●外形寸法 高790×幅300×奥行591(mm)

❶音声リモコンセット価格 **¥301,500**(税抜)
❷カンタンリモコンセット価格 **¥296,000**(税抜)

必要別売品 リモコンコード 台所リモコン用(RK-3P) ※P91参照

屋内 強制給排気(FF)タイプ

給湯出力 39.0kW(33,500kcal/h)

給排気延長
3m3曲がりまで ※1
[7m3曲がりまで※1.※2]
※1.給気側延長は、φ70ステンレス管を使用。
※2.基板の設定および標高800m以下。

延長保証制度対象商品

目標年度 2006年
省エネ基準達成率 110%
エネルギー消費効率 95.0%

外装高級粉体塗装
EHI-3966DF リモコン別売
本体希望小売価格 **¥256,000**(税抜)

●うす型給排気筒(FF-70-092)付(P96参照)
●油ゴムホース・送油管接続パイプ付
(屋外オイルタンクと直接接続する場合は、油銅パイプ両フレア付が別途必要です)
●外形寸法 高790×幅300×奥行591(mm)

❶音声リモコンセット価格 **¥271,500**(税抜)
❷カンタンリモコンセット価格 **¥266,000**(税抜)

必要別売品 リモコンコード 台所リモコン用(RK-3P) ※P91参照

バックアップ電源ユニットを取付ければ、
停電してもお湯が使えます。

バックアップ電源ユニット

屋外・屋内兼用
据置・壁掛兼用タイプ
※屋外設置の場合は壁掛のみ

外装色 シャンパンゴールド(防汚鋼板)

外装塗装鋼板
BDU-302 希望小売価格 ¥89,800(税抜)

お好みで選べる 2タイプ のリモコン

❶別売音声リモコンセット

IR-26V ¥15,500(税抜)
リモコンコード別売

音声機能 + eco機能

台所リモコン
CMR-2716V 非防水形

❷別売カンタンリモコンセット

IR-29 ¥10,000(税抜)
リモコンコード別売

台所リモコン
CMR-2914 非防水形

別売増設リモコン(どちらか1台)の取付けで
台所以外からのリモコン操作が可能

別売増設リモコン

リモコンコード別売

CMR-2501SV 非防水形 ¥18,000(税抜)
CMR-2801S 非防水形 ¥9,000(税抜)

※バックアップ電源ユニット(BDU-302)を取付けて、ピークシフト運転を行う場合は「CMR-2501SV」を使用してください。

さらに、別売防水形増設リモコンの取付けで
浴室でシャワー等の湯温調節ができます

別売防水形増設リモコン

¥12,500(税抜)
リモコンコード・
リモコンパイプセット別売

YST-2903

※非防水形リモコンは、浴室内など湿気の多い場所への取付けはできません。

太陽熱温水器接続専用「エコフィール」!!

「エコフィール」に、灯油を使用せずCO2も排出しないエコ商品の「太陽熱温水器」が接続できます。太陽熱温水器で温めたお湯を利用して、とことん灯油使用量の節約とCO2排出量の削減にこだわった、環境を考えた石油給湯器です。

選べる!! 使える!! 3つの給湯モード!!

リモコンのソーラスイッチで給湯モードの切替

●ソーラ1モード

太陽熱温水器のお湯と水道水を使用します。給湯器は燃焼しないので、灯油代は0円!! ※1

夏場の晴れた日などで、太陽熱温水器のお湯が高温の場合

●ソーラ2モード

太陽熱温水器のお湯がぬるくなると給湯器が燃焼加熱してお湯をつくります!! ※2

曇りの日などで、太陽熱温水器のお湯がぬるい場合

●ボイラーモード

水道水のみを使用します。給湯器が燃焼加熱しますが、エコフィールなので灯油の使用量を節約できます!!

冬場の雨や曇りの日などで太陽熱温水器のお湯が冷たい場合

※1: 太陽熱温水器のお湯の温度が下がっても、給湯器が燃焼加熱しない節約モードなので、設定温度のお湯が出ない場合があります。

※2: 太陽熱温水器のお湯の温度により、必要に応じて給湯器が燃焼加熱して設定温度のお湯をつくります。

エコフィール 給湯専用

特定保守製品
設計標準使用期間 10年

●関連部品…P91～ ●寸法図…P101～ ●仕様表…P115～

水道直圧 | 比例制御 | 冷水緩和 | 低温出湯 | ハイパワー | eco機能 | 定量お知らせ | ソーラー | タイムスタンプ | 凍結予防 | 油切れ予告装置(OC-31)(別売) | 油切れ予告装置(OC-5)(別売)

定量お知らせ機能

屋外 前面排気タイプ

給湯出力	46.5kW(40,000kcal/h)

外装ステンレス製

EHIF-4765DSW

希望小売価格 **¥300,000**(税抜)

●台所リモコン付(リモコンコード別売)
●送油管付
●外形寸法　高895×幅595×奥行248(mm)

必要別売品	リモコンコード 台所リモコン用(RK-3P)	※P91参照

延長保証制度対象商品

目標年度 2006年
省エネ基準達成率 110%
エネルギー消費効率 95.0%

別売 専用加圧ポンプ(給湯器との連絡線(2心×2m)付)
・SHC-1031CF1(50Hz/60Hz)……¥103,900(税抜)
※自然循環形太陽熱温水器を使用する場合、必要になります。

台所リモコン付

音声リモコン

音声機能 ＋ eco機能

台所リモコン
CMR-2529V 非防水形

リモコンコード別売

※非防水形リモコンは、浴室内など湿気の多い場所への取付けはできません。

EHIF-4765DSWと水道直結式太陽熱温水器を接続する場合

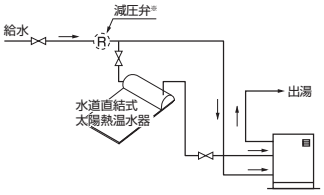

※減圧弁は、0.25MPaの減圧弁を使用してください。

EHIF-4765DSWと自然循環形太陽熱温水器を接続する場合

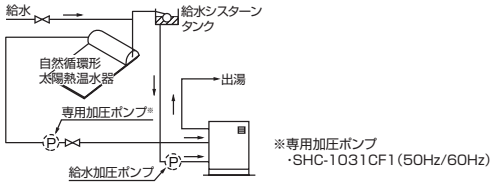

●自然循環形太陽熱温水器との接続の場合、専用加圧ポンプ(別売品)の取付けが必要です。

●この誌面に掲載の全商品の価格には消費税が含まれておりません。

減圧式 高圧力型
減圧式 標準圧力型

業界初※1 〈給湯〉だけでなく〈追いだき〉もダブルで高効率!

追いだき時も排気熱を利用する **Wエコフィール**

追いだき機能は、おふろのお湯を入れ替えずに沸かしなおして入浴される方や、入浴時間が家族バラバラで保温時間が長いご家庭では大変便利です。「Wエコフィール」は、おふろの追いだき回路でも排気熱を利用することで高効率化を実現し、給湯側だけではなく、おふろの追いだき時も従来品に比べ省エネになりました。

給湯＋追いだき Wエコフィールはここがすごい!

業界初※1

給湯時も排気熱利用

【給湯運転時】

約83%（従来機種※5）▶ 約95%（エコフィール）

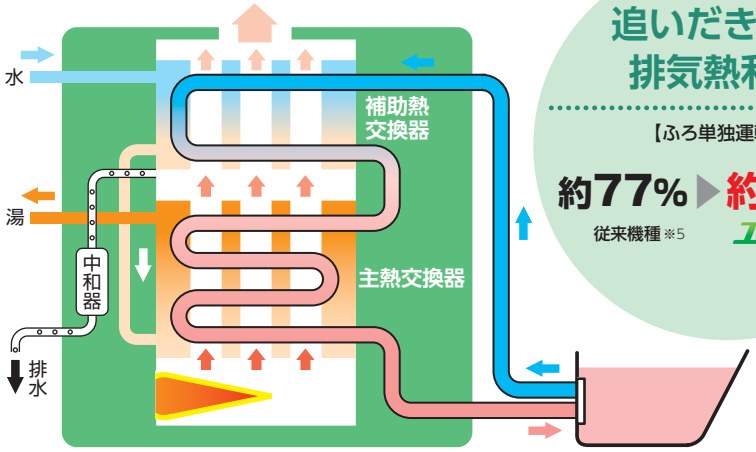

追いだき時も排気熱利用

【ふろ単独運転時】

約77%（従来機種※5）▶ 約87%（エコフィール）

年間92Lの灯油を節約!※2

(Wエコフィール[EHK(F)-4567SAGH]の場合)

- 排気熱を利用することで、給湯熱効率を95%に、ふろ熱効率を87%に向上。
- 灯油の使用量が減り、1年で約9,400円の節約!※3

CO_2の排出量を約12%削減!!※2

(Wエコフィール[EHK(F)-4567SAGH]の場合)

- 熱効率のアップにより、年間で約230kg-CO_2削減。※4
- 杉の木に換算して約16本分のCO_2削減効果があります。

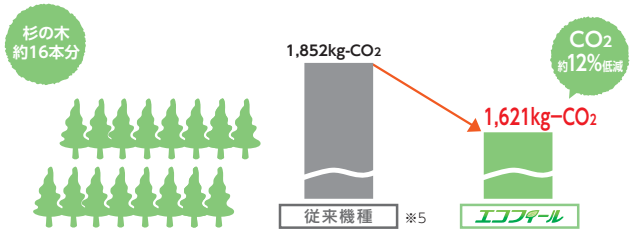

※1：2012年9月発売
※2：給湯・追いだきをそれぞれ単独で使用した場合の合計。
※3：石油給湯器(給湯熱効率83%、ふろ熱効率77%)と比べた場合。
「給湯使用条件」(4人家族想定、入水温度は通年で平均18℃)
■灯油価格102円/L(2020年1月6日 全国平均配達価格/資源エネルギー庁発表)
●ふろお湯はり：200L×42℃　●シャワー：12L/分×5分/人×4人=240L×40℃　●洗面：6L/分×2分/人×4人=48L×40℃　●台所：8L/分×3分/回×3回=72L×37℃　●追いだき：2日に1回　20→40℃
※4：杉の木1本あたりのCO_2吸収量は、1年で平均して約14kgとしています。(「地球温暖化防止のための緑の吸収源対策」環境省/林野庁より試算)
※5：給湯熱効率83%、ふろ熱効率77%の石油給湯器。

腐食に強い!

ステンレス化で高耐久

減圧式 高圧力型: EHKF-4567SXGH、EHK-4567SXGH、EHKF-4567SAGH、EHK-4567SAGH、EHIF-4567SGH、EHI-4567SGH

減圧式 標準圧力型: EHKF-4567SAG、EHK-4567SAG、EHKF-3867SAG、EHK-3867SAG、EHK-3867F、EHIF-4567SG、EHI-4567SG、EHI-4567S、EHIF-3867SG、EHI-3867SG、EHI-3867S、EHI-3867F

熱交換器は従来よりオールステンレス。さらに、給水・給湯・お湯はりパイプにステンレスを採用することで、高い耐久性を誇ります。**「減圧式 高圧力型」は上水道用です。**

注意!!

- 井戸水・地下水を給水したことにより発生した析出物(炭酸カルシウムなど)に起因する故障修理は、保証期間内でも有償となります。

減圧式 高圧力型 Wエコフィール

減圧式の「2倍」の給湯圧力で、シャワーの勢いが違う。2階への給湯もラクラク!

給湯＋強制追いだき

特定保守製品
設計標準使用期間 10年

●関連部品…P91～ ●寸法図…P101～ ●仕様表…P115～

フルオートタイプ 全自動お湯はり

減圧式(高圧力) 冷水緩和 低温出湯 1階浴そう ハイパワー IoT(注4) ふろタイマー(注3) エネルック(注2) eco機能(注1) インターホン(注2) フルオート 自動追いだき 急速湯はり 保温 たし湯
予約(注1) たし水 呼出 配管クリーン(自動) 配管クリーン(手動)(注1) 配管洗浄(注1) 減圧弁内蔵 ソーラー(注5) 灯油残量表示 タイムスタンプ ステンレスパイプ(注6) 凍結予防 油切れ予告装置(OC-31)(別売) 油切れ予告装置(OC-5)(別売)

(注1)「リモコンセット:KR-106PM・KR-108P・KR-107V」使用時のみ、この機能が使えます。
(注2)「リモコンセット:KR-106PM・KR-108P」使用時のみ、この機能が使えます。
(注3)「リモコンセット:KR-106PM」使用時のみ、この機能が使えます。
(注4)「リモコンセット:KR-106PM」を選択し、無線LANでインターネットに接続する必要があります。
(注5)水道直結式太陽熱温水器のみ取付可能で、ソーラー接続ユニット(P91参照)の取付けが必要です。また、たし水機能は使用できません。
(注6)「減圧式 高圧力型」は上水道用です。

屋外 前面排気タイプ

給湯出力 45.3kW(39,000kcal/h)

延長保証制度対象商品

連続給湯効率 95.0%
※高圧力型は省エネ法の対象外です。

外装ステンレス製
EHKF-4567SXGH リモコン別売 NEW
本体希望小売価格 **¥386,000**(税抜)

●送油管付
●外形寸法 高929×幅590×奥行300(mm)

1 無線LAN対応タッチパネルリモコンセット価格 **¥444,000**(税抜)
2 インターホンリモコンセット価格 **¥426,000**(税抜)
3 音声リモコンセット価格 **¥415,800**(税抜)
4 カンタンリモコンセット価格 **¥402,600**(税抜)

必要別売品 リモコンコード 台所リモコン用(RK-3P) リモコンコード 浴室リモコン用(KFR-3P) ※P91参照

屋外 無煙突タイプ

給湯出力 45.3kW(39,000kcal/h)

延長保証制度対象商品

連続給湯効率 95.0%
※高圧力型は省エネ法の対象外です。

外装ステンレス製
EHK-4567SXGH リモコン別売 NEW
本体希望小売価格 **¥386,000**(税抜)

●拡散排気筒(Rトップ)付 ●送油管付
●外形寸法 高933×幅300×奥行591(mm)

1 無線LAN対応タッチパネルリモコンセット価格 **¥444,000**(税抜)
2 インターホンリモコンセット価格 **¥426,000**(税抜)
3 音声リモコンセット価格 **¥415,800**(税抜)
4 カンタンリモコンセット価格 **¥402,600**(税抜)

必要別売品 リモコンコード 台所リモコン用(RK-3P) リモコンコード 浴室リモコン用(KFR-3P) ※P91参照

屋内 強制排気タイプ(※専用排気筒必要)

給湯出力 45.3kW(39,000kcal/h)

排気延長 総延長5m2曲がりまで(立上がり1m以上)

延長保証制度対象商品

連続給湯効率 95.0%
※高圧力型は省エネ法の対象外です。

外装ステンレス製 拡散排気筒なし
EHK-4567SXGH リモコン別売 NEW
本体希望小売価格 **¥383,000**(税抜)

●排気筒接続径(Φ100) ●送油管付
●外形寸法 高933×幅300×奥行591(mm)

1 無線LAN対応タッチパネルリモコンセット価格 **¥441,000**(税抜)
2 インターホンリモコンセット価格 **¥423,000**(税抜)
3 音声リモコンセット価格 **¥412,800**(税抜)
4 カンタンリモコンセット価格 **¥399,600**(税抜)

必要別売品 リモコンコード 台所リモコン用(RK-3P) リモコンコード 浴室リモコン用(KFR-3P) ※P91参照

(※)排気筒を取付ける場合は、必ず「専用排気筒(NKPφ100)」を使用してください。他の排気筒を使用しますと排気筒の接続部からドレン水が滴下して、家財等に悪影響を及ぼすおそれがあります。
[専用排気筒および排気筒取付方法の詳細についてはP95参照]

お好みで選べる 4タイプ のリモコン

❶別売無線LAN対応タッチパネルリモコンセット
KR-106PM ¥58,000(税抜)
リモコンコード・リモコンパイプセット別売
エネルック ＋ インターホン・音声機能 ＋ eco機能

台所リモコン CMR-3101PM 非防水形

浴室リモコン YST-3101P

❷別売インターホンリモコンセット
KR-108P ¥40,000(税抜)
リモコンコード・リモコンパイプセット別売
エネルック ＋ インターホン・音声機能 ＋ eco機能

台所リモコン CMR-2535P 非防水形

浴室リモコン YST-2535P

❸別売音声リモコンセット
KR-107V ¥29,800(税抜)
リモコンコード・リモコンパイプセット別売
音声機能 ＋ eco機能

台所リモコン CMR-2714V 非防水形

浴室リモコン YST-2716V

❹別売カンタンリモコンセット
KR-89 ¥16,600(税抜)
リモコンコード・リモコンパイプセット別売

台所リモコン CMR-2910 非防水形

浴室リモコン YST-2910

別売増設リモコン(どちらか1台)の取付けで台所・浴室以外からのリモコン操作が可能

別売増設リモコン
リモコンコード別売

CMR-2501SV 非防水形 ¥18,000(税抜)

CMR-2801S 非防水形 ¥9,000(税抜)

※非防水形リモコンは、浴室内など湿気の多い場所への取付けはできません。
※音声リモコン・カンタンリモコンを選択し、バックアップ電源ユニット(BDU-302)を取付けてピークシフト運転を行う場合は「CMR-2501SV」を使用してください。

バックアップ電源ユニットを取付ければ、停電してもお湯が使えます。

バックアップ電源ユニット

屋外・屋内兼用
据置・壁掛兼用タイプ
※屋外設置の場合は壁掛のみ
外装色 シャンパンゴールド(防汚鋼板)

外装塗装鋼板
BDU-302 希望小売価格 ¥89,800(税抜)

●この誌面に掲載の全商品の価格には消費税が含まれておりません。

減圧式 高圧力型 Wエコフィール

減圧式の「2倍」の給湯圧力で、シャワーの勢いが違う。2階への給湯もラクラク!

給湯＋強制追いだき

特定保守製品
設計標準使用期間 10年

●関連部品…P91～ ●寸法図…P101～ ●仕様表…P115～

減圧式(高圧力) | 冷水緩和 | 低温出湯 | 1階浴そう | ハイパワー | IoT(注3) | エネルック(注2) | eco機能(注1) | インターホン(注2) | オート | 急速湯はり | 保温 | たし湯

予約(注1) | たし水 | 呼出 | 配管クリーン(手動)(注1) | 配管洗浄(注1) | 減圧弁内蔵 | ソーラー(注4) | 灯油残量表示 | タイムスタンプ | ステンレスパイプ(注5) | 凍結予防 | 油切れ予告装置(OC-31)(別売) | 油切れ予告装置(OC-5)(別売)

(注1)「リモコンセット:KR-106PM・KR-108P・KR-107V」使用時のみ、この機能が使えます。
(注2)「リモコンセット:KR-106PM・KR-108P」使用時のみ、この機能が使えます。
(注3)「リモコンセット:KR-106PM」を選択し、無線LANでインターネットに接続する必要があります。
(注4)水道直結式太陽熱温水器のみ取付可能で、ソーラー接続ユニット(P91参照)の取付けが必要です。また、たし水機能は使用できません。
(注5)「減圧式 高圧力型」は上水道用です。

オートタイプ 自動お湯はり

屋外 前面排気タイプ

給湯出力 45.3kW(39,000kcal/h)

延長保証制度対象商品

連続給湯効率 95.0%
※高圧力型は省エネ法の対象外です。

外装ステンレス製
EHKF-4567SAGH リモコン別売 NEW
本体希望小売価格 **¥356,000**(税抜)

●送油管付
●外形寸法 高929×幅590×奥行300(mm)

1 無線LAN対応タッチパネルリモコンセット価格 **¥414,000**(税抜)
2 インターホンリモコンセット価格 **¥396,000**(税抜)
3 音声リモコンセット価格 **¥385,800**(税抜)
4 カンタンリモコンセット価格 **¥372,600**(税抜)

必要別売品 リモコンコード 台所リモコン用(RK-3P) リモコンコード 浴室リモコン用(KFR-3P) ※P91参照

屋外 無煙突タイプ

給湯出力 45.3kW(39,000kcal/h)

延長保証制度対象商品

連続給湯効率 95.0%
※高圧力型は省エネ法の対象外です。

外装ステンレス製
EHK-4567SAGH リモコン別売 NEW
本体希望小売価格 **¥356,000**(税抜)

●拡散排気筒(Rトップ)付 ●送油管付
●外形寸法 高933×幅300×奥行591(mm)

1 無線LAN対応タッチパネルリモコンセット価格 **¥414,000**(税抜)
2 インターホンリモコンセット価格 **¥396,000**(税抜)
3 音声リモコンセット価格 **¥385,800**(税抜)
4 カンタンリモコンセット価格 **¥372,600**(税抜)

必要別売品 リモコンコード 台所リモコン用(RK-3P) リモコンコード 浴室リモコン用(KFR-3P) ※P91参照

屋内 強制排気タイプ(※専用排気筒必要)

給湯出力 45.3kW(39,000kcal/h)

排気延長 総延長5m2曲がりまで(立上がり1m以上)

延長保証制度対象商品

連続給湯効率 95.0%
※高圧力型は省エネ法の対象外です。

外装ステンレス製 拡散排気筒なし
EHK-4567SAGH リモコン別売 NEW
本体希望小売価格 **¥353,000**(税抜)

●排気筒接続径(Φ100) ●送油管付
●外形寸法 高933×幅300×奥行591(mm)

1 無線LAN対応タッチパネルリモコンセット価格 **¥411,000**(税抜)
2 インターホンリモコンセット価格 **¥393,000**(税抜)
3 音声リモコンセット価格 **¥382,800**(税抜)
4 カンタンリモコンセット価格 **¥369,600**(税抜)

必要別売品 リモコンコード 台所リモコン用(RK-3P) リモコンコード 浴室リモコン用(KFR-3P) ※P91参照

(※)排気筒を取付ける場合は、必ず「専用排気筒(NKPφ100)」を使用してください。他の排気筒を使用しますと排気筒の接続部からドレン水が滴下して、家財等に悪影響を及ぼすおそれがあります。
[専用排気筒および排気筒取付方法の詳細についてはP95参照]

お好みで選べる 4タイプ のリモコン

1 別売無線LAN対応タッチパネルリモコンセット
KR-106PM ¥58,000(税抜)
リモコンコード・リモコンパイプセット別売
エネルック ＋ インターホン・音声機能 ＋ eco機能

台所リモコン CMR-3101PM 非防水形

浴室リモコン YST-3101P

2 別売インターホンリモコンセット
KR-108P ¥40,000(税抜)
リモコンコード・リモコンパイプセット別売
エネルック ＋ インターホン・音声機能 ＋ eco機能

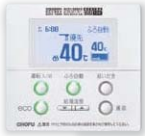
台所リモコン CMR-2535P 非防水形

浴室リモコン YST-2535P

3 別売音声リモコンセット
KR-107V ¥29,800(税抜)
リモコンコード・リモコンパイプセット別売
音声機能 ＋ eco機能

台所リモコン CMR-2714V 非防水形

浴室リモコン YST-2716V

4 別売カンタンリモコンセット
KR-89 ¥16,600(税抜)
リモコンコード・リモコンパイプセット別売

台所リモコン CMR-2910 非防水形

浴室リモコン YST-2910

別売増設リモコン(どちらか1台)の取付けで台所・浴室以外からのリモコン操作が可能

別売増設リモコン
リモコンコード別売

CMR-2501SV 非防水形 ¥18,000(税抜)

CMR-2801S 非防水形 ¥9,000(税抜)

※非防水形リモコンは、浴室内など湿気の多い場所への取付けはできません。
※音声リモコン・カンタンリモコンを選択し、バックアップ電源ユニット(BDU-302)を取付けてピークシフト運転を行う場合は「CMR-2501SV」を使用してください。

バックアップ電源ユニットを取付ければ、停電してもお湯が使えます。

バックアップ電源ユニット

屋外・屋内兼用
据置・壁掛兼用タイプ
※屋外設置の場合は壁掛のみ
外装色 シャンパンゴールド(防汚鋼板)

外装塗装鋼板
BDU-302 希望小売価格 ¥89,800(税抜)

減圧式 標準圧力型

Wエコフィール 給湯＋強制追いだき

特定保守製品
設計標準使用期間 10年

●関連部品…P91～ ●寸法図…P101～ ●仕様表…P115～

オートタイプ 自動お湯はり

減圧式(標準圧力) 冷水緩和 低温出湯 1階浴そう ハイパワー IoT(注3) エネルック(注2) eco機能(注1) インターホン(注2) オート 急速湯はり 保温 たし湯
予約(注1) たし水 呼出 配管クリーン(手動)(注1) 配管洗浄(注1) 減圧弁内蔵 ソーラー(注4) 灯油残量表示 タイムスタンプ ステンレスパイプ 凍結予防 油切れ予告装置(OC-31)(別売) 油切れ予告装置(OC-5)(別売)

(注1)「リモコンセット:KR-106PM・KR-108P・KR-107V」使用時のみ、この機能が使えます。
(注2)「リモコンセット:KR-106PM・KR-108P」使用時のみ、この機能が使えます。
(注3)「リモコンセット:KR-106PM」を選択し、無線LANでインターネットに接続する必要があります。
(注4)ソーラー接続ユニット(P91参照)の取付けが必要です。
また、たし水機能は使用できません。

屋外 前面排気タイプ

給湯出力 45.3kW(39,000kcal/h)

延長保証制度対象商品
目標年度 2006年
省エネ基準達成率 109%
エネルギー消費効率 95.0%

外装ステンレス製
EHKF-4567SAG リモコン別売 NEW
本体希望小売価格 **¥316,000**(税抜)

●送油管付
●外形寸法 高929×幅590×奥行300(mm)

1 無線LAN対応タッチパネルリモコンセット価格 **¥374,000**(税抜)
2 インターホンリモコンセット価格 **¥356,000**(税抜)
3 音声リモコンセット価格 **¥345,800**(税抜)
4 カンタンリモコンセット価格 **¥332,600**(税抜)

必要別売品 リモコンコード 台所リモコン用(RK-3P) リモコンコード 浴室リモコン用(KFR-3P) ※P91参照

屋外 無煙突タイプ

給湯出力 45.3kW(39,000kcal/h)

延長保証制度対象商品
目標年度 2006年
省エネ基準達成率 109%
エネルギー消費効率 95.0%

外装ステンレス製
EHK-4567SAG リモコン別売 NEW
本体希望小売価格 **¥316,000**(税抜)

●拡散排気筒(Rトップ)付 ●送油管付
●外形寸法 高933×幅300×奥行591(mm)

1 無線LAN対応タッチパネルリモコンセット価格 **¥374,000**(税抜)
2 インターホンリモコンセット価格 **¥356,000**(税抜)
3 音声リモコンセット価格 **¥345,800**(税抜)
4 カンタンリモコンセット価格 **¥332,600**(税抜)

必要別売品 リモコンコード 台所リモコン用(RK-3P) リモコンコード 浴室リモコン用(KFR-3P) ※P91参照

屋内 強制排気タイプ(※専用排気筒必要)

給湯出力 45.3kW(39,000kcal/h)

排気延長
総延長5m2曲がりまで(立上がり1m以上)

延長保証制度対象商品
目標年度 2006年
省エネ基準達成率 109%
エネルギー消費効率 95.0%

外装ステンレス製 拡散排気筒なし
EHK-4567SAG リモコン別売 NEW
本体希望小売価格 **¥313,000**(税抜)

●排気筒接続径(Φ100) ●送油管付
●外形寸法 高933×幅300×奥行591(mm)

1 無線LAN対応タッチパネルリモコンセット価格 **¥371,000**(税抜)
2 インターホンリモコンセット価格 **¥353,000**(税抜)
3 音声リモコンセット価格 **¥342,800**(税抜)
4 カンタンリモコンセット価格 **¥329,600**(税抜)

必要別売品 リモコンコード 台所リモコン用(RK-3P) リモコンコード 浴室リモコン用(KFR-3P) ※P91参照

(※)排気筒を取付ける場合は、必ず「専用排気筒(NKPφ100)」を使用してください。他の排気筒を使用しますと排気筒の接続部からドレン水が滴下して、家財等に悪影響を及ぼすおそれがあります。
[専用排気筒および排気筒取付方法の詳細についてはP95参照]

お好みで選べる 4タイプ のリモコン

1 別売無線LAN対応タッチパネルリモコンセット
KR-106PM ¥58,000(税抜)
リモコンコード・リモコンパイプセット別売
エネルック ＋ インターホン・音声機能 ＋ eco機能

台所リモコン CMR-3101PM 非防水形

浴室リモコン YST-3101P

2 別売インターホンリモコンセット
KR-108P ¥40,000(税抜)
リモコンコード・リモコンパイプセット別売
エネルック ＋ インターホン・音声機能 ＋ eco機能

台所リモコン CMR-2535P 非防水形

浴室リモコン YST-2535P

3 別売音声リモコンセット
KR-107V ¥29,800(税抜)
リモコンコード・リモコンパイプセット別売
音声機能 ＋ eco機能

台所リモコン CMR-2714V 非防水形

浴室リモコン YST-2716V

4 別売カンタンリモコンセット
KR-89 ¥16,600(税抜)
リモコンコード・リモコンパイプセット別売

台所リモコン CMR-2910 非防水形

浴室リモコン YST-2910

別売増設リモコン(どちらか1台)の取付けで台所・浴室以外からのリモコン操作が可能

別売増設リモコン
リモコンコード別売

CMR-2501SV 非防水形 ¥18,000(税抜)

CMR-2801S 非防水形 ¥9,000(税抜)

※非防水形リモコンは、浴室内など湿気の多い場所への取付けはできません。
※音声リモコン・カンタンリモコンを選択し、バックアップ電源ユニット(BDU-302)を取付けてピークシフト運転を行う場合は「CMR-2501SV」を使用してください。

バックアップ電源ユニットを取付ければ、停電してもお湯が使えます。

バックアップ電源ユニット

屋外・屋内兼用
据置・壁掛兼用タイプ
※屋外設置の場合は壁掛のみ
外装色 シャンパンゴールド(防汚鋼板)

外装塗装鋼板
BDU-302 希望小売価格 ¥89,800(税抜)

●この誌面に掲載の全商品の価格には消費税が含まれておりません。

減圧式 標準圧力型

Wエコフィール 給湯＋強制追いだき

特定保守製品
設計標準使用期間 10年

●関連部品…P91～ ●寸法図…P101～ ●仕様表…P115～

減圧式(標準圧力) 冷水緩和 低温出湯 1階浴そう IoT(注3) エネルック(注2) eco機能(注1) インターホン(注2) オート 急速湯はり 保温 たし湯 予約(注1)
たし水 呼出 配管クリーン(手動)(注1) 配管洗浄(注1) 減圧弁内蔵 ソーラー(注4) 灯油残量表示 タイムスタンプ ステンレスパイプ 凍結予防 油切れ予告装置(OC-31)(別売) 油切れ予告装置(OC-5)(別売)

(注1)「リモコンセット:KR-106PM・KR-108P・KR-107V」使用時のみ、この機能が使えます。
(注2)「リモコンセット:KR-106PM・KR-108P」使用時のみ、この機能が使えます。
(注3)「リモコンセット:KR-106PM」を選択し、無線LANでインターネットに接続する必要があります。
(注4)ソーラー接続ユニット(P91参照)の取付けが必要です。
また、たし水機能は使用できません。

オートタイプ 自動お湯はり

屋外 前面排気タイプ

給湯出力 37.8kW(32,500kcal/h)

延長保証制度対象商品
目標年度2006年
省エネ基準達成率 109%
エネルギー消費効率 95.0%

外装ステンレス製
EHKF-3867SAG リモコン別売 NEW
本体希望小売価格 **¥306,000**(税抜)

●送油管付
●外形寸法 高906×幅550×奥行277(mm)

1 無線LAN対応タッチパネルリモコンセット価格 **¥364,000**(税抜)
2 インターホンリモコンセット価格 **¥346,000**(税抜)
3 音声リモコンセット価格 **¥335,800**(税抜)
4 カンタンリモコンセット価格 **¥322,600**(税抜)

必要別売品 リモコンコード 台所リモコン用(RK-3P) リモコンコード 浴室リモコン用(KFR-3P) ※P91参照

屋外 無煙突タイプ

給湯出力 37.8kW(32,500kcal/h)

延長保証制度対象商品
目標年度2006年
省エネ基準達成率 109%
エネルギー消費効率 95.0%

外装ステンレス製
EHK-3867SAG リモコン別売 NEW
本体希望小売価格 **¥306,000**(税抜)

●拡散排気筒(Rトップ)付 ●送油管付
●外形寸法 高916×幅256×奥行515(mm)

1 無線LAN対応タッチパネルリモコンセット価格 **¥364,000**(税抜)
2 インターホンリモコンセット価格 **¥346,000**(税抜)
3 音声リモコンセット価格 **¥335,800**(税抜)
4 カンタンリモコンセット価格 **¥322,600**(税抜)

必要別売品 リモコンコード 台所リモコン用(RK-3P) リモコンコード 浴室リモコン用(KFR-3P) ※P91参照

屋内 強制排気タイプ(※専用排気筒必要)

給湯出力 37.8kW(32,500kcal/h)

排気延長
総延長5m2曲がりまで(立上がり1m以上)
延長保証制度対象商品
目標年度2006年
省エネ基準達成率 109%
エネルギー消費効率 95.0%

外装ステンレス製 拡散排気筒なし
EHK-3867SAG リモコン別売 NEW
本体希望小売価格 **¥303,000**(税抜)

●排気筒接続径(Φ100) ●送油管付
●外形寸法 高916×幅256×奥行515(mm)

1 無線LAN対応タッチパネルリモコンセット価格 **¥361,000**(税抜)
2 インターホンリモコンセット価格 **¥343,000**(税抜)
3 音声リモコンセット価格 **¥332,800**(税抜)
4 カンタンリモコンセット価格 **¥319,600**(税抜)

必要別売品 リモコンコード 台所リモコン用(RK-3P) リモコンコード 浴室リモコン用(KFR-3P) ※P91参照

(※)排気筒を取付ける場合は、必ず「専用排気筒(NKPφ100)」を使用してください。他の排気筒を使用しますと排気筒の接続部からドレン水が滴下して、家財等に悪影響を及ぼすおそれがあります。
[専用排気筒および排気筒取付方法の詳細についてはP95参照]

お好みで選べる 4タイプ のリモコン

1 別売無線LAN対応タッチパネルリモコンセット
KR-106PM ¥58,000(税抜)
リモコンコード・リモコンパイプセット別売
エネルック ＋ インターホン・音声機能 ＋ eco機能

台所リモコン CMR-3101PM 非防水形

浴室リモコン YST-3101P

2 別売インターホンリモコンセット
KR-108P ¥40,000(税抜)
リモコンコード・リモコンパイプセット別売
エネルック ＋ インターホン・音声機能 ＋ eco機能

台所リモコン CMR-2535P 非防水形

浴室リモコン YST-2535P

3 別売音声リモコンセット
KR-107V ¥29,800(税抜)
リモコンコード・リモコンパイプセット別売
音声機能 ＋ eco機能

台所リモコン CMR-2714V 非防水形

浴室リモコン YST-2716V

4 別売カンタンリモコンセット
KR-89 ¥16,600(税抜)
リモコンコード・リモコンパイプセット別売

台所リモコン CMR-2910 非防水形

浴室リモコン YST-2910

別売増設リモコン(どちらか1台)の取付けで台所・浴室以外からのリモコン操作が可能

別売増設リモコン
リモコンコード別売

CMR-2501SV 非防水形 ¥18,000(税抜)

CMR-2801S 非防水形 ¥9,000(税抜)

※非防水形リモコンは、浴室内など湿気の多い場所への取付けはできません。
※音声リモコン・カンタンリモコンを選択し、バックアップ電源ユニット(BDU-302)を取付けてピークシフト運転を行う場合は「CMR-2501SV」を使用してください。

バックアップ電源ユニットを取付ければ、停電してもお湯が使えます。

バックアップ電源ユニット
屋外・屋内兼用
据置・壁掛兼用タイプ
※屋外設置の場合は壁掛のみ
外装色 シャンパンゴールド(防汚鋼板)

外装塗装鋼板
BDU-302 希望小売価格 **¥89,800**(税抜)

減圧式 標準圧力型

Wエコフィール 給湯＋強制追いだき

特定保守製品
設計標準使用期間 10年

●関連部品…P91～ ●寸法図…P101～ ●仕様表…P115～

定量お知らせ機能

減圧式(標準圧力) 冷水緩和 低温出湯 1階浴そう eco機能(注1) 定量お知らせ 保温 呼出 灯油残量表示
タイムスタンプ ステンレスパイプ 凍結予防 油切れ予告装置(OC-31)(別売) 油切れ予告装置(OC-5)(別売)

(注1)「リモコンセット:KR-109V」使用時のみ、この機能が使えます。

屋内 強制給排気(FF)タイプ

給湯出力	37.8kW(32,500kcal/h)

減圧弁(80kPa) 逃し弁(95kPa) 必要

給排気延長
3m3曲がりまで※1 [7m3曲がりまで※1.※2]

※1.給気側延長は、φ70ステンレス管を使用。
※2.基板の設定および標高800m以下。

延長保証制度対象商品

目標年度 2006年
省エネ基準達成率 109%
エネルギー消費効率 95.0%

外装塗装鋼板
EHK-3867F リモコン別売 NEW

本体希望小売価格 **¥259,600**(税抜)

- ●うす型給排気筒(FF-70-092)付(P96参照)
- ●油ゴムホース・送油管接続パイプ付
  (屋外オイルタンクと直接接続される場合は、油銅パイプ両フレア付が別途必要です)
- ●外形寸法　高916×幅256×奥行515(mm)

❶音声リモコンセット価格 **¥289,400**(税抜)

❷カンタンリモコンセット価格 **¥276,200**(税抜)

必要別売品	リモコンコード 台所リモコン用(RK-3P) リモコンコード 浴室リモコン用(KFR-3P)	※P91参照

お好みで選べる 2タイプ のリモコン

❶別売音声リモコンセット
KR-109V ¥29,800(税抜)

リモコンコード・リモコンパイプセット別売

音声機能 ＋ eco機能

台所リモコン
CMR-2715V 非防水形

浴室リモコン
YST-2717V

❷別売カンタンリモコンセット
KR-91 ¥16,600(税抜)

リモコンコード・リモコンパイプセット別売

台所リモコン
CMR-2911 非防水形

浴室リモコン
YST-2911

バックアップ電源ユニットを取付ければ、
停電してもお湯が使えます。

バックアップ電源ユニット

屋外・屋内兼用

据置・壁掛兼用タイプ
※屋外設置の場合は壁掛のみ

外装色 シャンパンゴールド(防汚鋼板)

外装塗装鋼板
BDU-302 希望小売価格 **¥89,800**(税抜)

別売増設リモコン(どちらか1台)の取付けで
台所・浴室以外からのリモコン操作が可能

別売増設リモコン
リモコンコード別売

CMR-2501SV 非防水形
¥18,000(税抜)

CMR-2801S 非防水形
¥9,000(税抜)

※非防水形リモコンは、浴室内など湿気の多い場所への取付けはできません。
※バックアップ電源ユニット(BDU-302)を取付けて、ピークシフト運転を行う場合は「CMR-2501SV」を使用してください。

●この誌面に掲載の全商品の価格には消費税が含まれておりません。

減圧式 高圧力型

減圧式の「2倍」の給湯圧力で、シャワーの勢いが違う。2階への給湯もラクラク!

エコフィール 給湯専用

特定保守製品
設計標準使用期間 10年

●関連部品…P91～ ●寸法図…P101～ ●仕様表…P115～

減圧式(高圧力) 冷水緩和 低温出湯 ハイパワー eco機能(注1) 定量お知らせ 呼出(注2) 減圧弁内蔵 灯油残量表示 タイムスタンプ ステンレスパイプ(注3) 凍結予防 油切れ予告装置(OC-31)(別売) 油切れ予告装置(OC-5)(別売)

(注1)「リモコンセット:IR-30V」使用時のみ、この機能が使えます。
(注2)別売防水形増設リモコン取付時のみ、この機能が使えます。
(注3)「減圧式 高圧力型」は上水道用です。

定量お知らせ機能

屋外 前面排気タイプ

給湯出力 45.3kW(39,000kcal/h)

外装ステンレス製
EHIF-4567SGH リモコン別売 NEW
本体希望小売価格 **¥254,000**(税抜)

●送油管付
●外形寸法 高929×幅590×奥行300(mm)

延長保証制度対象商品

連続給湯効率 95.0%
※高圧力型は省エネ法の対象外です。

❶音声リモコンセット価格 **¥269,500**(税抜)
❷カンタンリモコンセット価格 **¥264,000**(税抜)
必要別売品 リモコンコード 台所リモコン用(RK-3P) ※P91参照

屋外 無煙突タイプ

給湯出力 45.3kW(39,000kcal/h)

外装ステンレス製
EHI-4567SGH リモコン別売 NEW
本体希望小売価格 **¥254,000**(税抜)

●拡散排気筒(Rトップ)付
●送油管付
●外形寸法 高933×幅300×奥行591(mm)

延長保証制度対象商品

連続給湯効率 95.0%
※高圧力型は省エネ法の対象外です。

❶音声リモコンセット価格 **¥269,500**(税抜)
❷カンタンリモコンセット価格 **¥264,000**(税抜)
必要別売品 リモコンコード 台所リモコン用(RK-3P) ※P91参照

屋内 強制排気タイプ(※専用排気筒必要)

給湯出力 45.3kW(39,000kcal/h)

外装ステンレス製 拡散排気筒なし
EHI-4567SGH リモコン別売 NEW
本体希望小売価格 **¥251,000**(税抜)

●排気筒接続径(Φ100) ●送油管付
●外形寸法 高933×幅300×奥行591(mm)

排気延長 総延長5m2曲がりまで(立上がり1m以上)

延長保証制度対象商品

連続給湯効率 95.0%
※高圧力型は省エネ法の対象外です。

❶音声リモコンセット価格 **¥266,500**(税抜)
❷カンタンリモコンセット価格 **¥261,000**(税抜)
必要別売品 リモコンコード 台所リモコン用(RK-3P) ※P91参照

(※)排気筒を取付ける場合は、必ず「専用排気筒(NKPφ100)」を使用してください。他の排気筒を使用しますと排気筒の接続部からドレン水が滴下して、家財等に悪影響を及ぼすおそれがあります。
[専用排気筒および排気筒取付方法の詳細についてはP95参照]

バックアップ電源ユニットを取付ければ、停電してもお湯が使えます。

バックアップ電源ユニット

屋外・屋内兼用
据置・壁掛兼用タイプ
※屋外設置の場合は壁掛のみ
外装色 シャンパンゴールド(防汚鋼板)

外装塗装鋼板
BDU-302 希望小売価格 **¥89,800**(税抜)

お好みで選べる 2タイプ のリモコン

❶別売音声リモコンセット

IR-30V ¥15,500(税抜)
リモコンコード別売
音声機能 + eco機能

台所リモコン
CMR-2716V 非防水形

❷別売カンタンリモコンセット

IR-29 ¥10,000(税抜)
リモコンコード別売

台所リモコン
CMR-2914 非防水形

別売増設リモコン(どちらか1台)の取付けで台所以外からのリモコン操作が可能

別売増設リモコン

リモコンコード別売

CMR-2501SV 非防水形 ¥18,000(税抜)
CMR-2801S 非防水形 ¥9,000(税抜)

※バックアップ電源ユニット(BDU-302)を取付けて、ピークシフト運転を行う場合は「CMR-2501SV」を使用してください。

さらに、別売防水形増設リモコンの取付けで浴室でシャワー等の湯温調節ができます

別売防水形増設リモコン

¥12,500(税抜)
リモコンコード・リモコンパイプセット別売
YST-2903

※非防水形リモコンは、浴室内など湿気の多い場所への取付けはできません。

減圧式 標準圧力型

エコフィール 給湯専用

特定保守製品
設計標準使用期間 10年

●関連部品…P91～ ●寸法図…P101～ ●仕様表…P115～

定量お知らせ機能

減圧式(標準圧力) 冷水緩和 低温出湯 ハイパワー eco機能(注1) 定量お知らせ 呼出(注2) 減圧弁内蔵 灯油残量表示 タイムスタンプ ステンレスパイプ 凍結予防 油切れ予告装置(OC-31)(別売) 油切れ予告装置(OC-5)(別売)

(注1)「リモコンセット:IR-30V」使用時のみ、この機能が使えます。
(注2)別売防水形増設リモコン取付時のみ、この機能が使えます。

屋外 前面排気タイプ

給湯出力 45.3kW(39,000kcal/h)

外装ステンレス製
EHIF-4567SG リモコン別売 NEW
本体希望小売価格 **¥232,000**(税抜)

延長保証制度対象商品
目標年度 2006年
省エネ基準達成率 109%
エネルギー消費効率 95.0%

●送油管付
●外形寸法 高929×幅590×奥行300(mm)

❶音声リモコンセット価格 **¥247,500**(税抜)
❷カンタンリモコンセット価格 **¥242,000**(税抜)

必要別売品 リモコンコード 台所リモコン用(RK-3P) ※P91参照

屋外 無煙突タイプ

給湯出力 45.3kW(39,000kcal/h)

外装ステンレス製
EHI-4567SG リモコン別売 NEW
本体希望小売価格 **¥232,000**(税抜)

延長保証制度対象商品
目標年度 2006年
省エネ基準達成率 109%
エネルギー消費効率 95.0%

●拡散排気筒(Rトップ)付
●送油管付
●外形寸法 高933×幅300×奥行591(mm)

❶音声リモコンセット価格 **¥247,500**(税抜)
❷カンタンリモコンセット価格 **¥242,000**(税抜)

必要別売品 リモコンコード 台所リモコン用(RK-3P) ※P91参照

屋内 強制排気タイプ(※専用排気筒必要)

給湯出力 45.3kW(39,000kcal/h)

外装ステンレス製 拡散排気筒なし
EHI-4567SG リモコン別売 NEW
本体希望小売価格 **¥229,000**(税抜)

排気延長 総延長5m2曲がりまで(立上がり1m以上)

延長保証制度対象商品
目標年度 2006年
省エネ基準達成率 109%
エネルギー消費効率 95.0%

●排気筒接続径(Φ100) ●送油管付
●外形寸法 高933×幅300×奥行591(mm)

❶音声リモコンセット価格 **¥244,500**(税抜)
❷カンタンリモコンセット価格 **¥239,000**(税抜)

必要別売品 リモコンコード 台所リモコン用(RK-3P) ※P91参照

(※)排気筒を取付ける場合は、必ず「専用排気筒(NKPφ100)」を使用してください。他の排気筒を使用しますと排気筒の接続部からドレン水が滴下して、家財等に悪影響を及ぼすおそれがあります。
[専用排気筒および排気筒取付方法の詳細についてはP95参照]

バックアップ電源ユニットを取付ければ、停電してもお湯が使えます。

バックアップ電源ユニット

屋外・屋内兼用
据置・壁掛兼用タイプ
※屋外設置の場合は壁掛のみ
外装色 シャンパンゴールド(防汚鋼板)

外装塗装鋼板
BDU-302 希望小売価格 **¥89,800**(税抜)

お好みで選べる 2タイプ のリモコン

❶別売音声リモコンセット
IR-30V ¥15,500(税抜)
リモコンコード別売
音声機能 + eco機能

台所リモコン
CMR-2716V 非防水形

❷別売カンタンリモコンセット
IR-29 ¥10,000(税抜)
リモコンコード別売

台所リモコン
CMR-2914 非防水形

別売増設リモコン(どちらか1台)の取付けで台所以外からのリモコン操作が可能

別売増設リモコン
リモコンコード別売

CMR-2501SV 非防水形 ¥18,000(税抜)
CMR-2801S 非防水形 ¥9,000(税抜)

※バックアップ電源ユニット(BDU-302)を取付けて、ピークシフト運転を行う場合は「CMR-2501SV」を使用してください。

さらに、別売防水形増設リモコンの取付けで浴室でシャワー等の湯温調節ができます

別売防水形増設リモコン
¥12,500(税抜)
リモコンコード・リモコンパイプセット別売
YST-2903

※非防水形リモコンは、浴室内など湿気の多い場所への取付けはできません。

●この誌面に掲載の全商品の価格には消費税が含まれておりません。

減圧式 標準圧力型

エコフィール 給湯専用

特定保守製品
設計標準使用期間 10年

●関連部品…P91～　●寸法図…P101～　●仕様表…P115～

減圧式(標準圧力) 冷水緩和 低温出湯 ハイパワー eco機能(注1) 定量お知らせ 呼出(注2) 灯油残量表示 タイムスタンプ ステンレスパイプ 油切れ予告装置(OC-31)(別売) 油切れ予告装置(OC-5)(別売)

(注1)「リモコンセット:IR-30V」使用時のみ、この機能が使えます。
(注2)別売防水形増設リモコン取付時のみ、この機能が使えます。

定量お知らせ機能

屋外 無煙突タイプ

給湯出力 45.3kW(39,000kcal/h)

60Hz地区専用 ※凍結予防装置なし

外装ステンレス製

EHI-4567S リモコン別売 NEW

本体希望小売価格 **¥219,000**(税抜)

減圧弁(80kPa)逃し弁(95kPa) 必要

延長保証制度対象商品

目標年度2006年

省エネ基準達成率 109%

エネルギー消費効率 95.0%

- ●拡散排気筒(Rトップ)付
- ●送油管付
- ●外形寸法　高933×幅300×奥行591(mm)

❶音声リモコンセット価格 **¥234,500**(税抜)

❷カンタンリモコンセット価格 **¥229,000**(税抜)

必要別売品	リモコンコード 台所リモコン用(RK-3P)	※P91参照

屋内 強制排気タイプ(※専用排気筒必要)

給湯出力 45.3kW(39,000kcal/h)

60Hz地区専用 ※凍結予防装置なし

外装ステンレス製　拡散排気筒なし

EHI-4567S リモコン別売 NEW

本体希望小売価格 **¥216,000**(税抜)

減圧弁(80kPa)逃し弁(95kPa) 必要

排気延長 総延長5m2曲がりまで(立上がり1m以上)

延長保証制度対象商品

目標年度2006年

省エネ基準達成率 109%

エネルギー消費効率 95.0%

- ●排気筒接続径(Φ100)　●送油管付
- ●外形寸法　高933×幅300×奥行591(mm)

❶音声リモコンセット価格 **¥231,500**(税抜)

❷カンタンリモコンセット価格 **¥226,000**(税抜)

必要別売品	リモコンコード 台所リモコン用(RK-3P)	※P91参照

(※)排気筒を取付ける場合は、必ず「専用排気筒(NKPφ100)」を使用してください。他の排気筒を使用しますと排気筒の接続部からドレン水が滴下して、家財等に悪影響を及ぼすおそれがあります。
[専用排気筒および排気筒取付方法の詳細についてはP95参照]

お好みで選べる 2タイプ のリモコン

❶別売音声リモコンセット

IR-30V　¥15,500(税抜)

リモコンコード別売

音声機能 ＋ eco機能

台所リモコン
CMR-2716V
非防水形

❷別売カンタンリモコンセット

IR-29　¥10,000(税抜)

リモコンコード別売

台所リモコン
CMR-2914
非防水形

別売増設リモコン(どちらか1台)の取付けで台所以外からのリモコン操作が可能

別売増設リモコン

リモコンコード別売

CMR-2501SV
非防水形
¥18,000(税抜)

CMR-2801S
非防水形
¥9,000(税抜)

※バックアップ電源ユニット(BDU-302)を取付けて、ピークシフト運転を行う場合は「CMR-2501SV」を使用してください。

さらに、別売防水形増設リモコンの取付けで浴室でシャワー等の湯温調節ができます

別売防水形増設リモコン

¥12,500(税抜)

リモコンコード・
リモコンパイプセット別売

YST-2903

※非防水形リモコンは、浴室内など湿気の多い場所への取付けはできません。

バックアップ電源ユニットを取付ければ、
停電してもお湯が使えます。

バックアップ電源ユニット

屋外・屋内兼用

据置・壁掛兼用タイプ
※屋外設置の場合は壁掛のみ

外装色 シャンパンゴールド(防汚鋼板)

外装塗装鋼板
BDU-302　希望小売価格 ¥89,800(税抜)

減圧式 標準圧力型

エコフィール 給湯専用

特定保守製品
設計標準使用期間 10年

●関連部品…P91～ ●寸法図…P101～ ●仕様表…P115～

減圧式(標準圧力) eco機能(注1) 呼出(注2) 減圧弁内蔵 ソーラー(注3) 灯油残量表示 タイムスタンプ ステンレスパイプ 凍結予防 油切れ予告装置(OC-31)(別売) 油切れ予告装置(OC-5)(別売)

(注1)「リモコンセット:IR-30V」使用時のみ、この機能が使えます。
(注2)別売防水形増設リモコン取付時のみ、この機能が使えます。
(注3)設定した給湯温度に関係なく高温のお湯が出ることがありますのでやけどに注意してください。

標準タイプ

屋外 前面排気タイプ

給湯出力 37.8kW(32,500kcal/h)

外装ステンレス製
EHIF-3867SG リモコン別売 NEW
本体希望小売価格 ¥207,000(税抜)

延長保証制度対象商品
目標年度 2006年
省エネ基準達成率 109%
エネルギー消費効率 95.0%

●送油管付
●外形寸法 高906×幅550×奥行277(mm)

❶音声リモコンセット価格 ¥222,500(税抜)
❷カンタンリモコンセット価格 ¥217,000(税抜)

必要別売品 リモコンコード 台所リモコン用(RK-3P) ※P91参照

屋外 無煙突タイプ

給湯出力 37.8kW(32,500kcal/h)

外装ステンレス製
EHI-3867SG リモコン別売 NEW
本体希望小売価格 ¥207,000(税抜)

延長保証制度対象商品
目標年度 2006年
省エネ基準達成率 109%
エネルギー消費効率 95.0%

●拡散排気筒(Rトップ)付
●送油管付
●外形寸法 高916×幅256×奥行515(mm)

❶音声リモコンセット価格 ¥222,500(税抜)
❷カンタンリモコンセット価格 ¥217,000(税抜)

必要別売品 リモコンコード 台所リモコン用(RK-3P) ※P91参照

屋内 強制排気タイプ(※専用排気筒必要)

給湯出力 37.8kW(32,500kcal/h)

外装ステンレス製 拡散排気筒なし
EHI-3867SG リモコン別売 NEW
本体希望小売価格 ¥204,000(税抜)

排気延長 総延長5m2曲がりまで(立上がり1m以上)

延長保証制度対象商品
目標年度 2006年
省エネ基準達成率 109%
エネルギー消費効率 95.0%

●排気筒接続径(Φ100) ●送油管付
●外形寸法 高916×幅256×奥行515(mm)

❶音声リモコンセット価格 ¥219,500(税抜)
❷カンタンリモコンセット価格 ¥214,000(税抜)

必要別売品 リモコンコード 台所リモコン用(RK-3P) ※P91参照

(※)排気筒を取付ける場合は、必ず「専用排気筒(NKPφ100)」を使用してください。他の排気筒を使用しますと排気筒の接続部からドレン水が滴下して、家財等に悪影響を及ぼすおそれがあります。
[専用排気筒および排気筒取付方法の詳細についてはP95参照]

お好みで選べる 2タイプ のリモコン

❶別売音声リモコンセット

IR-30V ¥15,500(税抜)
リモコンコード別売
音声機能 ＋ eco機能

台所リモコン
CMR-2716V
非防水形

❷別売カンタンリモコンセット

IR-27 ¥10,000(税抜)
リモコンコード別売

台所リモコン
CMR-2912
非防水形

別売増設リモコン(どちらか1台)の取付けで台所以外からのリモコン操作が可能

別売増設リモコン

リモコンコード別売

CMR-2501SV 非防水形 ¥18,000(税抜)
CMR-2803S 非防水形 ¥9,000(税抜)

※バックアップ電源ユニット(BDU-302)を取付けて、ピークシフト運転を行う場合は「CMR-2501SV」を使用してください。

さらに、別売防水形増設リモコンの取付けで浴室でシャワー等の湯温調節ができます

別売防水形増設リモコン

¥12,500(税抜)
リモコンコード・リモコンパイプセット別売
YST-2903

※非防水形リモコンは、浴室内など湿気の多い場所への取付けはできません。

バックアップ電源ユニットを取付ければ、停電してもお湯が使えます。

バックアップ電源ユニット

屋外・屋内兼用
据置・壁掛兼用タイプ
※屋外設置の場合は壁掛のみ
外装色 シャンパンゴールド(防汚鋼板)

外装塗装鋼板
BDU-302 希望小売価格 ¥89,800(税抜)

●この誌面に掲載の全商品の価格には消費税が含まれておりません。

減圧式 標準圧力型

エコフィール 給湯専用

特定保守製品
設計標準使用期間 10年

●関連部品…P91～ ●寸法図…P101～ ●仕様表…P115～

標準タイプ

屋外 無煙突タイプ

給湯出力 37.8kW(32,500kcal/h)

60Hz地区専用 ※凍結予防装置なし

外装ステンレス製

EHI-3867S リモコン別売 NEW

本体希望小売価格 **¥201,000**(税抜)

減圧弁(80kPa) 逃し弁(95kPa) 必要

延長保証制度対象商品

目標年度 2006年

省エネ基準達成率 109%

エネルギー消費効率 95.0%

●拡散排気筒(Rトップ)付
●送油管付
●外形寸法 高916×幅256×奥行515(mm)

❶音声リモコンセット価格 **¥216,500**(税抜)

❷カンタンリモコンセット価格 **¥211,000**(税抜)

必要別売品 リモコンコード 台所リモコン用(RK-3P) ※P91参照

屋内 強制排気タイプ(※専用排気筒必要)

給湯出力 37.8kW(32,500kcal/h)

60Hz地区専用 ※凍結予防装置なし

外装ステンレス製 拡散排気筒なし

EHI-3867S リモコン別売 NEW

本体希望小売価格 **¥198,000**(税抜)

減圧弁(80kPa) 逃し弁(95kPa) 必要

排気延長 総延長5m2曲がりまで(立上がり1m以上)

延長保証制度対象商品

目標年度 2006年

省エネ基準達成率 109%

エネルギー消費効率 95.0%

●排気筒接続径(Φ100) ●送油管付
●外形寸法 高916×幅256×奥行515(mm)

❶音声リモコンセット価格 **¥213,500**(税抜)

❷カンタンリモコンセット価格 **¥208,000**(税抜)

必要別売品 リモコンコード 台所リモコン用(RK-3P) ※P91参照

(※)排気筒を取付ける場合は、必ず「専用排気筒(NKPφ100)」を使用してください。他の排気筒を使用しますと排気筒の接続部からドレン水が滴下して、家財等に悪影響を及ぼすおそれがあります。[専用排気筒および排気筒取付方法の詳細についてはP95参照]

屋内 強制給排気(FF)タイプ

給湯出力 37.8kW(32,500kcal/h)

減圧弁(80kPa) 逃し弁(95kPa) 必要

給排気延長 3m3曲がりまで ※1 [7m3曲がりまで※1.※2]

※1.給気側延長は、φ70ステンレス管を使用。
※2.基板の設定および標高800m以下。

外装塗装鋼板

EHI-3867F リモコン別売 NEW

本体希望小売価格 **¥207,000**(税抜)

延長保証制度対象商品

目標年度 2006年

省エネ基準達成率 109%

エネルギー消費効率 95.0%

●うす型給排気筒(FF-70-092)付(P96参照)
●油ゴムホース・送油管接続パイプ付
(屋外オイルタンクと直接接続される場合は、油銅パイプ両フレア付が別途必要です)
●外形寸法 高916×幅256×奥行515(mm)

❶音声リモコンセット価格 **¥222,500**(税抜)

❷カンタンリモコンセット価格 **¥217,000**(税抜)

必要別売品 リモコンコード 台所リモコン用(RK-3P) ※P91参照

減圧式(標準圧力) | eco機能(注1) | 呼出(注2) | ソーラー(注3) | 灯油残量表示 | タイムスタンプ | ステンレスパイプ | 凍結予防(注4) | 油切れ予告装置(OC-31)(別売) | 油切れ予告装置(OC-5)(別売)

(注1)「リモコンセット:IR-30V」使用時のみ、この機能が使えます。
(注2)別売防水形増設リモコン取付時のみ、この機能が使えます。
(注3)設定した給湯温度に関係なく高温のお湯が出ることがありますのでやけどに注意してください。
(注4)EHI-3867Fのみ。

お好みで選べる 2タイプ のリモコン

❶別売音声リモコンセット

IR-30V ¥15,500(税抜)

リモコンコード別売

音声機能 + eco機能

台所リモコン
CMR-2716V
非防水形

❷別売カンタンリモコンセット

IR-27 ¥10,000(税抜)

リモコンコード別売

台所リモコン
CMR-2912
非防水形

別売増設リモコン(どちらか1台)の取付けで台所以外からのリモコン操作が可能

別売増設リモコン

リモコンコード別売

CMR-2501SV 非防水形 ¥18,000(税抜)

CMR-2803S 非防水形 ¥9,000(税抜)

※バックアップ電源ユニット(BDU-302)を取付けて、ピークシフト運転を行う場合は「CMR-2501SV」を使用してください。

さらに、別売防水形増設リモコンの取付けで浴室でシャワー等の湯温調節ができます

別売防水形増設リモコン

¥12,500(税抜)

リモコンコード・リモコンパイプセット別売

YST-2903

※非防水形リモコンは、浴室内など湿気の多い場所への取付けはできません。

バックアップ電源ユニットを取付ければ、停電してもお湯が使えます。

バックアップ電源ユニット

屋外・屋内兼用

据置・壁掛兼用タイプ
※屋外設置の場合は壁掛のみ

外装色 シャンパンゴールド(防汚鋼板)

外装塗装鋼板
BDU-302 希望小売価格 ¥89,800(税抜)

水道直圧式

パワフルでシャワーも快適、2階への給湯もラクラク。

水道水の勢いを利用して給湯する直圧式は、2階のシャワーへの給湯でもお湯の勢いが違います。

給湯栓を開けると点火し、閉めると消火するカンタン操作!

不快な湯温ムラ・着火 燃焼音を低減。

■燃焼比例制御タイプ

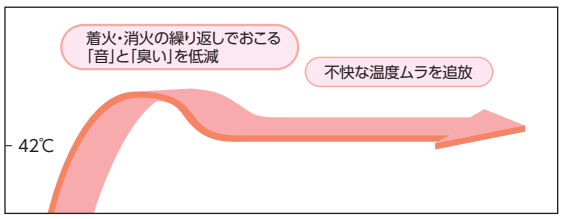

再出湯時の湯温ムラを緩和。

■冷水サンド緩和タイプ

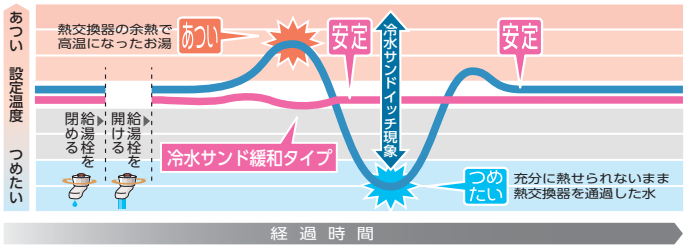

エコな暮らしを実現!!

スイッチポン!で「eco機能[※1]」運転

※1 フルオート・オートタイプでカラー液晶リモコンまたはインターホンリモコンを選択、給湯専用タイプで音声リモコンを選択した場合のみ、eco機能を使用可

ecoスイッチを押すと、季節に応じて自動で最大の給湯能力を調整し、灯油、水の使用量を節約します。

※リモコン画像は、カラー液晶リモコンセット:KR-70Pとインターホンリモコンセット:KR-57Pの台所リモコンを例として掲載しています。

■給湯能力のめやす

季節	給湯能力(対標準モード)
冬	約90%
春・秋	約70%
夏	約50%

■eco機能の効果 (KIBF-4764DSAの場合)

水道効果金額	約2,940円／年 約7,900L/年(7.9m³×372円/m³)	浴そう(200L) 約39.5杯分
灯油効果金額	約2,650円／年 約26L/年(約26L×102円/L)	ポリ缶(18L) 約1.4缶分

1年間で約5,600円オトク!

(想定した使用条件)
モード効率測定法(JIS)のふろ給湯標準使用モードを使用条件と想定し、エコ機能を設定し給湯能力を制限することによる節約金額を算出。
[試算条件]出湯温度を40℃とし、入水温度は季節によって、春・秋は15℃、夏は25℃、冬は5℃とする。季節の日数は1年間(365日)の1/4ずつとする。
水道料金は東京都23区の水道料金+下水道使用料金=372円/m³。家庭用で口径20mmの場合。
灯油価格は102円/L(2020年1月6日 全国平均配達価格/資源エネルギー庁 発表)にて算出。

強制ふろ凍結予防運転

フルオートタイプ・オートタイプでカラー液晶リモコン・インターホンリモコンを選択した場合のみ

ふろ配管内のお湯(水)の温度により、強制的に循環ポンプを断続運転させて、浴そう内のお湯(水)を循環することにより機器内のふろ経路とふろ配管の凍結を予防します。

屋内設置でもふろ配管のみが凍結するおそれのある設置(配管が床下を通っている)の場合などに、特に有効な凍結予防です。

燃焼時の耳ざわりな音を改善(屋外設置タイプ)

排気経路と消音ダクトの形状を見直すことにより、運転中に発生する「高音の風切り音」と「低音の燃焼音」を低減しました。

屋外無煙突タイプは「Rトップ」を採用!

外装色に「シャンパンゴールド」を採用!!

KIBF-4764DA、KIBF-3964DA、KIBF-3964D
IBF-4764D、IBF-3964D

高級感のある色合いが、さまざまな色調の外壁にマッチします。

外装色にアルミサッシなどの家屋外観に使用される「シャンパンゴールド」を採用しました。

防汚鋼板とは?

緻密な塗膜により汚れが塗膜の"隙間"へ入り込まない

汚れがつきにくい。

比較したら一目瞭然!この美しさ! 比較結果(9ヶ月経過)

一般塗装鋼板　防汚鋼板(耐汚染性塗装鋼板)
[同色での比較例]

●この誌面に掲載の全商品の価格には消費税が含まれておりません。

水道直圧式

給湯＋強制追いだき

特定保守製品
設計標準使用期間 10年

●関連部品…P91～　●寸法図…P101～　●仕様表…P115～

水道直圧　比例制御　冷水緩和　低温出湯　2階浴そう　ハイパワー　eco機能(注1)　インターホン(注2)　フルオート　保温　たし湯
予約(注1)　たし水　呼出　配管クリーン(自動)　配管クリーン(手動)(注1)　配管洗浄(注1)　ソーラー(注3)　タイムスタンプ　凍結予防　油切れ予告装置(OC-31)(別売)　油切れ予告装置(OC-5)(別売)

(注1)「リモコンセット:KR-70P・KR-57P・KR-64V」使用時のみ、この機能が使えます。
(注2)「リモコンセット:KR-70P・KR-57P」使用時のみ、この機能が使えます。
(注3)ソーラー接続ユニット(P91参照)の取付けが必要です。また、たし水機能は使用できません。

フルオートタイプ　全自動お湯はり

屋外　前面排気タイプ

給湯出力	46.5kW(40,000kcal/h)

延長保証制度対象商品

目標年度 2006年
省エネ基準達成率 100%
エネルギー消費効率 86.5%

外装ステンレス製
KIBF-4765DSX　リモコン別売
本体希望小売価格 **¥345,000**(税抜)
●送油管付
●外形寸法　高721×幅595×奥行248(mm)

❶カラー液晶リモコンセット価格	¥395,000(税抜)
❷インターホンリモコンセット価格	¥382,000(税抜)
❸音声リモコンセット価格	¥374,800(税抜)
❹カンタンリモコンセット価格	¥361,600(税抜)
必要別売品	リモコンコード　台所リモコン用(RK-3P) リモコンコード　浴室リモコン用(KFR-3P)　※P91参照

お好みで選べる 4タイプ のリモコン

❶別売カラー液晶リモコンセット
KR-70P　¥50,000(税抜)
リモコンコード・リモコンパイプセット別売
インターホン・音声機能 ＋ eco機能

台所リモコン
CMR-3010P 非防水形

浴室リモコン
YST-3010P

❷別売インターホンリモコンセット
KR-57P　¥37,000(税抜)
リモコンコード・リモコンパイプセット別売
インターホン・音声機能 ＋ eco機能

台所リモコン
CMR-2521P 非防水形

浴室リモコン
YST-2521P

❸別売音声リモコンセット
KR-64V　¥29,800(税抜)
リモコンコード・リモコンパイプセット別売
音声機能 ＋ eco機能

台所リモコン
CMR-2710V 非防水形

浴室リモコン
YST-2710V

❹別売カンタンリモコンセット
KR-48　¥16,600(税抜)
リモコンコード・リモコンパイプセット別売

台所リモコン
CMR-2900 非防水形

浴室リモコン
YST-2900

別売増設リモコン(どちらか1台)の取付けで
台所・浴室以外からのリモコン操作が可能

別売増設リモコン
リモコンコード別売

CMR-2501SV
非防水形
¥18,000(税抜)

CMR-2801S
非防水形
¥9,000(税抜)

※非防水形リモコンは、浴室内など湿気の多い場所への取付けはできません。
※音声リモコン・カンタンリモコンを選択し、バックアップ電源ユニット(BDU-302)を取付けてピークシフト運転を行う場合は「CMR-2501SV」を使用してください。

バックアップ電源ユニットを取付ければ、
停電してもお湯が使えます。

バックアップ電源ユニット
屋外・屋内兼用
据置・壁掛兼用タイプ
※屋外設置の場合は壁掛のみ
外装色 シャンパンゴールド(防汚鋼板)

外装塗装鋼板
BDU-302　希望小売価格 ¥89,800(税抜)

水道直圧式

給湯＋強制追いだき

特定保守製品
設計標準使用期間 10年

●関連部品…P91～　●寸法図…P101～　●仕様表…P115～

水道直圧 | 比例制御 | 冷水緩和 | 低温出湯 | 2階浴そう | ハイパワー | eco機能(注2) | インターホン(注2) | オート | 保温 | たし湯
予約(注1) | たし水 | 呼出 | 配管クリーン(手動)(注1) | 配管洗浄(注1) | ソーラー(注3) | タイムスタンプ | 凍結予防 | 油切れ予告装置(OC-31)(別売) | 油切れ予告装置(OC-5)(別売)

(注1)「リモコンセット:KR-70P・KR-57P・KR-42V」使用時のみ、この機能が使えます。
(注2)「リモコンセット:KR-70P・KR-57P」使用時のみ、この機能が使えます。
(注3)ソーラー接続ユニット(P91参照)の取付けが必要です。また、たし水機能は使用できません。

オートタイプ　自動お湯はり

屋外 前面排気タイプ

給湯出力	46.5kW(40,000kcal/h)

外装ステンレス製
KIBF-4764DSA リモコン別売
本体希望小売価格 **¥325,000**(税抜)
●送油管付
●外形寸法　高721×幅595×奥行248(mm)

延長保証制度対象商品
目標年度 2006年
省エネ基準達成率 100%
エネルギー消費効率 86.5%

❶カラー液晶リモコンセット価格	¥375,000(税抜)
❷インターホンリモコンセット価格	¥362,000(税抜)
❸音声リモコンセット価格	¥354,800(税抜)
❹カンタンリモコンセット価格	¥341,600(税抜)

必要別売品　リモコンコード　台所リモコン用(RK-3P)
リモコンコード　浴室リモコン用(KFR-3P)　※P91参照

屋外 前面排気タイプ

給湯出力	46.5kW(40,000kcal/h)

外装塗装鋼板
KIBF-4764DA リモコン別売
本体希望小売価格 **¥312,000**(税抜)
●送油管付
●外形寸法　高721×幅595×奥行248(mm)

外装色 シャンパンゴールド(防汚鋼板)
延長保証制度対象商品
目標年度 2006年
省エネ基準達成率 100%
エネルギー消費効率 86.5%

❶カラー液晶リモコンセット価格	¥362,000(税抜)
❷インターホンリモコンセット価格	¥349,000(税抜)
❸音声リモコンセット価格	¥341,800(税抜)
❹カンタンリモコンセット価格	¥328,600(税抜)

必要別売品　リモコンコード　台所リモコン用(RK-3P)
リモコンコード　浴室リモコン用(KFR-3P)　※P91参照

お好みで選べる 4タイプ のリモコン

❶別売カラー液晶リモコンセット
KR-70P　¥50,000(税抜)
リモコンコード・リモコンパイプセット別売
インターホン・音声機能 ＋ eco機能

台所リモコン
CMR-3010P 非防水形

浴室リモコン
YST-3010P

❷別売インターホンリモコンセット
KR-57P　¥37,000(税抜)
リモコンコード・リモコンパイプセット別売
インターホン・音声機能 ＋ eco機能

台所リモコン
CMR-2521P 非防水形

浴室リモコン
YST-2521P

❸別売音声リモコンセット
KR-42V　¥29,800(税抜)
リモコンコード・リモコンパイプセット別売
音声機能

台所リモコン
CMR-2700V 非防水形

浴室リモコン
YST-2700V

❹別売カンタンリモコンセット
KR-48　¥16,600(税抜)
リモコンコード・リモコンパイプセット別売

台所リモコン
CMR-2900 非防水形

浴室リモコン
YST-2900

別売増設リモコン(どちらか1台)の取付けで
台所・浴室以外からのリモコン操作が可能

別売増設リモコン
リモコンコード別売

CMR-2501SV
非防水形
¥18,000(税抜)

CMR-2801S
非防水形
¥9,000(税抜)

※非防水形リモコンは、浴室内など湿気の多い場所への取付けはできません。
※音声リモコン・カンタンリモコンを選択し、バックアップ電源ユニット(BDU-302)を取付けてピークシフト運転を行う場合は「CMR-2501SV」を使用してください。

バックアップ電源ユニットを取付ければ、
停電してもお湯が使えます。

バックアップ電源ユニット
屋外・屋内兼用
据置・壁掛兼用タイプ
※屋外設置の場合は壁掛のみ
外装色 シャンパンゴールド(防汚鋼板)
外装塗装鋼板
BDU-302　希望小売価格 ¥89,800(税抜)

●この誌面に掲載の全商品の価格には消費税が含まれておりません。

水道直圧式

給湯＋強制追いだき

特定保守製品
設計標準使用期間 10年

●関連部品…P91～　●寸法図…P101～　●仕様表…P115～

水道直圧　比例制御　冷水緩和　低温出湯　2階浴そう　eco機能(注2)　インターホン(注2)　オート　保温　たし湯　予約(注1)
たし水　呼出　配管クリーン(手動)(注1)　配管洗浄(注1)　ソーラー(注3)　タイムスタンプ　凍結予防　油切れ予告装置(OC-31)(別売)　油切れ予告装置(OC-5)(別売)

(注1)「リモコンセット:KR-70P・KR-57P・KR-42V」使用時のみ、この機能が使えます。
(注2)「リモコンセット:KR-70P・KR-57P」使用時のみ、この機能が使えます。
(注3)ソーラー接続ユニット(P91参照)の取付けが必要です。また、たし水機能は使用できません。

オートタイプ　自動お湯はり

屋外　前面排気タイプ

給湯出力	39.0kW(33,500kcal/h)

外装ステンレス製
KIBF-3964DSA リモコン別売
本体希望小売価格 **¥298,000**(税抜)

●送油管付
●外形寸法　高721×幅595×奥行248(mm)

延長保証制度対象商品
目標年度 2006年
省エネ基準達成率 101%
エネルギー消費効率 87.0%

❶カラー液晶リモコンセット価格	¥348,000(税抜)
❷インターホンリモコンセット価格	¥335,000(税抜)
❸音声リモコンセット価格	¥327,800(税抜)
❹カンタンリモコンセット価格	¥314,600(税抜)
必要別売品	リモコンコード　台所リモコン用(RK-3P) リモコンコード　浴室リモコン用(KFR-3P)　※P91参照

屋外　前面排気タイプ

給湯出力	39.0kW(33,500kcal/h)

外装塗装鋼板
KIBF-3964DA リモコン別売
本体希望小売価格 **¥285,000**(税抜)

外装色 シャンパンゴールド(防汚鋼板)

●送油管付
●外形寸法　高721×幅595×奥行248(mm)

延長保証制度対象商品
目標年度 2006年
省エネ基準達成率 101%
エネルギー消費効率 87.0%

❶カラー液晶リモコンセット価格	¥335,000(税抜)
❷インターホンリモコンセット価格	¥322,000(税抜)
❸音声リモコンセット価格	¥314,800(税抜)
❹カンタンリモコンセット価格	¥301,600(税抜)
必要別売品	リモコンコード　台所リモコン用(RK-3P) リモコンコード　浴室リモコン用(KFR-3P)　※P91参照

お好みで選べる 4タイプ のリモコン

❶別売カラー液晶リモコンセット
KR-70P　¥50,000(税抜)
リモコンコード・リモコンパイプセット別売
インターホン・音声機能 ＋ eco機能

台所リモコン
CMR-3010P 非防水形

浴室リモコン
YST-3010P

❷別売インターホンリモコンセット
KR-57P　¥37,000(税抜)
リモコンコード・リモコンパイプセット別売
インターホン・音声機能 ＋ eco機能

台所リモコン
CMR-2521P 非防水形

浴室リモコン
YST-2521P

❸別売音声リモコンセット
KR-42V　¥29,800(税抜)
リモコンコード・リモコンパイプセット別売
音声機能

台所リモコン
CMR-2700V 非防水形

浴室リモコン
YST-2700V

❹別売カンタンリモコンセット
KR-48　¥16,600(税抜)
リモコンコード・リモコンパイプセット別売

台所リモコン
CMR-2900 非防水形

浴室リモコン
YST-2900

別売増設リモコン(どちらか1台)の取付けで
台所・浴室以外からのリモコン操作が可能

別売増設リモコン
リモコンコード別売

CMR-2501SV
非防水形
¥18,000(税抜)

CMR-2801S
非防水形
¥9,000(税抜)

※非防水形リモコンは、浴室内など湿気の多い場所への取付けはできません。
※音声リモコン・カンタンリモコンを選択し、バックアップ電源ユニット(BDU-302)を取付けてピークシフト運転を行う場合は「CMR-2501SV」を使用してください。

バックアップ電源ユニットを取付ければ、
停電してもお湯が使えます。

バックアップ電源ユニット
屋外・屋内兼用
据置・壁掛兼用タイプ
※屋外設置の場合は壁掛のみ
外装色 シャンパンゴールド(防汚鋼板)

外装塗装鋼板
BDU-302　希望小売価格 ¥89,800(税抜)

水道直圧式

給湯＋強制追いだき

特定保守製品
設計標準使用期間 10年

●関連部品…P91～　●寸法図…P101～　●仕様表…P115～

水道直圧 | 比例制御 | 冷水緩和 | 低温出湯 | 2階浴そう | ハイパワー | eco機能(注2) | インターホン(注2) | オート | 保温 | たし湯
予約(注1) | たし水 | 呼出 | 配管クリーン(手動)(注1) | 配管洗浄(注1) | ソーラー(注3) | タイムスタンプ | 凍結予防 | 油切れ予告装置(OC-31)(別売) | 油切れ予告装置(OC-5)(別売)

(注1)「リモコンセット:KR-70P・KR-57P・KR-42V」使用時のみ、この機能が使えます。
(注2)「リモコンセット:KR-70P・KR-57P」使用時のみ、この機能が使えます。
(注3)ソーラー接続ユニット(P91参照)の取付けが必要です。また、たし水機能は使用できません。

オートタイプ　自動お湯はり

屋外 無煙突タイプ

給湯出力	46.5kW(40,000kcal/h)

外装ステンレス製
KIB-4764DSA リモコン別売
本体希望小売価格 **¥326,000**(税抜)

●拡散排気筒(Rトップ)付
●送油管付
●外形寸法　高740×幅300×奥行591(mm)

延長保証制度対象商品
目標年度 2006年
省エネ基準達成率 100%
エネルギー消費効率 86.5%

❶カラー液晶リモコンセット価格	**¥376,000**(税抜)
❷インターホンリモコンセット価格	**¥363,000**(税抜)
❸音声リモコンセット価格	**¥355,800**(税抜)
❹カンタンリモコンセット価格	**¥342,600**(税抜)

必要別売品　リモコンコード　台所リモコン用(RK-3P)
リモコンコード　浴室リモコン用(KFR-3P)　※P91参照

屋内 強制排気タイプ・強制通気タイプ

給湯出力	46.5kW(40,000kcal/h)

外装ステンレス製　拡散排気筒なし
KIB-4764DSA リモコン別売
本体希望小売価格 **¥323,000**(税抜)

排気延長　総延長5m2曲がりまで(立上がり1m以上)

●排気筒接続径(Φ106)　●送油管付
●外形寸法　高740×幅300×奥行591(mm)

延長保証制度対象商品
目標年度 2006年
省エネ基準達成率 100%
エネルギー消費効率 86.5%

❶カラー液晶リモコンセット価格	**¥373,000**(税抜)
❷インターホンリモコンセット価格	**¥360,000**(税抜)
❸音声リモコンセット価格	**¥352,800**(税抜)
❹カンタンリモコンセット価格	**¥339,600**(税抜)

必要別売品　リモコンコード　台所リモコン用(RK-3P)
リモコンコード　浴室リモコン用(KFR-3P)　※P91参照

お好みで選べる 4タイプ のリモコン

❶別売カラー液晶リモコンセット
KR-70P　¥50,000(税抜)
リモコンコード・リモコンパイプセット別売
インターホン・音声機能 ＋ eco機能

台所リモコン
CMR-3010P 非防水形

浴室リモコン
YST-3010P

❷別売インターホンリモコンセット
KR-57P　¥37,000(税抜)
リモコンコード・リモコンパイプセット別売
インターホン・音声機能 ＋ eco機能

台所リモコン
CMR-2521P 非防水形

浴室リモコン
YST-2521P

❸別売音声リモコンセット
KR-42V　¥29,800(税抜)
リモコンコード・リモコンパイプセット別売
音声機能

台所リモコン
CMR-2700V 非防水形

浴室リモコン
YST-2700V

❹別売カンタンリモコンセット
KR-48　¥16,600(税抜)
リモコンコード・リモコンパイプセット別売

台所リモコン
CMR-2900 非防水形

浴室リモコン
YST-2900

別売増設リモコン(どちらか1台)の取付けで
台所・浴室以外からのリモコン操作が可能

別売増設リモコン
リモコンコード別売

CMR-2501SV
非防水形
¥18,000(税抜)

CMR-2801S
非防水形
¥9,000(税抜)

※非防水形リモコンは、浴室内など湿気の多い場所への取付けはできません。
※音声リモコン・カンタンリモコンを選択し、バックアップ電源ユニット(BDU-302)を取付けてピークシフト運転を行う場合は「CMR-2501SV」を使用してください。

バックアップ電源ユニットを取付ければ、
停電してもお湯が使えます。

バックアップ電源ユニット
屋外・屋内兼用
据置・壁掛兼用タイプ
※屋外設置の場合は壁掛のみ
外装色 シャンパンゴールド(防汚鋼板)

外装塗装鋼板
BDU-302　希望小売価格 ¥89,800(税抜)

●この誌面に掲載の全商品の価格には消費税が含まれておりません。

水道直圧式

給湯＋強制追いだき

特定保守製品
設計標準使用期間 10年

●関連部品…P91～　●寸法図…P101～　●仕様表…P115～

オートタイプ　自動お湯はり

水道直圧　比例制御　冷水緩和　低温出湯　2階浴そう　ハイパワー　eco機能(注2)　インターホン(注2)　オート　保温　たし湯
予約(注1)　たし水　呼出　配管クリーン(手動)(注1)　配管洗浄(注1)　ソーラー(注3)　タイムスタンプ　凍結予防　油切れ予告装置(OC-31)(別売)　油切れ予告装置(OC-5)(別売)

(注1)「リモコンセット:KR-70P・KR-57P・KR-42V」使用時のみ、この機能が使えます。
(注2)「リモコンセット:KR-70P・KR-57P」使用時のみ、この機能が使えます。
(注3)ソーラー接続ユニット(P91参照)の取付けが必要です。また、たし水機能は使用できません。

屋内 強制排気タイプ

給湯出力　46.5kW(40,000kcal/h)

外装高級粉体塗装
KIB-4764DAE リモコン別売
本体希望小売価格 **¥310,000**(税抜)

●アミ付エルボトップ付(Φ106)
●油ゴムホース・送油管接続パイプ付
(屋外オイルタンクと直接接続する場合は、油銅パイプ両フレア付が別途必要です)
●外形寸法　高830×幅300×奥行591(mm)

排気延長
総延長5m2曲がりまで
(立上がり1m以上)

延長保証制度対象商品

目標年度 2006年
省エネ基準達成率 100%
エネルギー消費効率 86.5%

❶カラー液晶リモコンセット価格	**¥360,000**(税抜)
❷インターホンリモコンセット価格	**¥347,000**(税抜)
❸音声リモコンセット価格	**¥339,800**(税抜)
❹カンタンリモコンセット価格	**¥326,600**(税抜)

必要別売品　リモコンコード　台所リモコン用(RK-3P)
リモコンコード　浴室リモコン用(KFR-3P)　※P91参照

屋内 強制給排気(FF)タイプ

給湯出力　46.5kW(40,000kcal/h)

外装高級粉体塗装
KIB-4764DAF リモコン別売
本体希望小売価格 **¥336,000**(税抜)

●うす型給排気筒(FF-70-092)付(P96参照)
●油ゴムホース・送油管接続パイプ付
(屋外オイルタンクと直接接続する場合は、油銅パイプ両フレア付が別途必要です)
●外形寸法　高830×幅300×奥行591(mm)

給排気延長
3m3曲がりまで ※1
[7m3曲がりまで※1.※2]
※1.給気側延長は、φ70ステンレス管を使用。
※2.基板の設定および標高800m以下。

延長保証制度対象商品

目標年度 2006年
省エネ基準達成率 100%
エネルギー消費効率 86.5%

❶カラー液晶リモコンセット価格	**¥386,000**(税抜)
❷インターホンリモコンセット価格	**¥373,000**(税抜)
❸音声リモコンセット価格	**¥365,800**(税抜)
❹カンタンリモコンセット価格	**¥352,600**(税抜)

必要別売品　リモコンコード　台所リモコン用(RK-3P)
リモコンコード　浴室リモコン用(KFR-3P)　※P91参照

お好みで選べる 4タイプ のリモコン

❶別売カラー液晶リモコンセット
KR-70P　¥50,000(税抜)
リモコンコード・リモコンパイプセット別売
インターホン・音声機能 ＋ eco機能

台所リモコン
CMR-3010P 非防水形

浴室リモコン
YST-3010P

❷別売インターホンリモコンセット
KR-57P　¥37,000(税抜)
リモコンコード・リモコンパイプセット別売
インターホン・音声機能 ＋ eco機能

台所リモコン
CMR-2521P 非防水形

浴室リモコン
YST-2521P

❸別売音声リモコンセット
KR-42V　¥29,800(税抜)
リモコンコード・リモコンパイプセット別売
音声機能

台所リモコン
CMR-2700V 非防水形

浴室リモコン
YST-2700V

❹別売カンタンリモコンセット
KR-48　¥16,600(税抜)
リモコンコード・リモコンパイプセット別売

台所リモコン
CMR-2900 非防水形

浴室リモコン
YST-2900

別売増設リモコン(どちらか1台)の取付けで
台所・浴室以外からのリモコン操作が可能

別売増設リモコン
リモコンコード別売

CMR-2501SV
非防水形
¥18,000(税抜)

CMR-2801S
非防水形
¥9,000(税抜)

※非防水形リモコンは、浴室内など湿気の多い場所への取付けはできません。
※音声リモコン・カンタンリモコンを選択し、バックアップ電源ユニット(BDU-302)を取付けてピークシフト運転を行う場合は「CMR-2501SV」を使用してください。

バックアップ電源ユニットを取付ければ、
停電してもお湯が使えます。

バックアップ電源ユニット
屋外・屋内兼用
据置・壁掛兼用タイプ
※屋外設置の場合は壁掛のみ
外装色 シャンパンゴールド(防汚鋼板)

外装塗装鋼板
BDU-302　希望小売価格 **¥89,800**(税抜)

水道直圧式

給湯＋強制追いだき

特定保守製品
設計標準使用期間 10年

●関連部品…P91～　●寸法図…P101～　●仕様表…P115～

水道直圧 | 比例制御 | 冷水緩和 | 低温出湯 | 2階浴そう | ハイパワー | eco機能(注2) | インターホン(注2) | オート | 保温 | たし湯
予約(注1) | たし水 | 呼出 | 配管クリーン(手動)(注1) | 配管洗浄(注1) | ソーラー(注3) | タイムスタンプ | 凍結予防 | 油切れ予告装置(OC-31)(別売) | 油切れ予告装置(OC-5)(別売)

(注1)「リモコンセット:KR-70P・KR-57P・KR-42V」使用時のみ、この機能が使えます。
(注2)「リモコンセット:KR-70P・KR-57P」使用時のみ、この機能が使えます。
(注3)ソーラー接続ユニット(P91参照)の取付けが必要です。また、たし水機能は使用できません。

オートタイプ　自動お湯はり

屋外 前面排気タイプ 壁掛タイプ

給湯出力	46.5kW(40,000kcal/h)

外装高級粉体塗装
KIBF-4764DKA リモコン別売
本体希望小売価格 **¥320,000**(税抜)

●送油管付
●外形寸法　高670×幅530×奥行230(mm)

延長保証制度対象商品

目標年度 2006年
省エネ基準達成率 100%
エネルギー消費効率 86.0%

❶カラー液晶リモコンセット価格	**¥370,000**(税抜)
❷インターホンリモコンセット価格	**¥357,000**(税抜)
❸音声リモコンセット価格	**¥349,800**(税抜)
❹カンタンリモコンセット価格	**¥336,600**(税抜)

必要別売品　リモコンコード　台所リモコン用(RK-3P)
リモコンコード　浴室リモコン用(KFR-3P)　※P91参照

屋内 強制給排気(FF)タイプ 壁掛タイプ

給湯出力	46.5kW(40,000kcal/h)

給排気延長
3m3曲がりまで ※1
[7m3曲がりまで※1.※2]
※1.給気側延長は、φ70ステンレス管を使用。
※2.基板の設定および標高800m以下。

延長保証制度対象商品

目標年度 2006年
省エネ基準達成率 100%
エネルギー消費効率 86.0%

外装高級粉体塗装
KIB-4764DKAF リモコン別売
本体希望小売価格 **¥332,000**(税抜)

●うす型給排気筒付(FF-70-062[うしろ右]またはFF-70-082[よこ]またはFF-70-082R[よこ右])からお選びください。(P96・97参照)
※機器の取替等で給排気筒取付位置が左上方になる場合は、オプションのFF-70-062L(うしろ左)[+¥4,000(税抜)]と置き換えが可能です。(P97参照)
●油ゴムホース付
(屋外オイルタンクと直接接続する場合は、油銅パイプ両フレア付が別途必要です)
●外形寸法　高670×幅480×奥行230(mm)

❶カラー液晶リモコンセット価格	**¥382,000**(税抜)
❷インターホンリモコンセット価格	**¥369,000**(税抜)
❸音声リモコンセット価格	**¥361,800**(税抜)
❹カンタンリモコンセット価格	**¥348,600**(税抜)

必要別売品　リモコンコード　台所リモコン用(RK-3P)
リモコンコード　浴室リモコン用(KFR-3P)　※P91参照

お好みで選べる 4タイプ のリモコン

❶別売カラー液晶リモコンセット
KR-70P　¥50,000(税抜)
リモコンコード・リモコンパイプセット別売
インターホン・音声機能 ＋ eco機能

台所リモコン
CMR-3010P 非防水形

浴室リモコン
YST-3010P

❷別売インターホンリモコンセット
KR-57P　¥37,000(税抜)
リモコンコード・リモコンパイプセット別売
インターホン・音声機能 ＋ eco機能

台所リモコン
CMR-2521P 非防水形

浴室リモコン
YST-2521P

❸別売音声リモコンセット
KR-42V　¥29,800(税抜)
リモコンコード・リモコンパイプセット別売
音声機能

台所リモコン
CMR-2700V 非防水形

浴室リモコン
YST-2700V

❹別売カンタンリモコンセット
KR-48　¥16,600(税抜)
リモコンコード・リモコンパイプセット別売

台所リモコン
CMR-2900 非防水形

浴室リモコン
YST-2900

別売増設リモコン(どちらか1台)の取付けで台所・浴室以外からのリモコン操作が可能

別売増設リモコン
リモコンコード別売

CMR-2501SV
非防水形
¥18,000(税抜)

CMR-2801S
非防水形
¥9,000(税抜)

※非防水形リモコンは、浴室内など湿気の多い場所への取付けはできません。
※音声リモコン・カンタンリモコンを選択し、バックアップ電源ユニット(BDU-302)を取付けてピークシフト運転を行う場合は「CMR-2501SV」を使用してください。

バックアップ電源ユニットを取付ければ、停電してもお湯が使えます。

バックアップ電源ユニット
屋外・屋内兼用
据置・壁掛兼用タイプ
※屋外設置の場合は壁掛のみ
外装色 シャンパンゴールド(防汚鋼板)
外装塗装鋼板
BDU-302　希望小売価格 ¥89,800(税抜)

●この誌面に掲載の全商品の価格には消費税が含まれておりません。

水道直圧式

給湯＋強制追いだき

特定保守製品
設計標準使用期間 10年

●関連部品…P91～　●寸法図…P101～　●仕様表…P115～

水道直圧　比例制御　冷水緩和　低温出湯　2階浴そう　ハイパワー(注1)　定量お知らせ　保温　呼出　ソーラー(注2)　タイムスタンプ
凍結予防　油切れ予告装置(OC-31)(別売)　油切れ予告装置(OC-5)(別売)

(注1)KIBF-4764DSのみ
(注2)設定した給湯温度に関係なく高温のお湯が出ることがありますのでやけどに注意してください。

定量お知らせ機能

屋外　前面排気タイプ

給湯出力　46.5kW(40,000kcal/h)

外装ステンレス製
KIBF-4764DS リモコン別売
本体希望小売価格 **¥285,000**(税抜)

延長保証制度対象商品
目標年度2006年
省エネ基準達成率 100%
エネルギー消費効率 86.5%

●送油管付
●外形寸法　高721×幅595×奥行248(mm)

❶音声リモコンセット価格 **¥314,800**(税抜)
❷カンタンリモコンセット価格 **¥301,600**(税抜)

必要別売品　リモコンコード　台所リモコン用(RK-3P)
リモコンコード　浴室リモコン用(KFR-3P)　※P91参照

屋外　前面排気タイプ

給湯出力　39.0kW(33,500kcal/h)

外装色 シャンパンゴールド(防汚鋼板)

外装塗装鋼板
KIBF-3964D リモコン別売
本体希望小売価格 **¥250,000**(税抜)

延長保証制度対象商品
目標年度2006年
省エネ基準達成率 101%
エネルギー消費効率 87.0%

●送油管付
●外形寸法　高721×幅595×奥行248(mm)

❶音声リモコンセット価格 **¥279,800**(税抜)
❷カンタンリモコンセット価格 **¥266,600**(税抜)

必要別売品　リモコンコード　台所リモコン用(RK-3P)
リモコンコード　浴室リモコン用(KFR-3P)　※P91参照

屋内　強制排気タイプ

給湯出力　39.0kW(33,500kcal/h)

排気延長
総延長5m2曲がりまで(立上がり1m以上)

外装高級粉体塗装
KIB-3964DE リモコン別売
本体希望小売価格 **¥253,000**(税抜)

延長保証制度対象商品
目標年度2006年
省エネ基準達成率 101%
エネルギー消費効率 87.0%

●アミ付エルボトップ付(φ106)
●油ゴムホース・送油管接続パイプ付
(屋外オイルタンクと直接接続する場合は、油銅パイプ両フレア付が別途必要です)
●外形寸法　高830×幅300×奥行591(mm)

❶音声リモコンセット価格 **¥282,800**(税抜)
❷カンタンリモコンセット価格 **¥269,600**(税抜)

必要別売品　リモコンコード　台所リモコン用(RK-3P)
リモコンコード　浴室リモコン用(KFR-3P)　※P91参照

お好みで選べる 2タイプ のリモコン

❶別売音声リモコンセット
KR-44V　¥29,800(税抜)

リモコンコード・リモコンパイプセット別売

音声機能

台所リモコン
CMR-2704V 非防水形

浴室リモコン
YST-2704V

❷別売カンタンリモコンセット
KR-49　¥16,600(税抜)

リモコンコード・リモコンパイプセット別売

台所リモコン
CMR-2901 非防水形

浴室リモコン
YST-2901

別売増設リモコン(どちらか1台)の取付けで台所・浴室以外からのリモコン操作が可能

別売増設リモコン
リモコンコード別売

CMR-2501SV
非防水形
¥18,000(税抜)

CMR-2801S
非防水形
¥9,000(税抜)

※非防水形リモコンは、浴室内など湿気の多い場所への取付けはできません。
※バックアップ電源ユニット(BDU-302)を取付けて、ピークシフト運転を行う場合は「CMR-2501SV」を使用してください。

バックアップ電源ユニットを取付ければ、
停電してもお湯が使えます。

バックアップ電源ユニット

屋外・屋内兼用
据置・壁掛兼用タイプ
※屋外設置の場合は壁掛のみ

外装色 シャンパンゴールド(防汚鋼板)

外装塗装鋼板
BDU-302　希望小売価格 ¥89,800(税抜)

水道直圧式

給湯＋強制追いだき

特定保守製品
設計標準使用期間 10年

●関連部品…P91～　●寸法図…P101～　●仕様表…P115～

水道直圧 | 比例制御 | 冷水緩和 | 低温出湯 | 2階浴そう | ハイパワー(注1) | 定量お知らせ | 保温 | 呼出 | ソーラー(注2) | タイムスタンプ | 凍結予防 | 油切れ予告装置(OC31)(別売) | 油切れ予告装置(OC-5)(別売)

(注1)KIB-4764DFのみ
(注2)設定した給湯温度に関係なく高温のお湯が出ることがありますのでやけどに注意してください。

定量お知らせ機能

屋内 強制給排気(FF)タイプ

給湯出力 46.5kW(40,000kcal/h)

給排気延長
3m3曲がりまで ※1
[7m3曲がりまで※1.※2]
※1.給気側延長は、φ70ステンレス管を使用。
※2.基板の設定および標高800m以下。

延長保証制度対象商品

目標年度2006年
省エネ基準達成率 100%
エネルギー消費効率 86.5%

外装高級粉体塗装
KIB-4764DF リモコン別売
本体希望小売価格 **¥305,000**(税抜)

●うす型給排気筒(FF-70-092)付(P96参照)
●油ゴムホース・送油管接続パイプ付
(屋外オイルタンクと直接接続する場合は、油銅パイプ両フレア付が別途必要です)
●外形寸法　高830×幅300×奥行591(mm)

❶音声リモコンセット価格 **¥334,800**(税抜)
❷カンタンリモコンセット価格 **¥321,600**(税抜)

必要別売品　リモコンコード　台所リモコン用(RK-3P)
リモコンコード　浴室リモコン用(KFR-3P)　※P91参照

屋内 強制給排気(FF)タイプ

給湯出力 39.0kW(33,500kcal/h)

給排気延長
3m3曲がりまで ※1
[7m3曲がりまで※1.※2]
※1.給気側延長は、φ70ステンレス管を使用。
※2.基板の設定および標高800m以下。

延長保証制度対象商品

目標年度2006年
省エネ基準達成率 101%
エネルギー消費効率 87.0%

外装高級粉体塗装
KIB-3964DF リモコン別売
本体希望小売価格 **¥286,000**(税抜)

●うす型給排気筒(FF-70-092)付(P96参照)
●油ゴムホース・送油管接続パイプ付
(屋外オイルタンクと直接接続する場合は、油銅パイプ両フレア付が別途必要です)
●外形寸法　高830×幅300×奥行591(mm)

❶音声リモコンセット価格 **¥315,800**(税抜)
❷カンタンリモコンセット価格 **¥302,600**(税抜)

必要別売品　リモコンコード　台所リモコン用(RK-3P)
リモコンコード　浴室リモコン用(KFR-3P)　※P91参照

お好みで選べる 2タイプ のリモコン

❶別売音声リモコンセット
KR-44V　¥29,800(税抜)

リモコンコード・リモコンパイプセット別売

音声機能

台所リモコン
CMR-2704V 非防水形

浴室リモコン
YST-2704V

❷別売カンタンリモコンセット
KR-49　¥16,600(税抜)

リモコンコード・リモコンパイプセット別売

台所リモコン
CMR-2901 非防水形

浴室リモコン
YST-2901

別売増設リモコン(どちらか1台)の取付けで台所・浴室以外からのリモコン操作が可能

別売増設リモコン
リモコンコード別売

CMR-2501SV
非防水形
¥18,000(税抜)

CMR-2801S
非防水形
¥9,000(税抜)

※非防水形リモコンは、浴室内など湿気の多い場所への取付けはできません。
※バックアップ電源ユニット(BDU-302)を取付けて、ピークシフト運転を行う場合は「CMR-2501SV」を使用してください。

バックアップ電源ユニットを取付ければ、
停電してもお湯が使えます。

バックアップ電源ユニット

屋外・屋内兼用
据置・壁掛兼用タイプ
※屋外設置の場合は壁掛のみ

外装色
シャンパンゴールド
(防汚鋼板)

外装塗装鋼板
BDU-302　希望小売価格 **¥89,800**(税抜)

●この誌面に掲載の全商品の価格には消費税が含まれておりません。

水道直圧式

給湯＋強制追いだき

特定保守製品
設計標準使用期間 10年

●関連部品…P91～　●寸法図…P101～　●仕様表…P115～

水道直圧 | 比例制御 | 冷水緩和 | 低温出湯 | 2階浴そう | ハイパワー(注1) | 定量お知らせ | 保温 | 呼出 | ソーラー(注2) | タイムスタンプ | 凍結予防 | 油切れ予告装置(OC-31)(別売) | 油切れ予告装置(OC-5)(別売)

(注1)KIB-4764DKFのみ
(注2)設定した給湯温度に関係なく高温のお湯が出ることがありますのでやけどに注意してください。

定量お知らせ機能

屋内 強制給排気(FF)タイプ
壁掛タイプ

給湯出力 46.5kW(40,000kcal/h)

給排気延長
3m3曲がりまで ※1
[7m3曲がりまで※1.※2]
※1.給気側延長は、φ70ステンレス管を使用。
※2.基板の設定および標高800m以下。

延長保証制度対象商品

目標年度 2006年
省エネ基準達成率 100%
エネルギー消費効率 86.0%

外装高級粉体塗装
KIB-4764DKF リモコン別売
本体希望小売価格 **¥287,000**(税抜)

●うす型給排気筒付(FF-70-062[うしろ右]またはFF-70-082[よこ]またはFF-70-082R[よこ右])からお選びください。(P96･97参照)
※機器の取替等で給排気筒取付位置が左上方になる場合は、オプションのFF-70-062L(うしろ左)[+¥4,000(税抜)]と置き換えが可能です。(P97参照)
●油ゴムホース付
(屋外オイルタンクと直接接続する場合は、油銅パイプ両フレア付が別途必要です)
●外形寸法　高670×幅480×奥行230(mm)

❶音声リモコンセット価格 **¥316,800**(税抜)
❷カンタンリモコンセット価格 **¥303,600**(税抜)

必要別売品	リモコンコード　台所リモコン用(RK-3P) リモコンコード　浴室リモコン用(KFR-3P)	※P91参照

屋内 強制給排気(FF)タイプ
壁掛タイプ

給湯出力 39.0kW(33,500kcal/h)

給排気延長
3m3曲がりまで ※1
[7m3曲がりまで※1.※2]
※1.給気側延長は、φ70ステンレス管を使用。
※2.基板の設定および標高800m以下。

延長保証制度対象商品

目標年度 2006年
省エネ基準達成率 100%
エネルギー消費効率 86.0%

外装高級粉体塗装
KIB-3964DKF リモコン別売
本体希望小売価格 **¥267,000**(税抜)

●うす型給排気筒付(FF-70-062[うしろ右]またはFF-70-082[よこ]またはFF-70-082R[よこ右])からお選びください。(P96･97参照)
※機器の取替等で給排気筒取付位置が左上方になる場合は、オプションのFF-70-062L(うしろ左)[+¥4,000(税抜)]と置き換えが可能です。(P97参照)
●油ゴムホース付
(屋外オイルタンクと直接接続する場合は、油銅パイプ両フレア付が別途必要です)
●外形寸法　高670×幅480×奥行230(mm)

❶音声リモコンセット価格 **¥296,800**(税抜)
❷カンタンリモコンセット価格 **¥283,600**(税抜)

必要別売品	リモコンコード　台所リモコン用(RK-3P) リモコンコード　浴室リモコン用(KFR-3P)	※P91参照

お好みで選べる 2タイプ のリモコン

❶別売音声リモコンセット
KR-44V　¥29,800(税抜)

リモコンコード･リモコンパイプセット別売

音声機能

台所リモコン
CMR-2704V 非防水形

浴室リモコン
YST-2704V

❷別売カンタンリモコンセット
KR-49　¥16,600(税抜)

リモコンコード･リモコンパイプセット別売

台所リモコン
CMR-2901 非防水形

浴室リモコン
YST-2901

別売増設リモコン(どちらか1台)の取付けで台所･浴室以外からのリモコン操作が可能

別売増設リモコン
リモコンコード別売

CMR-2501SV
非防水形
¥18,000(税抜)

CMR-2801S
非防水形
¥9,000(税抜)

※非防水形リモコンは、浴室内など湿気の多い場所への取付けはできません。
※バックアップ電源ユニット(BDU-302)を取付けて、ピークシフト運転を行う場合は「CMR-2501SV」を使用してください。

バックアップ電源ユニットを取付ければ、
停電してもお湯が使えます。

バックアップ電源ユニット

屋外･屋内兼用
据置･壁掛兼用タイプ
※屋外設置の場合は壁掛のみ

外装色
シャンパンゴールド
(防汚鋼板)

外装塗装鋼板
BDU-302　希望小売価格 **¥89,800**(税抜)

水道直圧式

給湯専用

特定保守製品
設計標準使用期間 10年

●関連部品…P91～　●寸法図…P101～　●仕様表…P115～

水道直圧 | 比例制御 | 冷水緩和 | 低温出湯 | ハイパワー | eco機能(注1) | 定量止水(注1) | 定量お知らせ(注2) | 呼出(注3) | ソーラー(注4) | タイムスタンプ | 凍結予防 | 油切れ予告装置(OC-31)(別売) | 油切れ予告装置(OC-5)(別売)

(注1)「リモコンセット:IR-25V」使用時のみ、この機能が使えます。
(注2)「リモコンセット:IR-20」使用時のみ、この機能が使えます。
(注3)別売防水形増設リモコン取付時のみ、この機能が使えます。
(注4)設定した給湯温度に関係なく高温のお湯が出ることがありますのでやけどに注意してください。

定量止水(オートストップ)(注1)

屋外 前面排気タイプ

給湯出力	46.5kW(40,000kcal/h)

外装ステンレス製
IBF-4765DSN リモコン別売

本体希望小売価格 **¥222,000**(税抜)

●送油管付
●外形寸法　高671×幅540×奥行248(mm)

延長保証制度対象商品

目標年度 2006年
省エネ基準達成率 100%
エネルギー消費効率 86.5%

❶音声リモコンセット価格 **¥237,500**(税抜)
❷カンタンリモコンセット価格 **¥232,000**(税抜)

必要別売品	リモコンコード 台所リモコン用(RK-3P)	※P91参照

お好みで選べる 2タイプ のリモコン

❶別売音声リモコンセット
IR-25V　¥15,500(税抜)
リモコンコード別売
音声機能 ＋ eco機能
定量止水(オートストップ)対応

台所リモコン
CMR-2706V 非防水形

❷別売カンタンリモコンセット
IR-20　¥10,000(税抜)
リモコンコード別売
定量お知らせ対応

台所リモコン
CMR-2903 非防水形

別売増設リモコン(どちらか1台)の取付けで台所以外からのリモコン操作が可能

IR-25V・IR-20用
別売増設リモコン　リモコンコード別売

CMR-2501SV 非防水形　¥18,000(税抜)
CMR-2801S 非防水形　¥9,000(税抜)

※バックアップ電源ユニット(BDU-302)を取付けて、ピークシフト運転を行う場合は「CMR-2501SV」を使用してください。

さらに、別売防水形増設リモコンの取付けで浴室でシャワー等の湯温調節ができます

IR-25V用
別売音声防水形増設リモコン
音声機能 ＋ eco機能
¥16,000(税抜)
リモコンコード・リモコンパイプセット別売

YST-2706V

IR-20用
別売防水形増設リモコン
¥12,500(税抜)
リモコンコード・リモコンパイプセット別売

YST-2903

※非防水形リモコンは、浴室内など湿気の多い場所への取付けはできません。

バックアップ電源ユニットを取付ければ、停電してもお湯が使えます。

バックアップ電源ユニット
屋外・屋内兼用
据置・壁掛兼用タイプ
※屋外設置の場合は壁掛のみ
外装色 シャンパンゴールド(防汚鋼板)

外装塗装鋼板
BDU-302　希望小売価格 **¥89,800**(税抜)

●この誌面に掲載の全商品の価格には消費税が含まれておりません。

水道直圧式

給湯専用

特定保守製品
設計標準使用期間 10年

●関連部品…P91～　●寸法図…P101～　●仕様表…P115～

水道直圧　比例制御　冷水緩和　低温出湯　ハイパワー(注3)　eco機能(注1)　定量お知らせ　呼出(注2)　ソーラー(注4)　タイムスタンプ　凍結予防　油切れ予告装置(OC-31)(別売)　油切れ予告装置(OC-5)(別売)

(注1)「リモコンセット:IR-22V」使用時のみ、この機能が使えます。
(注2)別売防水形増設リモコン取付時のみ、この機能が使えます。
(注3)IBF-4764D・IBF-4764DKのみ
(注4)設定した給湯温度に関係なく高温のお湯が出ることがありますのでやけどに注意してください。

定量お知らせ機能

屋外 前面排気タイプ

給湯出力 46.5kW(40,000kcal/h)

外装色 シャンパンゴールド(防汚鋼板)
延長保証制度対象商品
目標年度 2006年
省エネ基準達成率 100%
エネルギー消費効率 86.5%

外装塗装鋼板
IBF-4764D リモコン別売
本体希望小売価格 ¥209,000(税抜)
●送油管付
●外形寸法　高671×幅540×奥行248(mm)
❶音声リモコンセット価格 ¥224,500(税抜)
❷カンタンリモコンセット価格 ¥219,000(税抜)
必要別売品　リモコンコード 台所リモコン用(RK-3P)　※P91参照

屋外 前面排気タイプ

給湯出力 39.0kW(33,500kcal/h))

延長保証制度対象商品
目標年度 2006年
省エネ基準達成率 101%
エネルギー消費効率 87.0%

外装ステンレス製
IBF-3964DS リモコン別売
本体希望小売価格 ¥192,000(税抜)
●送油管付
●外形寸法　高671×幅540×奥行248(mm)
❶音声リモコンセット価格 ¥207,500(税抜)
❷カンタンリモコンセット価格 ¥202,000(税抜)
必要別売品　リモコンコード 台所リモコン用(RK-3P)　※P91参照

屋外 前面排気タイプ

給湯出力 39.0kW(33,500kcal/h)

外装色 シャンパンゴールド(防汚鋼板)
延長保証制度対象商品
目標年度 2006年
省エネ基準達成率 101%
エネルギー消費効率 87.0%

外装塗装鋼板
IBF-3964D リモコン別売
本体希望小売価格 ¥179,000(税抜)
●送油管付
●外形寸法　高671×幅540×奥行248(mm)
❶音声リモコンセット価格 ¥194,500(税抜)
❷カンタンリモコンセット価格 ¥189,000(税抜)
必要別売品　リモコンコード 台所リモコン用(RK-3P)　※P91参照

お好みで選べる 2タイプ のリモコン

❶別売音声リモコンセット
IR-22V　¥15,500(税抜)
リモコンコード別売
音声機能 ＋ eco機能

台所リモコン
CMR-2707V
非防水形

❷別売カンタンリモコンセット
IR-20　¥10,000(税抜)
リモコンコード別売

台所リモコン
CMR-2903
非防水形

別売増設リモコン(どちらか1台)の取付けで台所以外からのリモコン操作が可能

別売増設リモコン
リモコンコード別売

CMR-2501SV
非防水形
¥18,000(税抜)

CMR-2801S
非防水形
¥9,000(税抜)

※バックアップ電源ユニット(BDU-302)を取付けて、ピークシフト運転を行う場合は「CMR-2501SV」を使用してください。

さらに、別売防水形増設リモコンの取付けで浴室でシャワー等の湯温調節ができます

別売防水形増設リモコン
¥12,500(税抜)
リモコンコード・
リモコンパイプセット別売
YST-2903

※非防水形リモコンは、浴室内など湿気の多い場所への取付けはできません。

バックアップ電源ユニットを取付ければ、
停電してもお湯が使えます。

バックアップ電源ユニット
屋外・屋内兼用
据置・壁掛兼用タイプ
※屋外設置の場合は壁掛のみ
外装色 シャンパンゴールド(防汚鋼板)

外装塗装鋼板
BDU-302　希望小売価格 ¥89,800(税抜)

水道直圧式

給湯専用

特定保守製品
設計標準使用期間 10年

●関連部品…P91～　●寸法図…P101～　●仕様表…P115～

水道直圧 | 比例制御 | 冷水緩和 | 低温出湯 | ハイパワー | eco機能(注1) | 定量お知らせ | 呼出(注2) | ソーラー(注3) | タイムスタンプ | 凍結予防 | 油切れ予告装置(OC-31)(別売) | 油切れ予告装置(OC-5)(別売)

(注1)「リモコンセット:IR-22V」使用時のみ、この機能が使えます。
(注2)別売防水形増設リモコン取付時のみ、この機能が使えます。
(注3)設定した給湯温度に関係なく高温のお湯が出ることがありますのでやけどに注意してください。

定量お知らせ機能

屋外 無煙突タイプ

給湯出力 46.5kW(40,000kcal/h)

外装ステンレス製
IB-4764DS リモコン別売
本体希望小売価格 **¥222,000**(税抜)

●拡散排気筒(Rトップ)付
●送油管付
●外形寸法　高725×幅256×奥行571(mm)

延長保証制度対象商品
目標年度 2006年
省エネ基準達成率 100%
エネルギー消費効率 86.5%

❶音声リモコンセット価格 **¥237,500**(税抜)
❷カンタンリモコンセット価格 **¥232,000**(税抜)
必要別売品 リモコンコード 台所リモコン用(RK-3P) ※P91参照

屋内 強制排気タイプ・強制通気タイプ

給湯出力 46.5kW(40,000kcal/h)

排気延長 総延長5m2曲がりまで(立上がり1m以上)

外装ステンレス製　拡散排気筒なし
IB-4764DS リモコン別売
本体希望小売価格 **¥219,000**(税抜)

●排気筒接続径(Φ106)　●送油管付
●外形寸法　高725×幅256×奥行571(mm)

延長保証制度対象商品
目標年度 2006年
省エネ基準達成率 100%
エネルギー消費効率 86.5%

❶音声リモコンセット価格 **¥234,500**(税抜)
❷カンタンリモコンセット価格 **¥229,000**(税抜)
必要別売品 リモコンコード 台所リモコン用(RK-3P) ※P91参照

屋内 強制排気タイプ

給湯出力 46.5kW(40,000kcal/h)

排気延長 総延長5m2曲がりまで(立上がり1m以上)

外装高級粉体塗装
IB-4764DE リモコン別売
本体希望小売価格 **¥208,000**(税抜)

●アミ付エルボトップ付(φ106)
●油ゴムホース・送油管接続パイプ付
(屋外オイルタンクと直接接続する場合は、油銅パイプ両フレア付が別途必要です)
●外形寸法　高780×幅256×奥行571(mm)

延長保証制度対象商品
目標年度 2006年
省エネ基準達成率 100%
エネルギー消費効率 86.5%

❶音声リモコンセット価格 **¥223,500**(税抜)
❷カンタンリモコンセット価格 **¥218,000**(税抜)
必要別売品 リモコンコード 台所リモコン用(RK-3P) ※P91参照

屋内 強制給排気(FF)タイプ

給湯出力 46.5kW(40,000kcal/h)

給排気延長 3m3曲がりまで※1 [7m3曲がりまで※1.※2]
※1.給気側延長は、φ70ステンレス管を使用。
※2.基板の設定および標高800m以下。

外装高級粉体塗装
IB-4764DF リモコン別売
本体希望小売価格 **¥227,000**(税抜)

●うす型給排気筒(FF-70-092)付(P96参照)
●油ゴムホース・送油管接続パイプ付
(屋外オイルタンクと直接接続する場合は、油銅パイプ両フレア付が別途必要です)
●外形寸法　高780×幅256×奥行571(mm)

延長保証制度対象商品
目標年度 2006年
省エネ基準達成率 100%
エネルギー消費効率 86.5%

❶音声リモコンセット価格 **¥242,500**(税抜)
❷カンタンリモコンセット価格 **¥237,000**(税抜)
必要別売品 リモコンコード 台所リモコン用(RK-3P) ※P91参照

お好みで選べる 2タイプ のリモコン

❶別売音声リモコンセット

IR-22V　¥15,500(税抜)
リモコンコード別売
音声機能 ＋ eco機能

台所リモコン
CMR-2707V
非防水形

❷別売カンタンリモコンセット

IR-20　¥10,000(税抜)
リモコンコード別売

台所リモコン
CMR-2903
非防水形

別売増設リモコン(どちらか1台)の取付けで台所以外からのリモコン操作が可能

別売増設リモコン

リモコンコード別売

CMR-2501SV 非防水形 ¥18,000(税抜)
CMR-2801S 非防水形 ¥9,000(税抜)

※バックアップ電源ユニット(BDU-302)を取付けて、ピークシフト運転を行う場合は「CMR-2501SV」を使用してください。

さらに、別売防水形増設リモコンの取付けで浴室でシャワー等の湯温調節ができます

別売防水形増設リモコン

¥12,500(税抜)
リモコンコード・
リモコンパイプセット別売
YST-2903

※非防水形リモコンは、浴室内など湿気の多い場所への取付けはできません。

バックアップ電源ユニットを取付ければ、
停電してもお湯が使えます。

バックアップ電源ユニット

屋外・屋内兼用
据置・壁掛兼用タイプ
※屋外設置の場合は壁掛のみ
外装色 シャンパンゴールド(防汚鋼板)
外装塗装鋼板
BDU-302　希望小売価格 ¥89,800(税抜)

●この誌面に掲載の全商品の価格には消費税が含まれておりません。

水道直圧式

給湯専用

特定保守製品
設計標準使用期間 10年

●関連部品…P91～　●寸法図…P101～　●仕様表…P115～

水道直圧 | 比例制御 | 冷水緩和 | 低温出湯 | eco機能(注1) | 定量お知らせ | 呼出(注2) | ソーラー(注3) | タイムスタンプ | 凍結予防 | 油切れ予告装置(OC-31)(別売) | 油切れ予告装置(OC-5)(別売)

(注1)「リモコンセット:IR-22V」使用時のみ、この機能が使えます。
(注2)別売防水形増設リモコン取付時のみ、この機能が使えます。
(注3)設定した給湯温度に関係なく高温のお湯が出ることがありますのでやけどに注意してください。

定量お知らせ機能

屋内 強制排気タイプ

給湯出力	39.0kW(33,500kcal/h)

外装高級粉体塗装
IB-3964DE リモコン別売

本体希望小売価格 **¥178,000**(税抜)

- ●アミ付エルボトップ付(φ106)
- ●油ゴムホース・送油管接続パイプ付
  (屋外オイルタンクと直接接続する場合は、油銅パイプ両フレア付が別途必要です)
- ●外形寸法　高780×幅256×奥行571(mm)

排気延長
総延長5m2曲がりまで
(立上がり1m以上)

延長保証制度対象商品

目標年度 2006年
省エネ基準達成率 101%
エネルギー消費効率 87.0%

❶音声リモコンセット価格 **¥193,500**(税抜)
❷カンタンリモコンセット価格 **¥188,000**(税抜)

必要別売品　リモコンコード 台所リモコン用(RK-3P)　※P91参照

屋内 強制給排気(FF)タイプ

給湯出力	39.0kW(33,500kcal/h)

外装高級粉体塗装
IB-3964DF リモコン別売

本体希望小売価格 **¥197,000**(税抜)

- ●うす型給排気筒(FF-70-092)付(P96参照)
- ●油ゴムホース・送油管接続パイプ付
  (屋外オイルタンクと直接接続する場合は、油銅パイプ両フレア付が別途必要です)
- ●外形寸法　高780×幅256×奥行571(mm)

給排気延長
3m3曲がりまで ※1
[7m3曲がりまで※1.※2]
※1.給気側延長は、φ70ステンレス管を使用。
※2.基板の設定および標高800m以下。

延長保証制度対象商品

目標年度 2006年
省エネ基準達成率 101%
エネルギー消費効率 87.0%

❶音声リモコンセット価格 **¥212,500**(税抜)
❷カンタンリモコンセット価格 **¥207,000**(税抜)

必要別売品　リモコンコード 台所リモコン用(RK-3P)　※P91参照

バックアップ電源ユニットを取付ければ、
停電してもお湯が使えます。

バックアップ電源ユニット

屋外・屋内兼用
据置・壁掛兼用タイプ
※屋外設置の場合は壁掛のみ

外装色 シャンパンゴールド(防汚鋼板)

外装塗装鋼板
BDU-302　希望小売価格 **¥89,800**(税抜)

お好みで選べる 2タイプ のリモコン

❶別売音声リモコンセット
IR-22V　¥15,500(税抜)
リモコンコード別売
音声機能 ＋ eco機能

台所リモコン
CMR-2707V 非防水形

❷別売カンタンリモコンセット
IR-20　¥10,000(税抜)
リモコンコード別売

台所リモコン
CMR-2903 非防水形

別売増設リモコン(どちらか1台)の取付けで
台所以外からのリモコン操作が可能

別売増設リモコン　リモコンコード別売

CMR-2501SV 非防水形　¥18,000(税抜)
CMR-2801S 非防水形　¥9,000(税抜)

※バックアップ電源ユニット(BDU-302)を取付けて、ピークシフト運転を行う場合は「CMR-2501SV」を使用してください。

さらに、別売防水形増設リモコンの取付けで
浴室でシャワー等の湯温調節ができます

別売防水形増設リモコン

¥12,500(税抜)
リモコンコード・
リモコンパイプセット別売
YST-2903

※非防水形リモコンは、浴室内など湿気の多い場所への取付けはできません。

水道直圧式

給湯専用

特定保守製品
設計標準使用期間 10年

●関連部品…P91～　●寸法図…P101～　●仕様表…P115～

水道直圧 | 比例制御 | 冷水緩和 | 低温出湯 | ハイパワー(注3) | eco機能(注1) | 定量お知らせ | 呼出(注2) | ソーラー(注4) | タイムスタンプ | 凍結予防 | 油切れ予告装置(OC-31)(別売) | 油切れ予告装置(OC-5)(別売)

(注1)「リモコンセット:IR-22V」使用時のみ、この機能が使えます。
(注2)別売防水形増設リモコン取付時のみ、この機能が使えます。
(注3)IBF-4764DK・IB-4764DKFのみ
(注4)設定した給湯温度に関係なく高温のお湯が出ることがありますのでやけどに注意してください。

定量お知らせ機能

屋外 前面排気タイプ
壁掛タイプ

給湯出力 46.5kW(40,000kcal/h)

外装高級粉体塗装
IBF-4764DK リモコン別売
本体希望小売価格 ¥210,000(税抜)

●送油管付
●外形寸法　高670×幅530×奥行230(mm)

延長保証制度対象商品
目標年度 2006年
省エネ基準達成率 100%
エネルギー消費効率 86.0%

❶音声リモコンセット価格 ¥225,500(税抜)
❷カンタンリモコンセット価格 ¥220,000(税抜)

必要別売品 リモコンコード 台所リモコン用(RK-3P) ※P91参照

屋内 強制給排気(FF)タイプ
壁掛タイプ

給湯出力 46.5kW(40,000kcal/h)

給排気延長
3m3曲がりまで ※1
[7m3曲がりまで※1.※2]
※1.給気側延長は、φ70ステンレス管を使用。
※2.基板の設定および標高800m以下。

延長保証制度対象商品
目標年度 2006年
省エネ基準達成率 100%
エネルギー消費効率 86.0%

外装高級粉体塗装
IB-4764DKF リモコン別売
本体希望小売価格 ¥229,000(税抜)

●うす型給排気筒付(FF-70-062[うしろ右]またはFF-70-082[よこ]またはFF-70-082R[よこ右])からお選びください。(P96・97参照)
※機器の取替等で給排気筒取付位置が左上方になる場合は、オプションのFF-70-062L(うしろ左)[+¥4,000(税抜)]と置き換えが可能です。(P97参照)
●油ゴムホース付
(屋外オイルタンクと直接接続する場合は、油銅パイプ両フレア付が別途必要です)
●外形寸法　高670×幅480×奥行230(mm)

❶音声リモコンセット価格 ¥244,500(税抜)
❷カンタンリモコンセット価格 ¥239,000(税抜)

必要別売品 リモコンコード 台所リモコン用(RK-3P) ※P91参照

屋内 強制給排気(FF)タイプ
壁掛タイプ

給湯出力 39.0kW(33,500kcal/h)

給排気延長
3m3曲がりまで ※1
[7m3曲がりまで※1.※2]
※1.給気側延長は、φ70ステンレス管を使用。
※2.基板の設定および標高800m以下。

延長保証制度対象商品
目標年度 2006年
省エネ基準達成率 100%
エネルギー消費効率 86.0%

外装高級粉体塗装
IB-3964DKF リモコン別売
本体希望小売価格 ¥199,000(税抜)

●うす型給排気筒付(FF-70-062[うしろ右]またはFF-70-082[よこ]またはFF-70-082R[よこ右])からお選びください。(P96・97参照)
※機器の取替等で給排気筒取付位置が左上方になる場合は、オプションのFF-70-062L(うしろ左)[+¥4,000(税抜)]と置き換えが可能です。(P97参照)
●油ゴムホース付
(屋外オイルタンクと直接接続する場合は、油銅パイプ両フレア付が別途必要です)
●外形寸法　高670×幅480×奥行230(mm)

❶音声リモコンセット価格 ¥214,500(税抜)
❷カンタンリモコンセット価格 ¥209,000(税抜)

必要別売品 リモコンコード 台所リモコン用(RK-3P) ※P91参照

バックアップ電源ユニットを取付ければ、
停電してもお湯が使えます。

バックアップ電源ユニット

屋外・屋内兼用
据置・壁掛兼用タイプ
※屋外設置の場合は壁掛のみ

外装色 シャンパンゴールド(防汚鋼板)

外装塗装鋼板
BDU-302 希望小売価格 ¥89,800(税抜)

お好みで選べる 2タイプ のリモコン

❶別売音声リモコンセット
IR-22V ¥15,500(税抜)
リモコンコード別売
音声機能 ＋ eco機能

台所リモコン
CMR-2707V 非防水形

❷別売カンタンリモコンセット
IR-20 ¥10,000(税抜)
リモコンコード別売

台所リモコン
CMR-2903 非防水形

別売増設リモコン(どちらか1台)の取付けで
台所以外からのリモコン操作が可能

別売増設リモコン
リモコンコード別売

CMR-2501SV 非防水形 ¥18,000(税抜)
CMR-2801S 非防水形 ¥9,000(税抜)

※バックアップ電源ユニット(BDU-302)を取付けて、ピークシフト運転を行う場合は「CMR-2501SV」を使用してください。

さらに、別売防水形増設リモコンの取付けで
浴室でシャワー等の湯温調節ができます

別売防水形増設リモコン
¥12,500(税抜)
リモコンコード・
リモコンパイプセット別売
YST-2903

※非防水形リモコンは、浴室内など湿気の多い場所への取付けはできません。

●この誌面に掲載の全商品の価格には消費税が含まれておりません。

減圧式 高圧力型

従来の減圧式の圧力が 2倍にパワーアップ!

2倍の給湯圧力で、シャワーの勢いが違う! 2階への給湯もラクラク!!

高圧力の ハイパワーが 自慢です。

ポイント1
給湯出力45.3kW (39,000kcal/h) のハイパワー

ポイント2
パワフルで快適。2階への給湯もラクラク。
出湯量比較でも約2倍!
(1階に給湯器を据付。約5m上での出湯量比較)

2階浴そうへの追いだきはできません。

ポイント3
お湯の勢いが違う快適シャワー。

高圧力型シャワー

業界トップクラス(※1)の燃焼音45dBを実現!!

(減圧式 高圧力型のカタログ掲載全機種)

騒音値を低減!

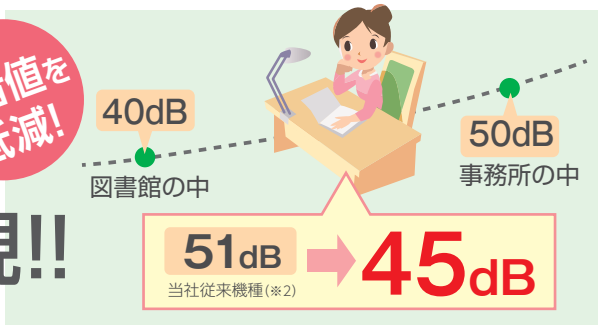

(※1)貯湯式石油給湯器において2020年5月当社調べ (※2)当社従来機種は、KIBF-4550SAGH

カンタン省エネ!! スイッチポン!で「eco機能」(※3)運転

缶体内のお湯を沸き上げる際の無駄な燃焼を抑え 灯油を節約 します。

※リモコン画像は、カラー液晶リモコンセット:KR-70Pとインターホンリモコンセット:KR-57Pの台所リモコンを例として掲載しています。

■eco機能の効果 (KIBF-4565SAGHの場合)

灯油効果金額	約3,300円/年 約32L/年(約32L×102円/L) ポリ缶(18L) 約1.8缶分

1年間で約3,300円オトク!

《想定した使用条件》
モード効率測定法(JIS)のふろ給湯標準使用モードを使用条件と想定し、エコ機能を設定することによる節約金額を算出。
[試算条件] 灯油価格は102円/L(2020年1月6日 全国平均配達価格/資源エネルギー庁 発表)にて算出。
(※3)カンタンリモコン・ラクラクリモコンを選択した場合は、この機能は使用できません。

腐食に強い! ステンレス化で高耐久

減圧式 高圧力型全機種

熱交換器は従来よりオールステンレス。さらに、給水・給湯・お湯はりパイプにステンレスを採用することで、高い耐久性を誇ります。

注意!! 高圧力型は上水道用です。

湯温ムラを緩和

KIBF-4565SAGH、KIB-4565SAGH

混合弁内蔵で、出湯時の湯温ムラを緩和します。さらに、追いだきとの同時使用でも設定温度で出湯します。

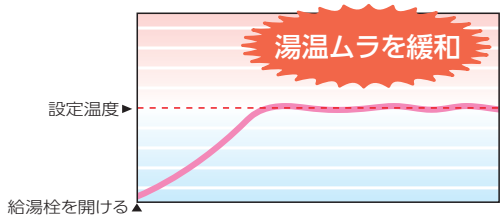

減圧式 高圧力型

減圧式の「2倍」の給湯圧力で、シャワーの勢いが違う。2階への給湯もラクラク!

給湯＋強制追いだき

特定保守製品
設計標準使用期間 10年

●関連部品…P91～ ●寸法図…P101～ ●仕様表…P115～

減圧式(高圧力) 冷水緩和 低温出湯 1階浴そう ハイパワー eco機能(注1) インターホン(注2) オート 保温 たし湯 予約(注1)
たし水 呼出 配管クリーン(手動)(注1) 配管洗浄(注1) 減圧弁内蔵 ソーラー(注3) タイムスタンプ ステンレスパイプ(注4) 凍結予防 油切れ予告装置(OC-31)(別売) 油切れ予告装置(OC-5)(別売)

(注1)「リモコンセット:KR-70P・KR-57P・KR-64V」使用時のみ、この機能が使えます。
(注2)「リモコンセット:KR-70P・KR-57P」使用時のみ、この機能が使えます。
(注3)水道直結太陽熱温水器のみ取付可能で、ソーラー接続ユニット(P91参照)の取付けが必要です。また、たし水機能は使用できません。
(注4)「減圧式 高圧力型」は上水道用です。

オートタイプ 自動お湯はり

屋外 前面排気タイプ

給湯出力 45.3kW(39,000kcal/h)

外装ステンレス製
KIBF-4565SAGH リモコン別売
本体希望小売価格 **¥310,000**(税抜)

●送油管付
●外形寸法 高850×幅590×奥行300(mm)

1 カラー液晶リモコンセット価格 **¥360,000**(税抜)
2 インターホンリモコンセット価格 **¥347,000**(税抜)
3 音声リモコンセット価格 **¥339,800**(税抜)
4 カンタンリモコンセット価格 **¥326,600**(税抜)

必要別売品 リモコンコード 台所リモコン用(RK-3P) リモコンコード 浴室リモコン用(KFR-3P) ※P91参照

延長保証制度対象商品
連続給湯効率 87.5%
※高圧力型は省エネ法の対象外です。

屋外 無煙突タイプ

給湯出力 45.3kW(39,000kcal/h)

外装ステンレス製
KIB-4565SAGH リモコン別売
本体希望小売価格 **¥310,000**(税抜)

●拡散排気筒(Rトップ)付 ●送油管付
●外形寸法 高833×幅300×奥行591(mm)

1 カラー液晶リモコンセット価格 **¥360,000**(税抜)
2 インターホンリモコンセット価格 **¥347,000**(税抜)
3 音声リモコンセット価格 **¥339,800**(税抜)
4 カンタンリモコンセット価格 **¥326,600**(税抜)

必要別売品 リモコンコード 台所リモコン用(RK-3P) リモコンコード 浴室リモコン用(KFR-3P) ※P91参照

延長保証制度対象商品
連続給湯効率 87.5%
※高圧力型は省エネ法の対象外です。

屋内 強制排気タイプ・強制通気タイプ

給湯出力 45.3kW(39,000kcal/h)

外装ステンレス製 拡散排気筒なし
KIB-4565SAGH リモコン別売
本体希望小売価格 **¥307,000**(税抜)

●排気筒接続径(Φ106) ●送油管付
●外形寸法 高833×幅300×奥行591(mm)

1 カラー液晶リモコンセット価格 **¥357,000**(税抜)
2 インターホンリモコンセット価格 **¥344,000**(税抜)
3 音声リモコンセット価格 **¥336,800**(税抜)
4 カンタンリモコンセット価格 **¥323,600**(税抜)

必要別売品 リモコンコード 台所リモコン用(RK-3P) リモコンコード 浴室リモコン用(KFR-3P) ※P91参照

排気延長 総延長5m2曲がりまで(立上がり1m以上)
延長保証制度対象商品
連続給湯効率 87.5%
※高圧力型は省エネ法の対象外です。

お好みで選べる 4タイプ のリモコン

1 別売カラー液晶リモコンセット
KR-70P ¥50,000(税抜)
リモコンコード・リモコンパイプセット別売
インターホン・音声機能 ＋ eco機能

台所リモコン CMR-3010P 非防水形

浴室リモコン YST-3010P

2 別売インターホンリモコンセット
KR-57P ¥37,000(税抜)
リモコンコード・リモコンパイプセット別売
インターホン・音声機能 ＋ eco機能

台所リモコン CMR-2521P 非防水形

浴室リモコン YST-2521P

3 別売音声リモコンセット
KR-64V ¥29,800(税抜)
リモコンコード・リモコンパイプセット別売
音声機能 ＋ eco機能

台所リモコン CMR-2710V 非防水形

浴室リモコン YST-2710V

4 別売カンタンリモコンセット
KR-48 ¥16,600(税抜)
リモコンコード・リモコンパイプセット別売

台所リモコン CMR-2900 非防水形

浴室リモコン YST-2900

別売増設リモコン(どちらか1台)の取付けで台所・浴室以外からのリモコン操作が可能

別売増設リモコン
リモコンコード別売

CMR-2501SV 非防水形 ¥18,000(税抜)

CMR-2801S 非防水形 ¥9,000(税抜)

※非防水形リモコンは、浴室内など湿気の多い場所への取付けはできません。
※音声リモコン・カンタンリモコンを選択し、バックアップ電源ユニット(BDU-302)を取付けてピークシフト運転を行う場合は「CMR-2501SV」を使用してください。

バックアップ電源ユニットを取付ければ、停電してもお湯が使えます。

バックアップ電源ユニット
屋外・屋内兼用
据置・壁掛兼用タイプ
※屋外設置の場合は壁掛のみ
外装色 シャンパンゴールド(防汚鋼板)

外装塗装鋼板
BDU-302 希望小売価格 ¥89,800(税抜)

●この誌面に掲載の全商品の価格には消費税が含まれておりません。

減圧式 高圧力型

減圧式の「2倍」の給湯圧力で、シャワーの勢いが違う。2階への給湯もラクラク!

給湯専用

特定保守製品
設計標準使用期間 10年

●関連部品…P91～ ●寸法図…P101～ ●仕様表…P115～

減圧式(高圧力) ハイパワー eco機能(注1) 呼出(注2) 減圧弁内蔵 ソーラー(注3) タイムスタンプ ステンレスパイプ(注4) 凍結予防 油切れ予告装置(OC-31)(別売) 油切れ予告装置(OC-5)(別売)(注5)

(注1)「リモコンセット:IR-22V」使用時のみ、この機能が使えます。
(注2)別売防水形増設リモコン取付時のみ、この機能が使えます。
(注3)設定した給湯温度に関係なく高温のお湯が出ることがありますのでやけどに注意してください。
(注4)「減圧式 高圧力型」は上水道用です。
(注5)ラクラクリモコンの場合、取付けできません。

標準タイプ

屋外 前面排気タイプ

給湯出力 45.3kW(39,000kcal/h)

外装ステンレス製
IBF-4565SGH リモコン別売
本体希望小売価格 **¥203,000**(税抜)

●送油管付
●外形寸法 高850×幅590×奥行300(mm)

延長保証制度対象商品

連続給湯効率 87.5%
※高圧力型は省エネ法の対象外です。

❶音声リモコンセット価格 **¥218,500**(税抜)
❷ラクラクリモコンセット価格 **¥212,000**(税抜)

必要別売品 リモコンコード 台所リモコン用(RK-3P) ※P91参照

屋外 無煙突タイプ

給湯出力 45.3kW(39,000kcal/h)

外装ステンレス製
IB-4565SGH リモコン別売
本体希望小売価格 **¥203,000**(税抜)

●拡散排気筒(Rトップ)付
●送油管付
●外形寸法 高833×幅300×奥行591(mm)

延長保証制度対象商品

連続給湯効率 87.5%
※高圧力型は省エネ法の対象外です。

❶音声リモコンセット価格 **¥218,500**(税抜)
❷ラクラクリモコンセット価格 **¥212,000**(税抜)

必要別売品 リモコンコード 台所リモコン用(RK-3P) ※P91参照

屋内 強制排気タイプ・強制通気タイプ

給湯出力 45.3kW(39,000kcal/h)

外装ステンレス製 拡散排気筒なし
IB-4565SGH リモコン別売
本体希望小売価格 **¥200,000**(税抜)

●排気筒接続径(Φ106) ●送油管付
●外形寸法 高833×幅300×奥行591(mm)

排気延長 総延長5m2曲がりまで(立上がり1m以上)

延長保証制度対象商品

連続給湯効率 87.5%
※高圧力型は省エネ法の対象外です。

❶音声リモコンセット価格 **¥215,500**(税抜)
❷ラクラクリモコンセット価格 **¥209,000**(税抜)

必要別売品 リモコンコード 台所リモコン用(RK-3P) ※P91参照

バックアップ電源ユニットを取付ければ、停電してもお湯が使えます。

バックアップ電源ユニット

屋外・屋内兼用
据置・壁掛兼用タイプ
※屋外設置の場合は壁掛のみ

外装色 シャンパンゴールド(防汚鋼板)

外装塗装鋼板
BDU-302 希望小売価格 **¥89,800**(税抜)

お好みで選べる 2タイプ のリモコン

❶別売音声リモコンセット

IR-22V ¥15,500(税抜)

リモコンコード別売

音声機能 + eco機能

台所リモコン
CMR-2707V 非防水形

❷別売ラクラクリモコンセット

IR-24 ¥9,000(税抜)

リモコンコード別売

台所リモコン
CMR-2803 非防水形

別売増設リモコン(どちらか1台)の取付けで台所以外からのリモコン操作が可能

別売増設リモコン

リモコンコード別売

CMR-2501SV 非防水形 ¥18,000(税抜)

CMR-2803S 非防水形 ¥9,000(税抜)

※バックアップ電源ユニット(BDU-302)を取付けて、ピークシフト運転を行う場合は「CMR-2501SV」を使用してください。

さらに、別売防水形増設リモコンの取付けで浴室でシャワー等の湯温調節ができます

別売防水形増設リモコン

¥12,500(税抜)

リモコンコード・リモコンパイプセット別売

YST-2903

※非防水形リモコンは、浴室内など湿気の多い場所への取付けはできません。

減圧式 標準圧力型

基本機能充実!!
石油給湯器のスタンダードタイプ。

減圧弁により水道の圧力を減圧し、お湯を貯めてから給湯します。

業界トップクラス(※1)の燃焼音44dB

騒音値を低減!

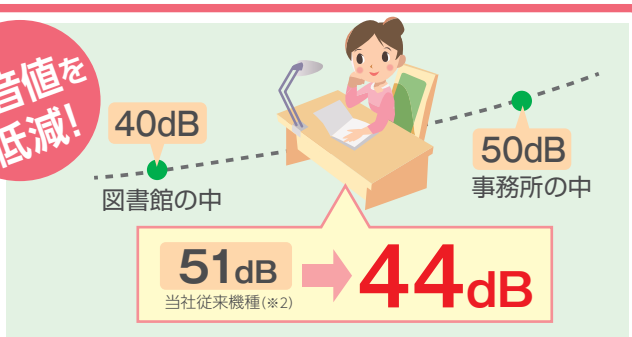

●減圧式 標準圧力型(屋内設置)のカタログ掲載全機種は44dB
●減圧式 標準圧力型(屋外設置)のカタログ掲載全機種は45dB

(※1)貯湯式石油給湯器において 2020年5月当社調べ　(※2)当社従来機種は、KIB-4512E

カンタン省エネ!! スイッチポン!で「eco機能」(※3)運転

缶体内のお湯を沸き上げる際の無駄な燃焼を抑え 灯油を節約 します。

※リモコン画像は、カラー液晶リモコンセット:KR-70Pとインターホンリモコンセット:KR-57Pの台所リモコンを例として掲載しています。

■eco機能の効果 (KIBF-4565SAGの場合)

灯油効果金額 **約3,300円／年**
約32L/年(約32L×102円/L)
ポリ缶(18L) 約1.8缶分

1年間で約3,300円オトク!

《想定した使用条件》
モード効率測定法(JIS)のふろ給湯標準使用モードを使用条件と想定し、エコ機能を設定することによる節約金額を算出。
[試算条件] 灯油価格は102円/L(2020年1月6日 全国平均配達価格/資源エネルギー庁 発表)にて算出。
(※3)カンタンリモコン・ラクラクリモコンを選択した場合は、この機能は使用できません。

腐食に強い!

ステンレス化で高耐久

減圧式 標準圧力型全機種　井戸水・地下水に対応

熱交換器は従来よりオールステンレス。さらに、給水・給湯・お湯はりパイプにステンレスを採用することで、高い耐久性を誇ります。

注意!! 井戸水・地下水を給水したことにより発生した析出物(炭酸カルシウムなど)に起因する故障修理は、保証期間内でも有償となります。

湯温ムラを緩和

KIB(F)-4565・3865シリーズ〈KIB-4565SGLを除く〉

混合弁内蔵で、出湯時の湯温ムラを緩和します。さらに、追いだきとの同時使用でも設定温度で出湯します。

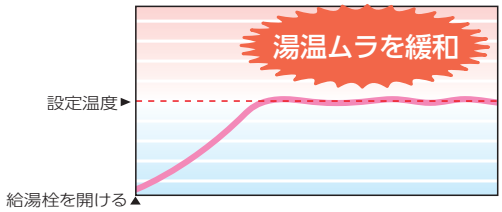

外装色に「シャンパンゴールド」を採用!!

KIBF-3865AG

高級感のある色合いが、さまざまな色調の外壁にマッチします。

外装色にアルミサッシなどの家屋外観に使用される「シャンパンゴールド」を採用しました。

防汚鋼板とは?

緻密な塗膜により汚れが塗膜の"隙間"へ入り込まない

汚れがつきにくい。

比較したら一目瞭然!この美しさ! 比較結果(9ヶ月経過)

一般塗装鋼板　防汚鋼板(耐汚染性塗装鋼板)
[同色での比較例]

●この誌面に掲載の全商品の価格には消費税が含まれておりません。

減圧式 標準圧力型

太陽熱温水器
接続専用
給湯器

太陽のお湯、上手に使って快適な毎日

選べる! 使える! 3つの給湯モード

ソーラ1モード
太陽熱温水器のお湯が高温の場合
太陽熱温水器のお湯と水道水を使用します。給湯器は燃焼しないので、灯油代は0円!!

ソーラ2モード
太陽熱温水器のお湯がぬるい場合
太陽熱温水器のお湯がぬるくなると給湯器が燃焼加熱してお湯をつくります。

ボイラーモード
太陽熱温水器のお湯が冷たい場合
水道水のみ使用して、給湯器が燃焼加熱します。

給湯加圧ポンプ内蔵で、2階のシャワーもOK

給湯加圧ポンプ内蔵で、2階給湯・シャワーも可能になりました。(2階浴そうへの追いだきはできません。)

ソーラー利用の自動お湯はり機能付

給湯＋強制追いだき

特定保守製品
設計標準使用期間 10年

●関連部品…P91～　●寸法図…P101～　●仕様表…P115～

オートタイプ　自動お湯はり

減圧式(標準圧力)　冷水緩和　低温出湯　1階浴そう　ハイパワー　eco機能　インターホン　オート　保温　たし湯　予約
たし水　呼出　配管クリーン(手動)　配管洗浄　減圧弁内蔵　ソーラー　タイムスタンプ　ステンレスパイプ　凍結予防　油切れ予告装置(OC-31)(別売)　油切れ予告装置(OC-5)(別売)

屋外　前面排気タイプ

給湯出力	45.3kW(39,000kcal/h)

延長保証制度対象商品
目標年度 2006年
省エネ基準達成率 100%
エネルギー消費効率 87.5%

外装ステンレス製
KIBF-4565MA
希望小売価格 ￥**442,000**(税抜)

- ●台所リモコン付(リモコンコード別売)
- ●浴室リモコン付(リモコンコード別売)
- ●送油管付
- ●外形寸法　高850×幅590×奥行300(mm)

必要別売品	リモコンコード　台所リモコン用(RK-3P) リモコンコード　浴室リモコン用(KFR-3P)	※P91参照

台所・浴室リモコン付

インターホンリモコン

インターホン・音声機能 ＋ eco機能

台所リモコン
CMR-2530P 非防水形

浴室リモコン
YST-2530P

リモコンコード別売

※非防水形リモコンは、浴室内など湿気の多い場所への取付けはできません。

KIBF-4565MA
(給湯加圧ポンプ内蔵)配管例

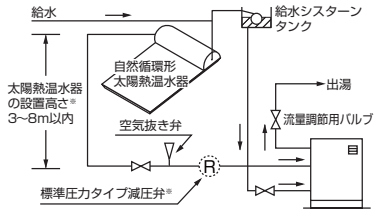

※太陽熱温水器と機器の落差は3m以上8m以下にしてください。
機器への給水圧が0.08MPa(0.8kgf/cm²)を超える太陽熱温水器(直圧式太陽熱温水器や8mを超える高さに取付けられた場合)は、減圧弁を途中に入れて機器に接続してください。
●太陽熱接続配管用逆止弁は、給湯器本体の太陽熱給水接続口に内蔵されています。

減圧式 標準圧力型

ジェットタイプ わが家で手軽にジェットバス

近ごろちょっと疲れ気味。
マッサージ効果でスッキリしたいなら…

今お使いの浴そうに設置するだけで、人気のジェットバスに早変わり。
勢いよく噴出する気泡により、心も体もリフレッシュ。

※4穴ジェット・2穴ジェットをご使用のお客様は、販売店または弊社にご相談ください。

ジェット専用循環接続口(付属品)

給湯＋強制追いだき

特定保守製品
設計標準使用期間 10年

●関連部品…P91～　●寸法図…P101～　●仕様表…P115～

オートタイプ 自動お湯はり

減圧式(標準圧力)　冷水緩和　低温出湯　1階浴そう　ジェット(1穴)　ハイパワー　eco機能　インターホン　オート　保温　たし湯
予約　たし水　呼出　配管クリーン(手動)　減圧弁内蔵　ソーラー(注1)　タイムスタンプ　ステンレスパイプ　凍結予防　油切れ予告装置(OC-31)(別売)　油切れ予告装置(OC-5)(別売)

(注1)ソーラー接続ユニット(P91参照)の取付けが必要です。また、たし水機能は使用できません。

屋 外 無煙突タイプ

給湯出力	45.3kW(39,000kcal/h)

50Hz 60Hz

外装ステンレス製

KIB-4565AJS

希望小売価格 ￥385,000(税抜)

- ●台所リモコン付(リモコンコード別売)
- ●浴室リモコン付(リモコンコード別売)
- ●拡散排気筒(Rトップ)付
- ●ジェット専用循環接続口付
- ●送油管付
- ●外形寸法　高933×幅300×奥行591(mm)

※浴そうとの距離3m以内

延長保証制度対象商品

目標年度 2006年
省エネ基準達成率 100%
エネルギー消費効率 87.5%

必要別売品	リモコンコード　台所リモコン用(RK-3P) リモコンコード　浴室リモコン用(KFR-3P)	※P91参照

ふろ配管には、必ず銅管(φ15.88)または別売品のスプリングホース(P92参照)を使用してください。別売品のスマートホースは使用できません。

屋 内 強制排気タイプ・強制通気タイプ

給湯出力	45.3kW(39,000kcal/h)

50Hz 60Hz

外装ステンレス製　拡散排気筒なし

KIB-4565AJS

希望小売価格 ￥382,000(税抜)

- ●台所リモコン付(リモコンコード別売)
- ●浴室リモコン付(リモコンコード別売)
- ●ジェット専用循環接続口付
- ●排気筒接続径(Φ106)　●送油管付
- ●外形寸法　高933×幅300×奥行591(mm)

※浴そうとの距離3m以内

排気延長
総延長5m2曲がりまで(立上がり1m以上)

延長保証制度対象商品

目標年度 2006年
省エネ基準達成率 100%
エネルギー消費効率 87.5%

必要別売品	リモコンコード　台所リモコン用(RK-3P) リモコンコード　浴室リモコン用(KFR-3P)	※P91参照

ふろ配管には、必ず銅管(φ15.88)または別売品のスプリングホース(P92参照)を使用してください。別売品のスマートホースは使用できません。

台所・浴室リモコン付

インターホンリモコン

インターホン・音声機能 ＋ eco機能

台所リモコン
CMR-2521P 非防水形

浴室リモコン
YST-2531P

リモコンコード別売

※非防水形リモコンは、浴室内など湿気の多い場所への取付けはできません。

●この誌面に掲載の全商品の価格には消費税が含まれておりません。

減圧式 標準圧力型

給湯＋強制追いだき

特定保守製品
設計標準使用期間 10年

●関連部品…P91～　●寸法図…P101～　●仕様表…P115～

減圧式(標準圧力)　冷水緩和　低温出湯　1階浴そう　ハイパワー　eco機能(注1)　インターホン(注2)　オート　保温　たし湯　予約(注1)
たし水　呼出　配管クリーン(手動)(注1)　配管洗浄(注1)　減圧弁内蔵　ソーラー(注3)　タイムスタンプ　ステンレスパイプ　凍結予防　油切れ予告装置(OC-31)(別売)　油切れ予告装置(OC-5)(別売)

(注1)「リモコンセット:KR-70P・KR-57P・KR-64V」使用時のみ、この機能が使えます。
(注2)「リモコンセット:KR-70P・KR-57P」使用時のみ、この機能が使えます。
(注3)ソーラー接続ユニット(P91参照)の取付けが必要です。また、たし水機能は使用できません。

オートタイプ　自動お湯はり

屋外 前面排気タイプ

給湯出力　45.3kW(39,000kcal/h)

外装ステンレス製
KIBF-4565SAG リモコン別売
本体希望小売価格 **¥270,000**(税抜)
●送油管付
●外形寸法　高850×幅590×奥行300(mm)

延長保証制度対象商品
目標年度 2006年
省エネ基準達成率 100%
エネルギー消費効率 87.5%

1 カラー液晶リモコンセット価格 **¥320,000**(税抜)
2 インターホンリモコンセット価格 **¥307,000**(税抜)
3 音声リモコンセット価格 **¥299,800**(税抜)
4 カンタンリモコンセット価格 **¥286,600**(税抜)

必要別売品　リモコンコード　台所リモコン用(RK-3P)
リモコンコード　浴室リモコン用(KFR-3P)　※P91参照

屋外 無煙突タイプ

給湯出力　45.3kW(39,000kcal/h)

外装ステンレス製
KIB-4565SAG リモコン別売
本体希望小売価格 **¥270,000**(税抜)
●拡散排気筒(Rトップ)付　●送油管付
●外形寸法　高833×幅300×奥行591(mm)

延長保証制度対象商品
目標年度 2006年
省エネ基準達成率 100%
エネルギー消費効率 87.5%

1 カラー液晶リモコンセット価格 **¥320,000**(税抜)
2 インターホンリモコンセット価格 **¥307,000**(税抜)
3 音声リモコンセット価格 **¥299,800**(税抜)
4 カンタンリモコンセット価格 **¥286,600**(税抜)

必要別売品　リモコンコード　台所リモコン用(RK-3P)
リモコンコード　浴室リモコン用(KFR-3P)　※P91参照

屋内 強制排気タイプ・強制通気タイプ

給湯出力　45.3kW(39,000kcal/h)

外装ステンレス製　拡散排気筒なし
KIB-4565SAG リモコン別売
本体希望小売価格 **¥267,000**(税抜)
●排気筒接続径(Φ106)　●送油管付
●外形寸法　高833×幅300×奥行591(mm)

排気延長
総延長5m2曲がりまで(立上がり1m以上)
延長保証制度対象商品
目標年度 2006年
省エネ基準達成率 100%
エネルギー消費効率 87.5%

1 カラー液晶リモコンセット価格 **¥317,000**(税抜)
2 インターホンリモコンセット価格 **¥304,000**(税抜)
3 音声リモコンセット価格 **¥296,800**(税抜)
4 カンタンリモコンセット価格 **¥283,600**(税抜)

必要別売品　リモコンコード　台所リモコン用(RK-3P)
リモコンコード　浴室リモコン用(KFR-3P)　※P91参照

お好みで選べる 4タイプ のリモコン

1 別売カラー液晶リモコンセット
KR-70P　¥50,000(税抜)
リモコンコード・リモコンパイプセット別売
インターホン・音声機能 ＋ eco機能

台所リモコン
CMR-3010P 非防水形

浴室リモコン
YST-3010P

2 別売インターホンリモコンセット
KR-57P　¥37,000(税抜)
リモコンコード・リモコンパイプセット別売
インターホン・音声機能 ＋ eco機能

台所リモコン
CMR-2521P 非防水形

浴室リモコン
YST-2521P

3 別売音声リモコンセット
KR-64V　¥29,800(税抜)
リモコンコード・リモコンパイプセット別売
音声機能 ＋ eco機能

台所リモコン
CMR-2710V 非防水形

浴室リモコン
YST-2710V

4 別売カンタンリモコンセット
KR-48　¥16,600(税抜)
リモコンコード・リモコンパイプセット別売

台所リモコン
CMR-2900 非防水形

浴室リモコン
YST-2900

別売増設リモコン(どちらか1台)の取付けで台所・浴室以外からのリモコン操作が可能

別売増設リモコン
リモコンコード別売

CMR-2501SV
非防水形
¥18,000(税抜)

CMR-2801S
非防水形
¥9,000(税抜)

※非防水形リモコンは、浴室内など湿気の多い場所への取付けはできません。
※音声リモコン・カンタンリモコンを選択し、バックアップ電源ユニット(BDU-302)を取付けてピークシフト運転を行う場合は「CMR-2501SV」を使用してください。

バックアップ電源ユニットを取付ければ、停電してもお湯が使えます。

バックアップ電源ユニット

屋外・屋内兼用
据置・壁掛兼用タイプ
※屋外設置の場合は壁掛のみ
外装色 シャンパンゴールド(防汚鋼板)

外装塗装鋼板
BDU-302　希望小売価格 ¥89,800(税抜)

減圧式 標準圧力型

給湯＋強制追いだき

特定保守製品
設計標準使用期間 10年

●関連部品…P91～ ●寸法図…P101～ ●仕様表…P115～

減圧式(標準圧力) 冷水緩和 低温出湯 1階浴そう eco機能(注1) インターホン(注2) オート 保温 たし湯 予約(注1) たし水
呼出 配管クリーン(手動)(注1) 配管洗浄(注1) 減圧弁内蔵 ソーラー(注3) タイムスタンプ ステンレスパイプ 凍結予防 油切れ予告装置(OC-31)(別売) 油切れ予告装置(OC-5)(別売)

(注1)「リモコンセット:KR-70P・KR-57P・KR-64V」使用時のみ、この機能が使えます。
(注2)「リモコンセット:KR-70P・KR-57P」使用時のみ、この機能が使えます。
(注3)ソーラー接続ユニット(P91参照)の取付けが必要です。また、たし水機能は使用できません。

オートタイプ 自動お湯はり

屋外 前面排気タイプ

給湯出力	37.8kW(32,500kcal/h)

外装ステンレス製
KIBF-3865SAG リモコン別売
本体希望小売価格 **¥256,000**(税抜)

●送油管付
●外形寸法 高756×幅550×奥行277(mm)

延長保証制度対象商品
目標年度 2006年
省エネ基準達成率 100%
エネルギー消費効率 87.5%

1 カラー液晶リモコンセット価格 **¥306,000**(税抜)
2 インターホンリモコンセット価格 **¥293,000**(税抜)
3 音声リモコンセット価格 **¥285,800**(税抜)
4 カンタンリモコンセット価格 **¥272,600**(税抜)

必要別売品 リモコンコード 台所リモコン用(RK-3P)
リモコンコード 浴室リモコン用(KFR-3P) ※P91参照

屋外 前面排気タイプ

給湯出力	37.8kW(32,500kcal/h)

外装塗装鋼板
KIBF-3865AG リモコン別売
本体希望小売価格 **¥243,000**(税抜)

外装色 シャンパンゴールド(防汚鋼板)

●送油管付
●外形寸法 高756×幅550×奥行277(mm)

延長保証制度対象商品
目標年度 2006年
省エネ基準達成率 100%
エネルギー消費効率 87.5%

1 カラー液晶リモコンセット価格 **¥293,000**(税抜)
2 インターホンリモコンセット価格 **¥280,000**(税抜)
3 音声リモコンセット価格 **¥272,800**(税抜)
4 カンタンリモコンセット価格 **¥259,600**(税抜)

必要別売品 リモコンコード 台所リモコン用(RK-3P)
リモコンコード 浴室リモコン用(KFR-3P) ※P91参照

お好みで選べる 4タイプ のリモコン

1 別売カラー液晶リモコンセット
KR-70P ¥50,000(税抜)
リモコンコード・リモコンパイプセット別売
インターホン・音声機能 ＋ eco機能

台所リモコン
CMR-3010P 非防水形

浴室リモコン
YST-3010P

2 別売インターホンリモコンセット
KR-57P ¥37,000(税抜)
リモコンコード・リモコンパイプセット別売
インターホン・音声機能 ＋ eco機能

台所リモコン
CMR-2521P 非防水形

浴室リモコン
YST-2521P

3 別売音声リモコンセット
KR-64V ¥29,800(税抜)
リモコンコード・リモコンパイプセット別売
音声機能 ＋ eco機能

台所リモコン
CMR-2710V 非防水形

浴室リモコン
YST-2710V

4 別売カンタンリモコンセット
KR-48 ¥16,600(税抜)
リモコンコード・リモコンパイプセット別売

台所リモコン
CMR-2900 非防水形

浴室リモコン
YST-2900

別売増設リモコン(どちらか1台)の取付けで
台所・浴室以外からのリモコン操作が可能

別売増設リモコン
リモコンコード別売

CMR-2501SV
非防水形
¥18,000(税抜)

CMR-2801S
非防水形
¥9,000(税抜)

※非防水形リモコンは、浴室内など湿気の多い場所への取付けはできません。
※音声リモコン・カンタンリモコンを選択し、バックアップ電源ユニット(BDU-302)を取付けてピークシフト運転を行う場合は「CMR-2501SV」を使用してください。

バックアップ電源ユニットを取付ければ、
停電してもお湯が使えます。

バックアップ電源ユニット
屋外・屋内兼用
据置・壁掛兼用タイプ
※屋外設置の場合は壁掛のみ
外装色 シャンパンゴールド(防汚鋼板)

外装塗装鋼板
BDU-302 希望小売価格 ¥89,800(税抜)

●この誌面に掲載の全商品の価格には消費税が含まれておりません。

減圧式 標準圧力型

給湯＋強制追いだき

特定保守製品
設計標準使用期間 10年

●関連部品…P91～　●寸法図…P101～　●仕様表…P115～

減圧式(標準圧力)　冷水緩和　低温出湯　1階浴そう　eco機能(注1)　インターホン(注2)　オート　保温　たし湯　予約(注1)　たし水
呼出　配管クリーン(手動)(注1)　配管洗浄(注1)　減圧弁内蔵　ソーラー(注3)　タイムスタンプ　ステンレスパイプ　凍結予防　油切れ予告装置(OC-31)(別売)　油切れ予告装置(OC-5)(別売)

(注1)「リモコンセット:KR-70P・KR-57P・KR-64V」使用時のみ、この機能が使えます。
(注2)「リモコンセット:KR-70P・KR-57P」使用時のみ、この機能が使えます。
(注3)ソーラー接続ユニット(P91参照)の取付けが必要です。また、たし水機能は使用できません。

オートタイプ　自動お湯はり

屋外　無煙突タイプ

給湯出力　37.8kW(32,500kcal/h)

外装ステンレス製
KIB-3865SAG　リモコン別売
本体希望小売価格 **¥256,000**(税抜)

●拡散排気筒(Rトップ)付　●送油管付
●外形寸法　高866×幅256×奥行515(mm)

延長保証制度対象商品
目標年度2006年
省エネ基準達成率 100%
エネルギー消費効率 87.5%

❶カラー液晶リモコンセット価格	¥306,000(税抜)
❷インターホンリモコンセット価格	¥293,000(税抜)
❸音声リモコンセット価格	¥285,800(税抜)
❹カンタンリモコンセット価格	¥272,600(税抜)

必要別売品　リモコンコード　台所リモコン用(RK-3P)
リモコンコード　浴室リモコン用(KFR-3P)　※P91参照

屋内　強制排気タイプ・強制通気タイプ

給湯出力　37.8kW(32,500kcal/h)

外装ステンレス製　拡散排気筒なし
KIB-3865SAG　リモコン別売
本体希望小売価格 **¥253,000**(税抜)

排気延長
総延長5m2曲がりまで(立上がり1m以上)

●排気筒接続径(Φ106)　●送油管付
●外形寸法　高866×幅256×奥行515(mm)

延長保証制度対象商品
目標年度2006年
省エネ基準達成率 100%
エネルギー消費効率 87.5%

❶カラー液晶リモコンセット価格	¥303,000(税抜)
❷インターホンリモコンセット価格	¥290,000(税抜)
❸音声リモコンセット価格	¥282,800(税抜)
❹カンタンリモコンセット価格	¥269,600(税抜)

必要別売品　リモコンコード　台所リモコン用(RK-3P)
リモコンコード　浴室リモコン用(KFR-3P)　※P91参照

屋内　強制給排気(FF)タイプ

給湯出力　37.8kW(32,500kcal/h)

外装塗装鋼板
KIB-3865FAG　リモコン別売
本体希望小売価格 **¥267,000**(税抜)

給排気延長
3m3曲がりまで ※1
[7m3曲がりまで※1.※2]
※1.給気側延長は、φ70ステンレス管を使用。
※2.基板の設定および標高500m以下。

●うす型給排気筒(FF-70-092)付(P96参照)
●油ゴムホース・送油管接続パイプ付
(屋外オイルタンクと直接接続する場合は、油銅パイプ両フレア付が別途必要です)
●外形寸法　高866×幅256×奥行515(mm)

延長保証制度対象商品
目標年度2006年
省エネ基準達成率 100%
エネルギー消費効率 87.5%

❶カラー液晶リモコンセット価格	¥317,000(税抜)
❷インターホンリモコンセット価格	¥304,000(税抜)
❸音声リモコンセット価格	¥296,800(税抜)
❹カンタンリモコンセット価格	¥283,600(税抜)

必要別売品　リモコンコード　台所リモコン用(RK-3P)
リモコンコード　浴室リモコン用(KFR-3P)　※P91参照

お好みで選べる4タイプのリモコン

❶別売カラー液晶リモコンセット
KR-70P　¥50,000(税抜)
リモコンコード・リモコンパイプセット別売
インターホン・音声機能 ＋ eco機能

台所リモコン
CMR-3010P 非防水形

浴室リモコン
YST-3010P

❷別売インターホンリモコンセット
KR-57P　¥37,000(税抜)
リモコンコード・リモコンパイプセット別売
インターホン・音声機能 ＋ eco機能

台所リモコン
CMR-2521P 非防水形

浴室リモコン
YST-2521P

❸別売音声リモコンセット
KR-64V　¥29,800(税抜)
リモコンコード・リモコンパイプセット別売
音声機能 ＋ eco機能

台所リモコン
CMR-2710V 非防水形

浴室リモコン
YST-2710V

❹別売カンタンリモコンセット
KR-48　¥16,600(税抜)
リモコンコード・リモコンパイプセット別売

台所リモコン
CMR-2900 非防水形

浴室リモコン
YST-2900

別売増設リモコン(どちらか1台)の取付けで台所・浴室以外からのリモコン操作が可能

別売増設リモコン
リモコンコード別売

CMR-2501SV
非防水形
¥18,000(税抜)

CMR-2801S
非防水形
¥9,000(税抜)

※非防水形リモコンは、浴室内など湿気の多い場所への取付けはできません。
※音声リモコン・カンタンリモコンを選択し、バックアップ電源ユニット(BDU-302)を取付けてピークシフト運転を行う場合は「CMR-2501SV」を使用してください。

バックアップ電源ユニットを取付ければ、停電してもお湯が使えます。

バックアップ電源ユニット
屋外・屋内兼用
据置・壁掛兼用タイプ
※屋外設置の場合は壁掛のみ
外装色 シャンパンゴールド(防汚鋼板)

外装塗装鋼板
BDU-302　希望小売価格 ¥89,800(税抜)

減圧式 標準圧力型

給湯＋強制追いだき

特定保守製品
設計標準使用期間 10年

●関連部品…P91～　●寸法図…P101～　●仕様表…P115～

減圧式(標準圧力) 冷水緩和 低温出湯 1階浴そう ハイパワー eco機能(注1) 定量お知らせ 保温 呼出 減圧弁内蔵 タイムスタンプ
ステンレスパイプ 凍結予防 油切れ予告装置(OC-31)(別売) 油切れ予告装置(OC-5)(別売)

(注1)「リモコンセット:KR-68V」使用時のみ、この機能が使えます。

定量お知らせ機能

屋外 前面排気タイプ

給湯出力 45.3kW(39,000kcal/h)

外装ステンレス製
KIBF-4565SG リモコン別売
本体希望小売価格 **¥230,000**(税抜)

延長保証制度対象商品
目標年度 2006年
省エネ基準達成率 100%
エネルギー消費効率 87.5%

●送油管付
●外形寸法　高850×幅590×奥行300(mm)

❶音声リモコンセット価格 **¥259,800**(税抜)
❷カンタンリモコンセット価格 **¥246,600**(税抜)

必要別売品　リモコンコード　台所リモコン用(RK-3P)
リモコンコード　浴室リモコン用(KFR-3P)　※P91参照

屋外 無煙突タイプ

給湯出力 45.3kW(39,000kcal/h)

外装ステンレス製
KIB-4565SG リモコン別売
本体希望小売価格 **¥230,000**(税抜)

延長保証制度対象商品
目標年度 2006年
省エネ基準達成率 100%
エネルギー消費効率 87.5%

●拡散排気筒(Rトップ)付
●送油管付
●外形寸法　高833×幅300×奥行591(mm)

❶音声リモコンセット価格 **¥259,800**(税抜)
❷カンタンリモコンセット価格 **¥246,600**(税抜)

必要別売品　リモコンコード　台所リモコン用(RK-3P)
リモコンコード　浴室リモコン用(KFR-3P)　※P91参照

屋内 強制排気タイプ・強制通気タイプ

給湯出力 45.3kW(39,000kcal/h)

排気延長
総延長5m2曲がりまで(立上がり1m以上)

外装ステンレス製　拡散排気筒なし
KIB-4565SG リモコン別売
本体希望小売価格 **¥227,000**(税抜)

延長保証制度対象商品
目標年度 2006年
省エネ基準達成率 100%
エネルギー消費効率 87.5%

●排気筒接続径(Φ106)　●送油管付
●外形寸法　高833×幅300×奥行591(mm)

❶音声リモコンセット価格 **¥256,800**(税抜)
❷カンタンリモコンセット価格 **¥243,600**(税抜)

必要別売品　リモコンコード　台所リモコン用(RK-3P)
リモコンコード　浴室リモコン用(KFR-3P)　※P91参照

お好みで選べる 2タイプ のリモコン

❶別売音声リモコンセット
KR-68V　¥29,800(税抜)
リモコンコード・リモコンパイプセット別売

音声機能 ＋ eco機能

台所リモコン
CMR-2711V 非防水形

浴室リモコン
YST-2711V

❷別売カンタンリモコンセット
KR-49　¥16,600(税抜)
リモコンコード・リモコンパイプセット別売

台所リモコン
CMR-2901 非防水形

浴室リモコン
YST-2901

別売増設リモコン(どちらか1台)の取付けで
台所・浴室以外からのリモコン操作が可能

別売増設リモコン　リモコンコード別売

CMR-2501SV 非防水形
¥18,000(税抜)

CMR-2801S 非防水形
¥9,000(税抜)

※非防水形リモコンは、浴室内など湿気の多い場所への取付けはできません。
※バックアップ電源ユニット(BDU-302)を取付けて、ピークシフト運転を行う場合は「CMR-2501SV」を使用してください。

バックアップ電源ユニットを取付ければ、
停電してもお湯が使えます。

バックアップ電源ユニット

屋外・屋内兼用
据置・壁掛兼用タイプ
※屋外設置の場合は壁掛のみ

外装色
シャンパンゴールド
(防汚鋼板)

外装塗装鋼板
BDU-302　希望小売価格 ¥89,800(税抜)

●この誌面に掲載の全商品の価格には消費税が含まれておりません。

減圧式 標準圧力型

給湯＋強制追いだき

特定保守製品
設計標準使用期間 10年

●関連部品…P91～　●寸法図…P101～　●仕様表…P115～

定量お知らせ機能

減圧式(標準圧力)　冷水緩和　低温出湯　1階浴そう　ハイパワー　eco機能(注1)　定量お知らせ　保温　呼出　減圧弁内蔵(注2)　タイムスタンプ
ステンレスパイプ　凍結予防　油切れ予告装置(OC-31)(別売)　油切れ予告装置(OC-5)(別売)

(注1)「リモコンセット:KR-68V」使用時のみ、この機能が使えます。
(注2)KIB-4565FGのみ

屋内 強制排気タイプ

給湯出力 45.3kW(39,000kcal/h)

減圧弁(80kPa)逃し弁(95kPa) 必要
排気延長 総延長5m2曲がりまで(立上がり1m以上)
延長保証制度対象商品
目標年度2006年
省エネ基準達成率 100%
エネルギー消費効率 87.5%

外装塗装鋼板
KIB-4565E リモコン別売
本体希望小売価格 **¥198,000**(税抜)

- ●アミ付エルボトップ付(φ106)
- ●油ゴムホース・送油管接続パイプ付
  (屋外オイルタンクと直接接続する場合は、油銅パイプ両フレア付が別途必要です)
- ●外形寸法　高833×幅300×奥行591(mm)

❶音声リモコンセット価格 **¥227,800**(税抜)
❷カンタンリモコンセット価格 **¥214,600**(税抜)

必要別売品　リモコンコード　台所リモコン用(RK-3P)
リモコンコード　浴室リモコン用(KFR-3P)　※P91参照

屋内 強制給排気(FF)タイプ

給湯出力 45.3kW(39,000kcal/h)

給排気延長 3m3曲がりまで※1 [7m3曲がりまで※1.※2]
※1.給気側延長は、φ70ステンレス管を使用。
※2.基板の設定および標高500m以下。
延長保証制度対象商品
目標年度2006年
省エネ基準達成率 100%
エネルギー消費効率 87.5%

外装塗装鋼板
KIB-4565FG リモコン別売
本体希望小売価格 **¥238,000**(税抜)

- ●うす型給排気筒(FF-70-092)付(P96参照)
- ●油ゴムホース・送油管接続パイプ付
  (屋外オイルタンクと直接接続する場合は、油銅パイプ両フレア付が別途必要です)
- ●外形寸法　高833×幅300×奥行591(mm)

❶音声リモコンセット価格 **¥267,800**(税抜)
❷カンタンリモコンセット価格 **¥254,600**(税抜)

必要別売品　リモコンコード　台所リモコン用(RK-3P)
リモコンコード　浴室リモコン用(KFR-3P)　※P91参照

お好みで選べる 2タイプ のリモコン

❶別売音声リモコンセット

KR-68V　¥29,800(税抜)
リモコンコード・リモコンパイプセット別売

音声機能 ＋ eco機能

台所リモコン
CMR-2711V 非防水形

浴室リモコン
YST-2711V

❷別売カンタンリモコンセット

KR-49　¥16,600(税抜)
リモコンコード・リモコンパイプセット別売

台所リモコン
CMR-2901 非防水形

浴室リモコン
YST-2901

別売増設リモコン(どちらか1台)の取付けで
台所・浴室以外からのリモコン操作が可能

別売増設リモコン

リモコンコード別売

CMR-2501SV
非防水形
¥18,000(税抜)

CMR-2801S
非防水形
¥9,000(税抜)

※非防水形リモコンは、浴室内など湿気の多い場所への取付けはできません。
※バックアップ電源ユニット(BDU-302)を取付けて、ピークシフト運転を行う場合は「CMR-2501SV」を使用してください。

バックアップ電源ユニットを取付ければ、
停電してもお湯が使えます。

バックアップ電源ユニット

屋外・屋内兼用
据置・壁掛兼用タイプ
※屋外設置の場合は壁掛のみ
外装色 シャンパンゴールド(防汚鋼板)

外装塗装鋼板
BDU-302　希望小売価格 ¥89,800(税抜)

減圧式 標準圧力型

給湯＋強制追いだき

特定保守製品
設計標準使用期間 10年

●関連部品…P91～　●寸法図…P101～　●仕様表…P115～

減圧式(標準圧力) 冷水緩和 低温出湯 1階浴そう eco機能(注1) 定量お知らせ 保温 呼出 減圧弁内蔵
タイムスタンプ ステンレスパイプ 凍結予防 油切れ予告装置(OC-31)(別売) 油切れ予告装置(OC-5)(別売)

(注1)「リモコンセット:KR-68V」使用時のみ、この機能が使えます。

定量お知らせ機能

屋外 前面排気タイプ

給湯出力 37.8kW(32,500kcal/h)

外装ステンレス製
KIBF-3865SG リモコン別売
本体希望小売価格 **¥208,000**(税抜)

延長保証制度対象商品
目標年度 2006年
省エネ基準達成率 100%
エネルギー消費効率 87.5%

●送油管付
●外形寸法　高756×幅550×奥行277(mm)

❶音声リモコンセット価格 **¥237,800**(税抜)
❷カンタンリモコンセット価格 **¥224,600**(税抜)

必要別売品　リモコンコード 台所リモコン用(RK-3P)
リモコンコード 浴室リモコン用(KFR-3P)　※P91参照

屋外 無煙突タイプ

給湯出力 37.8kW(32,500kcal/h)

外装ステンレス製
KIB-3865SG リモコン別売
本体希望小売価格 **¥208,000**(税抜)

延長保証制度対象商品
目標年度 2006年
省エネ基準達成率 100%
エネルギー消費効率 87.5%

●拡散排気筒(Rトップ)付
●送油管付
●外形寸法　高866×幅256×奥行515(mm)

❶音声リモコンセット価格 **¥237,800**(税抜)
❷カンタンリモコンセット価格 **¥224,600**(税抜)

必要別売品　リモコンコード 台所リモコン用(RK-3P)
リモコンコード 浴室リモコン用(KFR-3P)　※P91参照

屋内 強制排気タイプ・強制通気タイプ

給湯出力 37.8kW(32,500kcal/h)

外装ステンレス製　拡散排気筒なし
KIB-3865SG リモコン別売
本体希望小売価格 **¥205,000**(税抜)

排気延長
総延長5m2曲がりまで(立上がり1m以上)

延長保証制度対象商品
目標年度 2006年
省エネ基準達成率 100%
エネルギー消費効率 87.5%

●排気筒接続径(Φ106)　●送油管付
●外形寸法　高866×幅256×奥行515(mm)

❶音声リモコンセット価格 **¥234,800**(税抜)
❷カンタンリモコンセット価格 **¥221,600**(税抜)

必要別売品　リモコンコード 台所リモコン用(RK-3P)
リモコンコード 浴室リモコン用(KFR-3P)　※P91参照

バックアップ電源ユニットを取付ければ、
停電してもお湯が使えます。

バックアップ電源ユニット

屋外・屋内兼用
据置・壁掛兼用タイプ
※屋外設置の場合は壁掛のみ
外装色 シャンパンゴールド(防汚鋼板)

外装塗装鋼板
BDU-302　希望小売価格 **¥89,800**(税抜)

お好みで選べる 2タイプ のリモコン

❶別売音声リモコンセット

KR-68V　¥29,800(税抜)
リモコンコード・リモコンパイプセット別売

音声機能 ＋ eco機能

台所リモコン
CMR-2711V 非防水形

浴室リモコン
YST-2711V

❷別売カンタンリモコンセット

KR-49　¥16,600(税抜)
リモコンコード・リモコンパイプセット別売

台所リモコン
CMR-2901 非防水形

浴室リモコン
YST-2901

別売増設リモコン(どちらか1台)の取付けで
台所・浴室以外からのリモコン操作が可能

別売増設リモコン　リモコンコード別売

CMR-2501SV
非防水形
¥18,000(税抜)

CMR-2801S
非防水形
¥9,000(税抜)

※非防水形リモコンは、浴室内など湿気の多い場所への取付けはできません。
※バックアップ電源ユニット(BDU-302)を取付けて、ピークシフト運転を行う場合は「CMR-2501SV」を使用してください。

●この誌面に掲載の全商品の価格には消費税が含まれておりません。

減圧式 標準圧力型

給湯＋強制追いだき

特定保守製品
設計標準使用期間 10年

●関連部品…P91～　●寸法図…P101～　●仕様表…P115～

減圧式(標準圧力)　1階浴そう　ハイパワー　保温　呼出　減圧弁内蔵　ソーラー(注1)　タイムスタンプ
ステンレスパイプ　凍結予防　油切れ予告装置(OC-31)(別売)　油切れ予告装置(OC-5)(別売)

(注1)設定した給湯温度に関係なく高温のお湯が出ることがありますのでやけどに注意してください。

標準タイプ

屋外 無煙突タイプ

給湯出力　45.3kW(39,000kcal/h)

外装ステンレス製
KIB-4565SGL
希望小売価格 **¥235,000**(税抜)

延長保証制度対象商品
目標年度2006年
省エネ基準達成率 100%
エネルギー消費効率 87.5%

●台所リモコン付(リモコンコード別売)
●浴室リモコン付(リモコンコード別売)
●拡散排気筒(Rトップ)付
●送油管付
●外形寸法　高833×幅300×奥行591(mm)

必要別売品　リモコンコード　台所リモコン用(RK-3P)
リモコンコード　浴室リモコン用(KFR-3P)　※P91参照

屋内 強制排気タイプ・強制通気タイプ

給湯出力　45.3kW(39,000kcal/h)

排気延長
総延長5m2曲がりまで(立上がり1m以上)

外装ステンレス製　拡散排気筒なし
KIB-4565SGL
希望小売価格 **¥232,000**(税抜)

延長保証制度対象商品
目標年度2006年
省エネ基準達成率 100%
エネルギー消費効率 87.5%

●台所リモコン付(リモコンコード別売)
●浴室リモコン付(リモコンコード別売)
●排気筒接続径(Φ106)　●送油管付
●外形寸法　高833×幅300×奥行591(mm)

必要別売品　リモコンコード　台所リモコン用(RK-3P)
リモコンコード　浴室リモコン用(KFR-3P)　※P91参照

台所・浴室リモコン付

カンタンリモコン

台所リモコン
CMR-2907 非防水形

浴室リモコン
YST-2901

リモコンコード別売

別売増設リモコン(どちらか1台)の取付けで台所以外からのリモコン操作が可能

別売増設リモコン

リモコンコード別売

CMR-2501SV
非防水形
¥18,000(税抜)

CMR-2803S
非防水形
¥9,000(税抜)

※非防水形リモコンは、浴室内など湿気の多い場所への取付けはできません。
※バックアップ電源ユニット(BDU-302)を取付けて、ピークシフト運転を行う場合は「CMR-2501SV」を使用してください。

バックアップ電源ユニットを取付ければ、停電してもお湯が使えます。

バックアップ電源ユニット

屋外・屋内兼用
据置・壁掛兼用タイプ
※屋外設置の場合は壁掛のみ
外装色 シャンパンゴールド(防汚鋼板)

外装塗装鋼板
BDU-302　希望小売価格 **¥89,800**(税抜)

減圧式 標準圧力型

給湯＋強制追いだき

特定保守製品
設計標準使用期間 10年

●関連部品…P91～　●寸法図…P101～　●仕様表…P115～

減圧式(標準圧力)　冷水緩和　低温出湯　1階浴そう　eco機能(注1)　定量お知らせ　保温　呼出　減圧弁内蔵(注2)　タイムスタンプ　ステンレスパイプ　凍結予防　油切れ予告装置(OC-31)(別売)　油切れ予告装置(OC-5)(別売)

(注1)「リモコンセット:KR-68V」使用時のみ、この機能が使えます。
(注2)KIB-3865EG・KIB-3865FGのみ

定量お知らせ機能

屋内 強制排気タイプ

給湯出力 37.8kW (32,500kcal/h)

減圧弁(80kPa) 逃し弁(95kPa) 必要

排気延長
総延長5m2曲がりまで (立上がり1m以上)

延長保証制度対象商品

目標年度 2006年

省エネ基準達成率 100%

エネルギー消費効率 87.5%

外装塗装鋼板
KIB-3865E リモコン別売

本体希望小売価格 **¥178,400**(税抜)

●アミ付エルボトップ付(φ106)
●油ゴムホース・送油管接続パイプ付
(屋外オイルタンクと直接接続する場合は、油銅パイプ両フレア付が別途必要です)
●外形寸法　高866×幅256×奥行515(mm)

❶音声リモコンセット価格 **¥208,200**(税抜)

❷カンタンリモコンセット価格 **¥195,000**(税抜)

必要別売品　リモコンコード　台所リモコン用(RK-3P)
リモコンコード　浴室リモコン用(KFR-3P)　※P91参照

屋内 強制排気タイプ

給湯出力 37.8kW (32,500kcal/h)

排気延長
総延長5m2曲がりまで (立上がり1m以上)

延長保証制度対象商品

目標年度 2006年

省エネ基準達成率 100%

エネルギー消費効率 87.5%

外装塗装鋼板
KIB-3865EG リモコン別売

本体希望小売価格 **¥188,400**(税抜)

●アミ付エルボトップ付(φ106)
●油ゴムホース・送油管接続パイプ付
(屋外オイルタンクと直接接続する場合は、油銅パイプ両フレア付が別途必要です)
●外形寸法　高866×幅256×奥行515(mm)

❶音声リモコンセット価格 **¥218,200**(税抜)

❷カンタンリモコンセット価格 **¥205,000**(税抜)

必要別売品　リモコンコード　台所リモコン用(RK-3P)
リモコンコード　浴室リモコン用(KFR-3P)　※P91参照

屋内 強制給排気(FF)タイプ

給湯出力 37.8kW (32,500kcal/h)

減圧弁(80kPa) 逃し弁(95kPa) 必要

給排気延長
3m3曲がりまで ※1
[7m3曲がりまで※1.※2]

※1.給気側延長は、φ70ステンレス管を使用。
※2.基板の設定および標高500m以下。

延長保証制度対象商品

目標年度 2006年

省エネ基準達成率 100%

エネルギー消費効率 87.5%

外装塗装鋼板
KIB-3865F リモコン別売

本体希望小売価格 **¥203,400**(税抜)

●うす型給排気筒(FF-70-092)付(P96参照)
●油ゴムホース・送油管接続パイプ付
(屋外オイルタンクと直接接続する場合は、油銅パイプ両フレア付が別途必要です)
●外形寸法　高866×幅256×奥行515(mm)

❶音声リモコンセット価格 **¥233,200**(税抜)

❷カンタンリモコンセット価格 **¥220,000**(税抜)

必要別売品　リモコンコード　台所リモコン用(RK-3P)
リモコンコード　浴室リモコン用(KFR-3P)　※P91参照

屋内 強制給排気(FF)タイプ

給湯出力 37.8kW (32,500kcal/h)

給排気延長
3m3曲がりまで ※1
[7m3曲がりまで※1.※2]

※1.給気側延長は、φ70ステンレス管を使用。
※2.基板の設定および標高500m以下。

延長保証制度対象商品

目標年度 2006年

省エネ基準達成率 100%

エネルギー消費効率 87.5%

外装塗装鋼板
KIB-3865FG リモコン別売

本体希望小売価格 **¥228,400**(税抜)

●うす型給排気筒(FF-70-092)付(P96参照)
●油ゴムホース・送油管接続パイプ付
(屋外オイルタンクと直接接続する場合は、油銅パイプ両フレア付が別途必要です)
●外形寸法　高866×幅256×奥行515(mm)

❶音声リモコンセット価格 **¥258,200**(税抜)

❷カンタンリモコンセット価格 **¥245,000**(税抜)

必要別売品　リモコンコード　台所リモコン用(RK-3P)
リモコンコード　浴室リモコン用(KFR-3P)　※P91参照

お好みで選べる 2タイプ のリモコン

❶別売音声リモコンセット

KR-68V　¥29,800(税抜)

リモコンコード・リモコンパイプセット別売

音声機能 ＋ eco機能

台所リモコン
CMR-2711V 非防水形

浴室リモコン
YST-2711V

❷別売カンタンリモコンセット

KR-49　¥16,600(税抜)

リモコンコード・リモコンパイプセット別売

台所リモコン
CMR-2901 非防水形

浴室リモコン
YST-2901

別売増設リモコン(どちらか1台)の取付けで台所・浴室以外からのリモコン操作が可能

別売増設リモコン

リモコンコード別売

CMR-2501SV 非防水形
¥18,000(税抜)

CMR-2801S 非防水形
¥9,000(税抜)

※非防水形リモコンは、浴室内など湿気の多い場所への取付けはできません。
※バックアップ電源ユニット(BDU-302)を取付けて、ピークシフト運転を行う場合は「CMR-2501SV」を使用してください。

バックアップ電源ユニットを取付ければ、
停電してもお湯が使えます。

バックアップ電源ユニット

屋外・屋内兼用

据置・壁掛兼用タイプ
※屋外設置の場合は壁掛のみ

外装色
シャンパンゴールド
(防汚鋼板)

外装塗装鋼板
BDU-302　希望小売価格 ¥89,800(税抜)

●この誌面に掲載の全商品の価格には消費税が含まれておりません。

減圧式 標準圧力型

給湯専用

特定保守製品
設計標準使用期間 10年

●関連部品…P91～　●寸法図…P101～　●仕様表…P115～

減圧式(標準圧力)　ハイパワー　eco機能(注1)　呼出(注2)　減圧弁内蔵　ソーラー(注3)　タイムスタンプ　ステンレスパイプ　凍結予防　油切れ予告装置(OC-31)(別売)　油切れ予告装置(OC-5)(別売)(注4)

(注1)「リモコンセット:IR-22V」使用時のみ、この機能が使えます。
(注2)別売防水形増設リモコン取付時のみ、この機能が使えます。
(注3)設定した給湯温度に関係なく高温のお湯が出ることがありますのでやけどに注意してください。
(注4)ラクラクリモコンの場合、取付けできません。

標準タイプ

屋外 前面排気タイプ

給湯出力　45.3kW(39,000kcal/h)

外装ステンレス製
IBF-4565SG リモコン別売
本体希望小売価格 **¥181,000**(税抜)

延長保証制度対象商品
目標年度 2006年
省エネ基準達成率 100%
エネルギー消費効率 87.5%

●送油管付
●外形寸法　高850×幅590×奥行300(mm)
❶音声リモコンセット価格 **¥196,500**(税抜)
❷ラクラクリモコンセット価格 **¥190,000**(税抜)
必要別売品　リモコンコード 台所リモコン用(RK-3P)　※P91参照

屋外 無煙突タイプ

給湯出力　45.3kW(39,000kcal/h)

外装ステンレス製
IB-4565SG リモコン別売
本体希望小売価格 **¥181,000**(税抜)

延長保証制度対象商品
目標年度 2006年
省エネ基準達成率 100%
エネルギー消費効率 87.5%

●拡散排気筒(Rトップ)付
●送油管付
●外形寸法　高833×幅300×奥行591(mm)
❶音声リモコンセット価格 **¥196,500**(税抜)
❷ラクラクリモコンセット価格 **¥190,000**(税抜)
必要別売品　リモコンコード 台所リモコン用(RK-3P)　※P91参照

屋内 強制排気タイプ・強制通気タイプ

給湯出力　45.3kW(39,000kcal/h)

排気延長
総延長5m2曲がりまで(立上がり1m以上)

外装ステンレス製　拡散排気筒なし
IB-4565SG リモコン別売
本体希望小売価格 **¥178,000**(税抜)

延長保証制度対象商品
目標年度 2006年
省エネ基準達成率 100%
エネルギー消費効率 87.5%

●排気筒接続径(Φ106)　●送油管付
●外形寸法　高833×幅300×奥行591(mm)
❶音声リモコンセット価格 **¥193,500**(税抜)
❷ラクラクリモコンセット価格 **¥187,000**(税抜)
必要別売品　リモコンコード 台所リモコン用(RK-3P)　※P91参照

お好みで選べる 2タイプ のリモコン

❶別売音声リモコンセット

IR-22V　¥15,500(税抜)
リモコンコード別売
音声機能 ＋ eco機能

台所リモコン
CMR-2707V
非防水形

❷別売ラクラクリモコンセット

IR-24　¥9,000(税抜)
リモコンコード別売

台所リモコン
CMR-2803 非防水形

別売増設リモコン(どちらか1台)の取付けで台所以外からのリモコン操作が可能

別売増設リモコン

リモコンコード別売

CMR-2501SV
非防水形
¥18,000(税抜)

CMR-2803S
非防水形
¥9,000(税抜)

※バックアップ電源ユニット(BDU-302)を取付けて、ピークシフト運転を行う場合は「CMR-2501SV」を使用してください。

さらに別売防水形増設リモコンの取付けで浴室でシャワー等の湯温調節ができます

別売防水形増設リモコン

¥12,500(税抜)
リモコンコード・
リモコンパイプセット別売
YST-2903

※非防水形リモコンは、浴室内など湿気の多い場所への取付けはできません。

バックアップ電源ユニットを取付ければ、
停電してもお湯が使えます。

バックアップ電源ユニット

屋外・屋内兼用
据置・壁掛兼用タイプ
※屋外設置の場合は壁掛のみ
外装色 シャンパンゴールド(防汚鋼板)

外装塗装鋼板
BDU-302　希望小売価格 ¥89,800(税抜)

減圧式 標準圧力型

給湯専用

特定保守製品
設計標準使用期間 10年

●関連部品…P91～ ●寸法図…P101～ ●仕様表…P115～

減圧式(標準圧力) ハイパワー eco機能(注1) 呼出(注2) 減圧弁内蔵(注4) ソーラー(注3) タイムスタンプ ステンレスパイプ 凍結予防 油切れ予告装置(OC-31)(別売) 油切れ予告装置(OC-5)(別売)(注5)

(注1)「リモコンセット:IR-22V」使用時のみ、この機能が使えます。
(注2)別売防水形増設リモコン取付時のみ、この機能が使えます。
(注3)設定した給湯温度に関係なく高温のお湯が出ることがありますのでやけどに注意してください。
(注4)IB-4565FGのみ
(注5)ラクラクリモコンの場合、取付けできません。

標準タイプ

屋内 強制排気タイプ

給湯出力 45.3kW(39,000kcal/h)

減圧弁(80kPa) 逃し弁(95kPa) 必要

排気延長
総延長5m2曲がりまで
(立上がり1m以上)

延長保証制度対象商品

目標年度 2006年

省エネ基準達成率 100%

エネルギー消費効率 87.5%

外装塗装鋼板
IB-4565E リモコン別売

本体希望小売価格 **¥155,000**(税抜)

●アミ付エルボトップ付(φ106)
●油ゴムホース・送油管接続パイプ付
(屋外オイルタンクと直接接続する場合は、油銅パイプ両フレア付が別途必要です)
●外形寸法 高833×幅300×奥行591(mm)

1 音声リモコンセット価格 **¥170,500**(税抜)

2 ラクラクリモコンセット価格 **¥164,000**(税抜)

必要別売品 リモコンコード 台所リモコン用(RK-3P) ※P91参照

屋内 強制給排気(FF)タイプ

給湯出力 45.3kW(39,000kcal/h)

給排気延長
3m3曲がりまで ※1
[7m3曲がりまで※1.※2]

※1.給気側延長は、φ70ステンレス管を使用。
※2.基板の設定および標高500m以下。

延長保証制度対象商品

目標年度 2006年

省エネ基準達成率 100%

エネルギー消費効率 87.5%

外装塗装鋼板
IB-4565FG リモコン別売

本体希望小売価格 **¥187,800**(税抜)

●うす型給排気筒(FF-70-092)付(P96参照)
●油ゴムホース・送油管接続パイプ付
(屋外オイルタンクと直接接続する場合は、油銅パイプ両フレア付が別途必要です)
●外形寸法 高833×幅300×奥行591(mm)

1 音声リモコンセット価格 **¥203,300**(税抜)

2 ラクラクリモコンセット価格 **¥196,800**(税抜)

必要別売品 リモコンコード 台所リモコン用(RK-3P) ※P91参照

お好みで選べる 2タイプ のリモコン

1 別売音声リモコンセット

IR-22V ¥15,500(税抜)
リモコンコード別売

音声機能 + eco機能

台所リモコン
CMR-2707V
非防水形

2 別売ラクラクリモコンセット

IR-24 ¥9,000(税抜)
リモコンコード別売

台所リモコン
CMR-2803 非防水形

別売増設リモコン(どちらか1台)の取付けで台所以外からのリモコン操作が可能

別売増設リモコン

リモコンコード別売

CMR-2501SV
非防水形
¥18,000(税抜)

CMR-2803S
非防水形
¥9,000(税抜)

※バックアップ電源ユニット(BDU-302)を取付けて、ピークシフト運転を行う場合は「CMR-2501SV」を使用してください。

さらに別売防水形増設リモコンの取付けで浴室でシャワー等の湯温調節ができます

別売防水形増設リモコン

¥12,500(税抜)
リモコンコード・
リモコンパイプセット別売

YST-2903

※非防水形リモコンは、浴室内など湿気の多い場所への取付けはできません。

バックアップ電源ユニットを取付ければ、
停電してもお湯が使えます。

バックアップ電源ユニット

屋外・屋内兼用

据置・壁掛兼用タイプ
※屋外設置の場合は壁掛のみ

外装色
シャンパンゴールド
(防汚鋼板)

外装塗装鋼板
BDU-302 希望小売価格 ¥89,800(税抜)

●この誌面に掲載の全商品の価格には消費税が含まれておりません。

減圧式 標準圧力型

給湯専用

特定保守製品
設計標準使用期間 10年

●関連部品…P91～ ●寸法図…P101～ ●仕様表…P115～

標準タイプ

屋外 前面排気タイプ

給湯出力 37.8kW(32,500kcal/h)

外装ステンレス製
IBF-3865SG リモコン別売
本体希望小売価格 **¥169,000**(税抜)

●送油管付
●外形寸法 高756×幅550×奥行277(mm)

延長保証制度対象商品
目標年度2006年
省エネ基準達成率 100%
エネルギー消費効率 87.5%

❶音声リモコンセット価格 **¥184,500**(税抜)
❷ラクラクリモコンセット価格 **¥178,000**(税抜)

必要別売品 リモコンコード 台所リモコン用(RK-3P) ※P91参照

屋外 無煙突タイプ

給湯出力 37.8kW(32,500kcal/h)

外装ステンレス製
IB-3865SG リモコン別売
本体希望小売価格 **¥167,000**(税抜)

●拡散排気筒(Rトップ)付
●送油管付
●外形寸法 高866×幅256×奥行515(mm)

延長保証制度対象商品
目標年度2006年
省エネ基準達成率 100%
エネルギー消費効率 87.5%

❶音声リモコンセット価格 **¥182,500**(税抜)
❷ラクラクリモコンセット価格 **¥176,000**(税抜)

必要別売品 リモコンコード 台所リモコン用(RK-3P) ※P91参照

屋内 強制排気タイプ・強制通気タイプ

給湯出力 37.8kW(32,500kcal/h)

排気延長
総延長5m2曲がりまで(立上がり1m以上)

外装ステンレス製 拡散排気筒なし
IB-3865SG リモコン別売
本体希望小売価格 **¥164,000**(税抜)

●排気筒接続径(Φ106) ●送油管付
●外形寸法 高866×幅256×奥行515(mm)

延長保証制度対象商品
目標年度2006年
省エネ基準達成率 100%
エネルギー消費効率 87.5%

❶音声リモコンセット価格 **¥179,500**(税抜)
❷ラクラクリモコンセット価格 **¥173,000**(税抜)

必要別売品 リモコンコード 台所リモコン用(RK-3P) ※P91参照

バックアップ電源ユニットを取付ければ、
停電してもお湯が使えます。

バックアップ電源ユニット

屋外・屋内兼用
据置・壁掛兼用タイプ
※屋外設置の場合は壁掛のみ
外装色 シャンパンゴールド(防汚鋼板)

外装塗装鋼板
BDU-302 希望小売価格 **¥89,800**(税抜)

減圧式(標準圧力) / eco機能(注1) / 呼出(注2) / 減圧弁内蔵 / ソーラー(注3) / タイムスタンプ / ステンレスパイプ / 凍結予防 / 油切れ予告装置(OC-31)(別売) / 油切れ予告装置(OC-5)(別売)(注4)

(注1)「リモコンセット:IR-22V」使用時のみ、この機能が使えます。
(注2)別売防水形増設リモコン取付時のみ、この機能が使えます。
(注3)設定した給湯温度に関係なく高温のお湯が出ることがありますのでやけどに注意してください。
(注4)ラクラクリモコンの場合、取付けできません。

お好みで選べる 2タイプ のリモコン

❶別売音声リモコンセット

IR-22V ¥15,500(税抜)
リモコンコード別売

音声機能 + eco機能

台所リモコン
CMR-2707V 非防水形

❷別売ラクラクリモコンセット

IR-24 ¥9,000(税抜)
リモコンコード別売

台所リモコン
CMR-2803 非防水形

別売増設リモコン(どちらか1台)の取付けで
台所以外からのリモコン操作が可能

別売増設リモコン

リモコンコード別売

CMR-2501SV 非防水形 **¥18,000**(税抜)
CMR-2803S 非防水形 **¥9,000**(税抜)

※バックアップ電源ユニット(BDU-302)を取付けて、ピークシフト運転を行う場合は「CMR-2501SV」を使用してください。

さらに、別売防水形増設リモコンの取付けで
浴室でシャワー等の湯温調節ができます

別売防水形増設リモコン

¥12,500(税抜)
リモコンコード・
リモコンパイプセット別売
YST-2903

※非防水形リモコンは、浴室内など湿気の多い場所への取付けはできません。

減圧式 標準圧力型

給湯専用

特定保守製品
設計標準使用期間 10年

●関連部品…P91～ ●寸法図…P101～ ●仕様表…P115～

標準タイプ

屋内 強制排気タイプ

給湯出力 37.8kW(32,500kcal/h)

減圧弁(80kPa) 逃し弁(95kPa) 必要

排気延長
総延長5m2曲がりまで
(立上がり1m以上)

延長保証制度対象商品

目標年度 2006年

省エネ基準達成率 100%

エネルギー消費効率 87.5%

外装塗装鋼板
IB-3865E リモコン別売

本体希望小売価格 **¥135,000**(税抜)

●アミ付エルボトップ付(φ106)
●油ゴムホース・送油管接続パイプ付
(屋外オイルタンクと直接接続する場合は、油銅パイプ両フレア付が別途必要です)
●外形寸法 高866×幅256×奥行515(mm)

❶音声リモコンセット価格 **¥150,500**(税抜)

❷ラクラクリモコンセット価格 **¥144,000**(税抜)

必要別売品 リモコンコード 台所リモコン用(RK-3P) ※P91参照

屋内 強制排気タイプ

給湯出力 37.8kW(32,500kcal/h)

排気延長
総延長5m2曲がりまで
(立上がり1m以上)

延長保証制度対象商品

目標年度 2006年

省エネ基準達成率 100%

エネルギー消費効率 87.5%

外装塗装鋼板
IB-3865EG リモコン別売

本体希望小売価格 **¥149,000**(税抜)

●アミ付エルボトップ付(φ106)
●油ゴムホース・送油管接続パイプ付
(屋外オイルタンクと直接接続する場合は、油銅パイプ両フレア付が別途必要です)
●外形寸法 高866×幅256×奥行515(mm)

❶音声リモコンセット価格 **¥164,500**(税抜)

❷ラクラクリモコンセット価格 **¥158,000**(税抜)

必要別売品 リモコンコード 台所リモコン用(RK-3P) ※P91参照

屋内 強制給排気(FF)タイプ

給湯出力 37.8kW(32,500kcal/h)

減圧弁(80kPa) 逃し弁(95kPa) 必要

給排気延長
3m3曲がりまで ※1
[7m3曲がりまで※1.※2]
※1.給気側延長は、φ70ステンレス管を使用。
※2.基板の設定および標高500m以下。

延長保証制度対象商品

目標年度 2006年

省エネ基準達成率 100%

エネルギー消費効率 87.5%

外装塗装鋼板
IB-3865F リモコン別売

本体希望小売価格 **¥157,000**(税抜)

●うず型給排気筒(FF-70-092)付(P96参照)
●油ゴムホース・送油管接続パイプ付
(屋外オイルタンクと直接接続する場合は、油銅パイプ両フレア付が別途必要です)
●外形寸法 高866×幅256×奥行515(mm)

❶音声リモコンセット価格 **¥172,500**(税抜)

❷ラクラクリモコンセット価格 **¥166,000**(税抜)

必要別売品 リモコンコード 台所リモコン用(RK-3P) ※P91参照

屋内 強制給排気(FF)タイプ

給湯出力 37.8kW(32,500kcal/h)

給排気延長
3m3曲がりまで ※1
[7m3曲がりまで※1.※2]
※1.給気側延長は、φ70ステンレス管を使用。
※2.基板の設定および標高500m以下。

延長保証制度対象商品

目標年度 2006年

省エネ基準達成率 100%

エネルギー消費効率 87.5%

外装塗装鋼板
IB-3865FG リモコン別売

本体希望小売価格 **¥171,000**(税抜)

●うず型給排気筒(FF-70-092)付(P96参照)
●油ゴムホース・送油管接続パイプ付
(屋外オイルタンクと直接接続する場合は、油銅パイプ両フレア付が別途必要です)
●外形寸法 高866×幅256×奥行515(mm)

❶音声リモコンセット価格 **¥186,500**(税抜)

❷ラクラクリモコンセット価格 **¥180,000**(税抜)

必要別売品 リモコンコード 台所リモコン用(RK-3P) ※P91参照

減圧式(標準圧力) | eco機能(注1) | 呼出(注2) | 減圧弁内蔵(注4) | ソーラー(注3) | タイムスタンプ | ステンレスパイプ | 凍結予防 | 油切れ予告装置(OC-31)(別売) | 油切れ予告装置(OC-5)(別売)(注5)

(注1)「リモコンセット:IR-22V」使用時のみ、この機能が使えます。
(注2)別売防水形増設リモコン取付時のみ、この機能が使えます。
(注3)設定した給湯温度に関係なく高温のお湯が出ることがありますのでやけどに注意してください。
(注4)IB-3865EG・IB-3865FGのみ
(注5)ラクラクリモコンの場合、取付けできません。

お好みで選べる 2タイプ のリモコン

❶別売音声リモコンセット

IR-22V ¥15,500(税抜)
リモコンコード別売
音声機能 + eco機能

台所リモコン
CMR-2707V
非防水形

❷別売ラクラクリモコンセット

IR-24 ¥9,000(税抜)
リモコンコード別売

台所リモコン
CMR-2803 非防水形

別売増設リモコン(どちらか1台)の取付けで台所以外からのリモコン操作が可能

別売増設リモコン

リモコンコード別売

CMR-2501SV 非防水形 ¥18,000(税抜)

CMR-2803S 非防水形 ¥9,000(税抜)

※バックアップ電源ユニット(BDU-302)を取付けて、ピークシフト運転を行う場合は「CMR-2501SV」を使用してください。

さらに、別売防水形増設リモコンの取付けで浴室でシャワー等の湯温調節ができます

別売防水形増設リモコン

¥12,500(税抜)
リモコンコード・
リモコンパイプセット別売

YST-2903

※非防水形リモコンは、浴室内など湿気の多い場所への取付けはできません。

バックアップ電源ユニットを取付ければ、
停電してもお湯が使えます。

バックアップ電源ユニット

屋外・屋内兼用
据置・壁掛兼用タイプ
※屋外設置の場合は壁掛のみ
外装色 シャンパンゴールド(防汚鋼板)

外装塗装鋼板
BDU-302 希望小売価格 ¥89,800(税抜)

●この誌面に掲載の全商品の価格には消費税が含まれておりません。

減圧式 標準圧力型

給湯専用

特定保守製品
設計標準使用期間 10年

●関連部品…P91～　●寸法図…P101～　●仕様表…P115～

減圧式(標準圧力)　ハイパワー(注1)　呼出(注2)　ソーラー(注3)　タイムスタンプ　ステンレスパイプ　油切れ予告装置(OC-31)(別売)

(注1)IB-4565Sのみ
(注2)別売防水形増設リモコン取付時のみ、この機能が使えます。
(注3)設定した給湯温度に関係なく高温のお湯が出ることがありますのでやけどに注意してください。

標準タイプ

屋外 無煙突タイプ

給湯出力 45.3kW(39,000kcal/h)

減圧弁(80kPa) 逃し弁(95kPa) 必要
延長保証制度対象商品
目標年度 2006年
省エネ基準達成率 100%
エネルギー消費効率 87.5%

60Hz地区専用 ※凍結予防装置なし
外装ステンレス製
IB-4565S
希望小売価格 **¥174,000**(税抜)
●脱着式リモコン付
●拡散排気筒(Rトップ)付
●送油管付
●外形寸法　高833×幅300×奥行591(mm)

屋内 強制排気タイプ・強制通気タイプ

給湯出力 45.3kW(39,000kcal/h)

減圧弁(80kPa) 逃し弁(95kPa) 必要
排気延長 総延長5m2曲がりまで(立上がり1m以上)
延長保証制度対象商品
目標年度 2006年
省エネ基準達成率 100%
エネルギー消費効率 87.5%

60Hz地区専用 ※凍結予防装置なし
外装ステンレス製　拡散排気筒なし
IB-4565S
希望小売価格 **¥171,000**(税抜)
●脱着式リモコン付
●排気筒接続径(Φ106)　●送油管付
●外形寸法　高833×幅300×奥行591(mm)

屋外 無煙突タイプ

給湯出力 37.8kW(32,500kcal/h)

減圧弁(80kPa) 逃し弁(95kPa) 必要
延長保証制度対象商品
目標年度 2006年
省エネ基準達成率 100%
エネルギー消費効率 87.5%

60Hz地区専用 ※凍結予防装置なし
外装ステンレス製
IB-3865S
希望小売価格 **¥163,000**(税抜)
●脱着式リモコン付
●拡散排気筒(Rトップ)付
●送油管付
●外形寸法　高866×幅256×奥行515(mm)

屋内 強制排気タイプ・強制通気タイプ

給湯出力 37.8kW(32,500kcal/h)

減圧弁(80kPa) 逃し弁(95kPa) 必要
排気延長 総延長5m2曲がりまで(立上がり1m以上)
延長保証制度対象商品
目標年度 2006年
省エネ基準達成率 100%
エネルギー消費効率 87.5%

60Hz地区専用 ※凍結予防装置なし
外装ステンレス製　拡散排気筒なし
IB-3865S
希望小売価格 **¥160,000**(税抜)
●脱着式リモコン付
●排気筒接続径(Φ106)　●送油管付
●外形寸法　高866×幅256×奥行515(mm)

台所リモコン付

ラクラクリモコン

台所リモコン
CMR-2803 非防水形
リモコンコード別売

別売増設リモコン(どちらか1台)の取付けで
台所以外からのリモコン操作が可能

別売増設リモコン　リモコンコード別売

CMR-2501SV 非防水形 ¥18,000(税抜)
CMR-2803S 非防水形 ¥9,000(税抜)

※バックアップ電源ユニット(BDU-302)を取付けて、ピークシフト運転を行う場合は「CMR-2501SV」を使用してください。

さらに、別売防水形増設リモコンの取付けで
浴室でシャワー等の湯温調節ができます

別売防水形増設リモコン

¥12,500(税抜)
リモコンコード・
リモコンパイプセット別売
YST-2903

※非防水形リモコンは、浴室内など湿気の多い場所への取付けはできません。

バックアップ電源ユニットを取付ければ、
停電してもお湯が使えます。

バックアップ電源ユニット

屋外・屋内兼用
据置・壁掛兼用タイプ
※屋外設置の場合は壁掛のみ
外装色 シャンパンゴールド(防汚鋼板)

外装塗装鋼板
BDU-302　希望小売価格 ¥89,800(税抜)

減圧式
貯湯型

業界初※1 温水ボイラ エコフィール

連続給湯効率が85.3%※2から95%に向上。今よりもっともっとエコに!

※1：2014年11月発売（油だき温水ボイラにおいて）　※2：当社従来機種（PG-4002）の効率

いままでは捨てていた排気熱を再利用して、
高効率を実現し、お客様が無理なく
灯油を節約できる石油給湯器です。

連続給湯効率（缶体）	暖房効率（缶体）
85.3%※2 ▼ 95%	84.2%※2 ▼ 91%

1缶式（給湯）の構造図

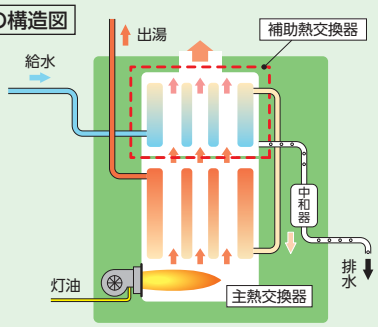

エコフィール化によりランニングコスト大幅低減!!

給湯の場合（EPG-4403を使用）

算出条件
年間給湯負荷 約87GJ（北海道 札幌地区）
・旅館の場合（20人収容、浴そう900L）
・灯油価格：102円／L
（2020年1月6日 全国平均配達価格／資源エネルギー庁発表）

灯油代を 年間 約28,800円 節約

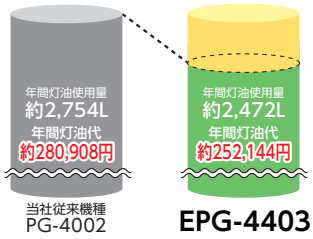

当社従来機種 PG-4002　EPG-4403

給湯の場合（EPG-5903を使用）

算出条件
年間給湯負荷 約112GJ（北海道 札幌地区）
・旅館の場合（25人収容、浴そう900L）
・灯油価格：102円／L
（2020年1月6日 全国平均配達価格／資源エネルギー庁発表）

灯油代を 年間 約38,100円 節約

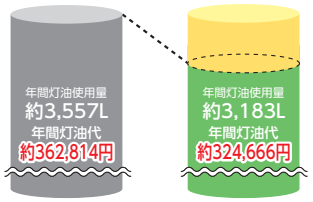

当社従来機種 PG-5202　EPG-5903

必要な給湯能力に応じて、最大4台までの増設が可能です。

[カスケード（多缶接続）対応]

1缶式 EPG-5903・5903F・4403・4403Fのみ

・万一の機器故障時も、残りの機器で運転継続してシステムダウンを防止できます。
・燃焼時間の均等制御により、機器の寿命を平均化することができます。（即湯循環システムの場合）
・システムコントローラは不要です。

カスケード（多缶接続）イメージ図

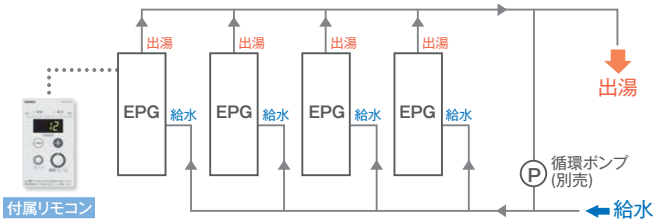

排気エルボの直出し施工が可能です。

EPGシリーズは、排気エルボ／90°エルボの直出し施工が可能で機器からすぐに横引きできるので、設置時の全高（床面から配管の最高点）を当社従来機種※3と同等、もしくは低くすることができます。

※3：PG-4002・5202シリーズ

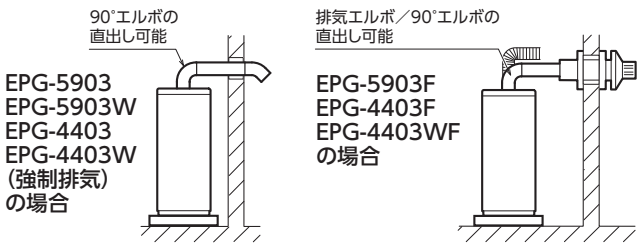

●この誌面に掲載の全商品の価格には消費税が含まれておりません。

減圧式
貯湯型

缶容量アップにより、一度に大量の給湯が可能です。

温水ボイラ エコフィール

業務用 給湯または暖房 1缶式

缶体のみの熱交換器で、用途により「給湯」または「暖房」どちらかの使用になります。

あんしん点検
設計上の標準使用期間 5年

●関連部品…P91～ ●寸法図…P101～ ●仕様表…P115～

台所リモコン付

ラクラクリモコン

台所リモコン
CMR-2808

非防水形

減圧式(標準圧力) / ハイパワー(注1) / ソーラー(注2) / タイムスタンプ / ステンレスパイプ / 凍結予防 / 油切れ予告装置(OC-31)(別売)

(注1)EPG-5903・EPG-5903Fのみ
(注2)設定した給湯温度に関係なく高温のお湯が出ることがありますのでやけどに注意してください。

※非防水形リモコンは、浴室内などの湿気の多い場所への取付けはできません。

屋外 無煙突タイプ

給湯出力 58.6kW(50,400kcal/h)

減圧弁(80kPa)逃し弁(95kPa) 必要

連続給湯効率 95.0%

※EPGシリーズは省エネ法の対象外です。

外装高級粉体塗装

EPG-5903 1缶式

希望小売価格 **¥318,000**(税抜)

- ●暖房出力(缶体)56.1kW(48,200kcal/h)
- ●台所リモコン付(本体取付用リモコンコード1m付)
- ●拡散排気筒(Kトップ)付
- ●送油管付
- ●外形寸法 高1,410×幅434×奥行702(mm)

屋内 強制排気タイプ(※専用排気筒必要)

給湯出力 58.6kW(50,400kcal/h)

減圧弁(80kPa)逃し弁(95kPa) 必要

排気延長 総延長5m2曲がりまで

連続給湯効率 95.0%

※EPGシリーズは省エネ法の対象外です。

外装高級粉体塗装 拡散排気筒なし

EPG-5903 1缶式

希望小売価格 **¥313,000**(税抜)

- ●暖房出力(缶体)56.1kW(48,200kcal/h)
- ●台所リモコン付(本体取付用リモコンコード1m付)
- ●排気筒接続径(Φ100) ●送油管付
- ●外形寸法 高1,410×幅434×奥行702(mm)

(※)排気筒を取付ける場合は、必ず「専用排気筒(NKPφ100)」を使用してください。他の排気筒を使用しますと排気筒の接続部からドレン水が滴下して、家財等に悪影響を及ぼすおそれがあります。
[専用排気筒および排気筒取付方法の詳細についてはP95参照]

屋内 強制給排気(FF)タイプ

給湯出力 58.6kW(50,400kcal/h)

減圧弁(80kPa)逃し弁(95kPa) 必要

給排気延長
2m2曲がりまで※1
[3m3曲がりまで※2.※3]
[7m3曲がりまで※2.※4]

※1.標高500～1000mまで。
※2.給気側延長は、ステンレス管を使用。
※3.標高500m以下。
※4.基板の設定および標高500m以下。

連続給湯効率 95.0%

※EPGシリーズは省エネ法の対象外です。

外装高級粉体塗装

EPG-5903F 1缶式

希望小売価格 **¥340,000**(税抜)

- ●暖房出力(缶体)56.1kW(48,200kcal/h)
- ●台所リモコン付(本体取付用リモコンコード1m付)
- ●うす型給排気筒(FF-80-092)付(P97参照)
  ※当社従来機種用給排気筒(FF-80-01W・011W)との互換性はありません。
- ●油ゴムホース・送油管接続パイプ付
  (屋外オイルタンクと直接接続する場合は、油銅パイプ両フレア付が別途必要です)
- ●外形寸法 高1,410×幅434×奥行702(mm)

屋内 強制給排気(FF)タイプ

給湯出力 44.0kW(37,800kcal/h)

減圧弁(80kPa)逃し弁(95kPa) 必要

給排気延長
2m2曲がりまで※1
[3m3曲がりまで※2.※3]
[7m3曲がりまで※2.※4]

※1.標高500～1000mまで。
※2.給気側延長は、ステンレス管を使用。
※3.標高500m以下。
※4.基板の設定および標高500m以下。

連続給湯効率 95.0%

※EPGシリーズは省エネ法の対象外です。

外装高級粉体塗装

EPG-4403F 1缶式

希望小売価格 **¥300,000**(税抜)

- ●暖房出力(缶体)42.1kW(36,200kcal/h)
- ●台所リモコン付(本体取付用リモコンコード1m付)
- ●うす型給排気筒(FF-70-092)付(P96参照)
- ●油ゴムホース・送油管接続パイプ付
  (屋外オイルタンクと直接接続する場合は、油銅パイプ両フレア付が別途必要です)
- ●外形寸法 高1,305×幅434×奥行702(mm)

屋外 無煙突タイプ

給湯出力 44.0kW(37,800kcal/h)

減圧弁(80kPa)逃し弁(95kPa) 必要

連続給湯効率 95.0%

※EPGシリーズは省エネ法の対象外です。

外装高級粉体塗装

EPG-4403 1缶式

希望小売価格 **¥278,000**(税抜)

- ●暖房出力(缶体)42.1kW(36,200kcal/h)
- ●台所リモコン付(本体取付用リモコンコード1m付)
- ●拡散排気筒(Kトップ)付
- ●送油管付
- ●外形寸法 高1,305×幅434×奥行702(mm)

屋内 強制排気タイプ(※専用排気筒必要)

給湯出力 44.0kW(37,800kcal/h)

減圧弁(80kPa)逃し弁(95kPa) 必要

排気延長 総延長5m2曲がりまで

連続給湯効率 95.0%

※EPGシリーズは省エネ法の対象外です。

外装高級粉体塗装 拡散排気筒なし

EPG-4403 1缶式

希望小売価格 **¥273,000**(税抜)

- ●暖房出力(缶体)42.1kW(36,200kcal/h)
- ●台所リモコン付(本体取付用リモコンコード1m付)
- ●排気筒接続径(Φ100) ●送油管付
- ●外形寸法 高1,305×幅434×奥行702(mm)

(※)排気筒を取付ける場合は、必ず「専用排気筒(NKPφ100)」を使用してください。他の排気筒を使用しますと排気筒の接続部からドレン水が滴下して、家財等に悪影響を及ぼすおそれがあります。
[専用排気筒および排気筒取付方法の詳細についてはP95参照]

温水ボイラ エコフィール

業務用 給湯プラス暖房 2缶式 缶体とコイルの熱交換器で、「給湯」と「暖房」の同時使用ができます。

あんしん点検 設計上の標準使用期間 5年

●関連部品…P91～ ●寸法図…P101～ ●仕様表…P115～

台所リモコン付

ラクラクリモコン

台所リモコン
CMR-2808
非防水形

※非防水形リモコンは、浴室内などの湿気の多い場所への取付けはできません。

減圧式(標準圧力) / ハイパワー(注1) / ソーラー(注2) / タイムスタンプ / ステンレスパイプ / 凍結予防 / 油切れ予告装置(OC-31)(別売)

(注1)EPG-5903Wのみ
(注2)設定した給湯温度に関係なく高温のお湯が出ることがありますのでやけどに注意してください。

屋外 無煙突タイプ

給湯出力 缶 体／58.6kW(50,400kcal/h)
コイル／51.0kW(43,900kcal/h)

減圧弁(80kPa)逃し弁(95kPa) 必要
連続給湯効率 95.0%
※EPGシリーズは省エネ法の対象外です。

外装高級粉体塗装
EPG-5903W 2缶式
希望小売価格 **¥363,000**(税抜)

- ●暖房出力(缶体)56.1kW(48,200kcal/h)
- ●暖房出力(コイル)29.0kW(24,900kcal/h)
- ●台所リモコン付(本体取付用リモコンコード1m付)
- ●拡散排気筒(Kトップ)付
- ●送油管付
- ●外形寸法 高1,410×幅434×奥行702(mm)

屋内 強制排気タイプ(※専用排気筒必要)

給湯出力 缶 体／58.6kW(50,400kcal/h)
コイル／51.0kW(43,900kcal/h)

減圧弁(80kPa)逃し弁(95kPa) 必要
排気延長 総延長5m2曲がりまで
連続給湯効率 95.0%
※EPGシリーズは省エネ法の対象外です。

外装高級粉体塗装 拡散排気筒なし
EPG-5903W 2缶式
希望小売価格 **¥358,000**(税抜)

- ●暖房出力(缶体)56.1kW(48,200kcal/h)
- ●暖房出力(コイル)29.0kW(24,900kcal/h)
- ●台所リモコン付(本体取付用リモコンコード1m付)
- ●排気筒接続径(Φ100) ●送油管付
- ●外形寸法 高1,410×幅434×奥行702(mm)

(※)排気筒を取付ける場合は、必ず「専用排気筒(NKPφ100)」を使用してください。他の排気筒を使用しますと排気筒の接続部からドレン水が滴下して、家財等に悪影響を及ぼすおそれがあります。
[専用排気筒および排気筒取付方法の詳細についてはP95参照]

屋外 無煙突タイプ

給湯出力 缶 体／44.0kW(37,800kcal/h)
コイル／37.0kW(31,800kcal/h)

減圧弁(80kPa)逃し弁(95kPa) 必要
連続給湯効率 95.0%
※EPGシリーズは省エネ法の対象外です。

外装高級粉体塗装
EPG-4403W 2缶式
希望小売価格 **¥323,000**(税抜)

- ●暖房出力(缶体)42.1kW(36,200kcal/h)
- ●暖房出力(コイル)23.0kW(19,800kcal/h)
- ●台所リモコン付(本体取付用リモコンコード1m付)
- ●拡散排気筒(Kトップ)付
- ●送油管付
- ●外形寸法 高1,305×幅434×奥行702(mm)

屋内 強制排気タイプ(※専用排気筒必要)

給湯出力 缶 体／44.0kW(37,800kcal/h)
コイル／37.0kW(31,800kcal/h)

減圧弁(80kPa)逃し弁(95kPa) 必要
排気延長 総延長5m2曲がりまで
連続給湯効率 95.0%
※EPGシリーズは省エネ法の対象外です。

外装高級粉体塗装 拡散排気筒なし
EPG-4403W 2缶式
希望小売価格 **¥318,000**(税抜)

- ●暖房出力(缶体)42.1kW(36,200kcal/h)
- ●暖房出力(コイル)23.0kW(19,800kcal/h)
- ●台所リモコン付(本体取付用リモコンコード1m付)
- ●排気筒接続径(Φ100) ●送油管付
- ●外形寸法 高1,305×幅434×奥行702(mm)

(※)排気筒を取付ける場合は、必ず「専用排気筒(NKPφ100)」を使用してください。他の排気筒を使用しますと排気筒の接続部からドレン水が滴下して、家財等に悪影響を及ぼすおそれがあります。
[専用排気筒および排気筒取付方法の詳細についてはP95参照]

屋内 強制給排気(FF)タイプ

給湯出力 缶 体／44.0kW(37,800kcal/h)
コイル／37.0kW(31,800kcal/h)

減圧弁(80kPa)逃し弁(95kPa) 必要
給排気延長 2m2曲がりまで※1 [3m3曲がりまで※2.※3] [7m3曲がりまで※2.※4]
※1.標高500～1000mまで。
※2.給気側延長は、ステンレス管を使用。
※3.標高500m以下。
※4.基板の設定および標高500m以下。
連続給湯効率 95.0%
※EPGシリーズは省エネ法の対象外です。

外装高級粉体塗装
EPG-4403WF 2缶式
希望小売価格 **¥350,000**(税抜)

- ●暖房出力(缶体)42.1kW(36,200kcal/h)
- ●暖房出力(コイル)23.0kW(19,800kcal/h)
- ●台所リモコン付(本体取付用リモコンコード1m付)
- ●うす型給排気筒(FF-70-092)付(P96参照)
- ●油ゴムホース・送油管接続パイプ付
  (屋外オイルタンクと直接接続する場合は、油銅パイプ両フレア付が別途必要です)
- ●外形寸法 高1,305×幅434×奥行702(mm)

●この誌面に掲載の全商品の価格には消費税が含まれておりません。

減圧式 貯湯型

缶容量アップにより、一度に大量の給湯が可能です。

業務用 給湯または暖房 1缶式 缶体のみの熱交換器で、用途により「給湯」または「暖房」どちらかの使用になります。

●関連部品…P91～ ●寸法図…P101～ ●仕様表…P115～

台所リモコン付

ラクラクリモコン

台所リモコン
CMR-2808
非防水形

減圧式(標準圧力) ハイパワー(注1) ソーラー(注2) タイムスタンプ ステンレスパイプ 凍結予防 油切れ予告装置(OC-31)(別売)

(注1)PG-5304・PG-5304Fのみ
(注2)設定した給湯温度に関係なく高温のお湯が出ることがありますのでやけどに注意してください。

※非防水形リモコンは、浴室内などの湿気の多い場所への取付けはできません。

屋外 無煙突タイプ

給湯出力 52.6kW(45,200kcal/h)

あんしん点検
設計上の標準使用期間 5年

減圧弁(80kPa) 逃し弁(95kPa) 必要

外装高級粉体塗装
PG-5304 1缶式
希望小売価格 **¥265,000**(税抜)

- ●暖房出力(缶体)52.0kW(44,700kcal/h)
- ●台所リモコン付(本体取付用リモコンコード1m付)
- ●拡散排気筒(Kトップ)付
- ●送油管付
- ●外形寸法 高1,107×幅434×奥行702(mm)

屋内 強制排気タイプ・強制通気タイプ

給湯出力 52.6kW(45,200kcal/h)

あんしん点検
設計上の標準使用期間 5年

減圧弁(80kPa) 逃し弁(95kPa) 必要

排気延長
総延長5m2曲がりまで
(立上がり1m以上)

外装高級粉体塗装 拡散排気筒なし
PG-5304 1缶式
希望小売価格 **¥260,000**(税抜)

- ●暖房出力(缶体)52.0kW(44,700kcal/h)
- ●台所リモコン付(本体取付用リモコンコード1m付)
- ●排気筒接続径(Φ106) ●送油管付
- ●外形寸法 高1,107×幅434×奥行702(mm)

屋内 強制給排気(FF)タイプ

給湯出力 52.6kW(45,200kcal/h)

あんしん点検
設計上の標準使用期間 5年

減圧弁(80kPa) 逃し弁(95kPa) 必要

給排気延長
2m2曲がりまで※1
[3m3曲がりまで※2.※3]
[7m3曲がりまで※2.※4]

※1.標高500～1000mまで。
※2.給気側延長は、ステンレス管を使用。
※3.標高500m以下。
※4.基板の設定および標高500m以下。

外装高級粉体塗装
PG-5304F 1缶式
希望小売価格 **¥294,000**(税抜)

- ●暖房出力(缶体)52.0kW(44,700kcal/h)
- ●台所リモコン付(本体取付用リモコンコード1m付)
- ●うす型給排気筒(FF-80-092)付(P97参照)
  ※当社従来機種用給排気筒(FF-80-01W・011W)との互換性はありません。
- ●油ゴムホース・送油管接続パイプ付
  (屋外オイルタンクと直接接続する場合は、油銅パイプ両フレア付が別途必要です)
- ●外形寸法 高1,107×幅434×奥行702(mm)

屋内 強制給排気(FF)タイプ

給湯出力 39.5kW(34,000kcal/h)

特定保守製品
設計標準使用期間 5年

減圧弁(80kPa) 逃し弁(95kPa) 必要

給排気延長
2m2曲がりまで※1
[3m3曲がりまで※2.※3]
[7m3曲がりまで※2.※4]

※1.標高500～1000mまで。
※2.給気側延長は、ステンレス管を使用。
※3.標高500m以下。
※4.基板の設定および標高500m以下。

外装高級粉体塗装
PG-4004F 1缶式
希望小売価格 **¥247,000**(税抜)

- ●暖房出力(缶体)39.0kW(33,500kcal/h)
- ●台所リモコン付(本体取付用リモコンコード1m付)
- ●うす型給排気筒(FF-70-092)付(P96参照)
- ●油ゴムホース・送油管接続パイプ付
  (屋外オイルタンクと直接接続する場合は、油銅パイプ両フレア付が別途必要です)
- ●外形寸法 高1,002×幅434×奥行702(mm)

屋外 無煙突タイプ

給湯出力 39.5kW(34,000kcal/h)

特定保守製品
設計標準使用期間 5年

減圧弁(80kPa) 逃し弁(95kPa) 必要

外装高級粉体塗装
PG-4004 1缶式
希望小売価格 **¥225,000**(税抜)

- ●暖房出力(缶体)39.0kW(33,500kcal/h)
- ●台所リモコン付(本体取付用リモコンコード1m付)
- ●拡散排気筒(Kトップ)付
- ●送油管付
- ●外形寸法 高1,002×幅434×奥行702(mm)

屋内 強制排気タイプ・強制通気タイプ

給湯出力 39.5kW(34,000kcal/h)

特定保守製品
設計標準使用期間 5年

減圧弁(80kPa) 逃し弁(95kPa) 必要

排気延長
総延長5m2曲がりまで
(立上がり1m以上)

外装高級粉体塗装 拡散排気筒なし
PG-4004 1缶式
希望小売価格 **¥220,000**(税抜)

- ●暖房出力(缶体)39.0kW(33,500kcal/h)
- ●台所リモコン付(本体取付用リモコンコード1m付)
- ●排気筒接続径(Φ106) ●送油管付
- ●外形寸法 高1,002×幅434×奥行702(mm)

業務用 給湯プラス暖房 2缶式 缶体とコイルの熱交換器で、「給湯」と「暖房」の同時使用ができます。

●関連部品…P91～ ●寸法図…P101～ ●仕様表…P115～

台所リモコン付

ラクラクリモコン

台所リモコン
CMR-2808

非防水形

※非防水形リモコンは、浴室内などの湿気の多い場所への取付けはできません。

減圧式(標準圧力) ハイパワー(注1) ソーラー(注2) タイムスタンプ ステンレスパイプ 凍結予防 油切れ予告装置(OC-31)(別売)

(注1)PG-5304Wのみ
(注2)設定した給湯温度に関係なく高温のお湯が出ることがありますのでやけどに注意してください。

屋外 無煙突タイプ

給湯出力 缶 体／52.6kW(45,200kcal/h)
コイル／51.0kW(43,900kcal/h)

あんしん点検
設計上の標準使用期間 5年

減圧弁(80kPa) 逃し弁(95kPa) 必要

外装高級粉体塗装
PG-5304W 2缶式
希望小売価格 **¥307,000**(税抜)

- ●暖房出力(缶体)52.0kW(44,700kcal/h)
- ●暖房出力(コイル)22.1kW(19,000kcal/h)
- ●台所リモコン付(本体取付用リモコンコード1m付)
- ●拡散排気筒(Kトップ)付
- ●送油管付
- ●外形寸法 高1,107×幅434×奥行702(mm)

屋内 強制排気タイプ・強制通気タイプ

給湯出力 缶 体／52.6kW(45,200kcal/h)
コイル／51.0kW(43,900kcal/h)

あんしん点検
設計上の標準使用期間 5年

減圧弁(80kPa) 逃し弁(95kPa) 必要

排気延長
総延長5m2曲がりまで
(立上がり1m以上)

外装高級粉体塗装 拡散排気筒なし
PG-5304W 2缶式
希望小売価格 **¥302,000**(税抜)

- ●暖房出力(缶体)52.0kW(44,700kcal/h)
- ●暖房出力(コイル)22.1kW(19,000kcal/h)
- ●台所リモコン付(本体取付用リモコンコード1m付)
- ●排気筒接続径(Φ106) ●送油管付
- ●外形寸法 高1,107×幅434×奥行702(mm)

屋外 無煙突タイプ

給湯出力 缶 体／39.5kW(34,000kcal/h)
コイル／35.6kW(30,600kcal/h)

特定保守製品
設計標準使用期間 5年

減圧弁(80kPa) 逃し弁(95kPa) 必要

外装高級粉体塗装
PG-4004W 2缶式
希望小売価格 **¥265,000**(税抜)

- ●暖房出力(缶体)39.0kW(33,500kcal/h)
- ●暖房出力(コイル)17.5kW(15,100kcal/h)
- ●台所リモコン付(本体取付用リモコンコード1m付)
- ●拡散排気筒(Kトップ)付
- ●送油管付
- ●外形寸法 高1,002×幅434×奥行702(mm)

屋内 強制排気タイプ・強制通気タイプ

給湯出力 缶 体／39.5kW(34,000kcal/h)
コイル／35.6kW(30,600kcal/h)

特定保守製品
設計標準使用期間 5年

減圧弁(80kPa) 逃し弁(95kPa) 必要

排気延長
総延長5m2曲がりまで
(立上がり1m以上)

外装高級粉体塗装 拡散排気筒なし
PG-4004W 2缶式
希望小売価格 **¥260,000**(税抜)

- ●暖房出力(缶体)39.0kW(33,500kcal/h)
- ●暖房出力(コイル)17.5kW(15,100kcal/h)
- ●台所リモコン付(本体取付用リモコンコード1m付)
- ●排気筒接続径(Φ106) ●送油管付
- ●外形寸法 高1,002×幅434×奥行702(mm)

屋内 強制給排気(FF)タイプ

給湯出力 缶 体／39.5kW(34,000kcal/h)
コイル／35.6kW(30,600kcal/h)

特定保守製品
設計標準使用期間 5年

減圧弁(80kPa) 逃し弁(95kPa) 必要

給排気延長
2m2曲がりまで※1
[3m3曲がりまで※2,※3]
[7m3曲がりまで※2,※4]

※1.標高500～1000mまで。
※2.給気側延長は、ステンレス管を使用。
※3.標高500m以下。
※4.基板の設定および標高500m以下。

外装高級粉体塗装
PG-4004WF 2缶式
希望小売価格 **¥288,000**(税抜)

- ●暖房出力(缶体)39.0kW(33,500kcal/h)
- ●暖房出力(コイル)17.5kW(15,100kcal/h)
- ●台所リモコン付(本体取付用リモコンコード1m付)
- ●うす型給排気筒(FF-70-092)付(P96参照)
- ●油ゴムホース・送油管接続パイプ付
  (屋外オイルタンクと直接接続する場合は、油銅パイプ両フレア付が別途必要です)
- ●外形寸法 高1,002×幅434×奥行702(mm)

●この誌面に掲載の全商品の価格には消費税が含まれておりません。

減圧式 貯湯型

缶容量アップにより、一度に大量の給湯が可能です。

業務用 給湯または暖房 1缶式

缶体のみの熱交換器で、用途により「給湯」または「暖房」どちらかの使用になります。

あんしん点検 設計上の標準使用期間 5年

●関連部品…P91～ ●寸法図…P101～ ●仕様表…P115～

減圧式(標準圧力) ハイパワー ソーラー(注1) タイムスタンプ 油切れ予告装置(OC-31)(別売)

(注1)設定した給湯温度に関係なく高温のお湯が出ることがありますのでやけどに注意してください。

屋外 無煙突タイプ

給湯出力 69.8kW(60,000kcal/h)

減圧弁(80kPa) 逃し弁(95kPa) 必要

外装高級粉体塗装

PG-7004 1缶式

希望小売価格 **¥390,000**(税抜)

- ●暖房出力 68.6kW(59,000kcal/h)
- ●台所リモコン付(本体取付用リモコンコード1m付)
- ●拡散排気筒(F2トップ)付
- ●送油管付
- ●外形寸法 高1,047×幅514×奥行748(mm)

《PG-7004用》・減圧弁(1B) ¥36,500(税抜)
・逃し弁(1B) ¥16,600(税抜)

屋内 強制排気タイプ・強制通気タイプ

給湯出力 69.8kW(60,000kcal/h)

減圧弁(80kPa) 逃し弁(95kPa) 必要

排気延長 総延長5m2曲がりまで(立上がり1m以上)

外装高級粉体塗装 拡散排気筒なし

PG-7004 1缶式

希望小売価格 **¥383,500**(税抜)

- ●暖房出力 68.6kW(59,000kcal/h)
- ●台所リモコン付(本体取付用リモコンコード1m付)
- ●排気筒接続径(Φ120) ●送油管付
- ●外形寸法 高1,047×幅514×奥行748(mm)

《PG-7004用》・減圧弁(1B) ¥36,500(税抜)
・逃し弁(1B) ¥16,600(税抜)

台所リモコン付

ラクラクリモコン

台所リモコン
CMR-2808
非防水形

※非防水形リモコンは、浴室内など湿気の多い場所への取付けはできません。

給湯専用(マキ焚兼用タイプ) ●マキを燃やせて経済的

(灯油とマキの同時使用はできません)

あんしん点検 設計上の標準使用期間 8年

●関連部品…P91～ ●寸法図…P101～ ●仕様表…P115～

減圧式(標準圧力)

屋内 強制通気タイプ
缶容量:85ℓ 水管ロストル型
強制排気はできません

給湯出力 バーナー/39.5kW(34,000kcal/h) マキ/約34.9kW(30,000kcal/h)

質量(梱包時):105kg

減圧弁(80kPa) 逃し弁(95kPa) 必要

HG-4010S

希望小売価格 **¥337,000**(税抜)

- ●送油管付
- ●外形寸法 高1,356×幅752×奥行618(mm)

屋内 強制通気タイプ
缶容量:165ℓ 水管ロストル型
強制排気はできません

給湯出力 バーナー/39.5kW(34,000kcal/h) マキ/約34.9kW(30,000kcal/h)

質量(梱包時):144kg

減圧弁(80kPa) 逃し弁(95kPa) 必要

LHG-4010S

希望小売価格 **¥378,000**(税抜)

- ●送油管付
- ●外形寸法 高1,438×幅828×奥行695(mm)

強制追いだき（強制循環）タイプ

最大10m10曲がりの遠隔追いだきができ、ふろがまの設置場所を選びません。

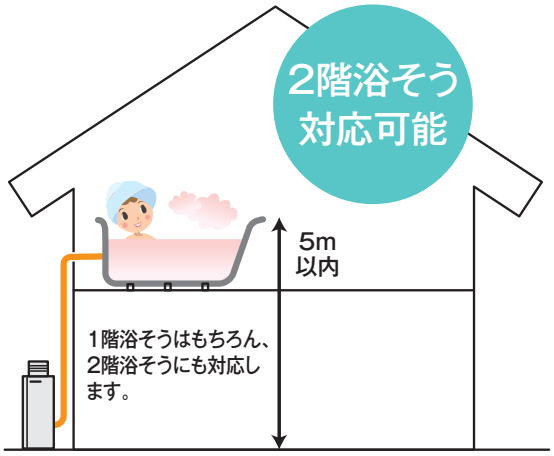

「上下均一沸き上げ」「かきまぜ不要」「湯アカがつきにくい」

お湯を強制的に循環させるため、「上が熱く下は水」ということがなく、沸き上がりがマイルドです。
また、追いだき配管内をお湯が勢いよく流れるので、湯アカがつきにくくなっています。

騒音値を低減

深夜でもご近所に気がねなく使用できます

熱効率が大幅にアップ！

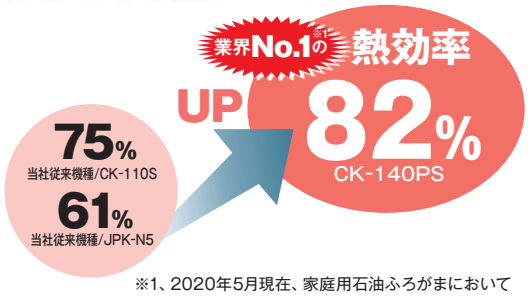

※1、2020年5月現在、家庭用石油ふろがまにおいて

簡単操作、わかりやすさが自慢です。

リモコンの設定温度まで沸き上げると運転を終了するので、沸かし過ぎがありません。

灯油専用ふろがま

特定保守製品
設計標準使用期間 8年

●関連部品…P91～ ●寸法図…P101～ ●仕様表…P115～

2階浴そう　保温　タイムスタンプ　油切れ予告装置(OC-31)(別売)

屋外　屋内　強制通気タイプ（浴室外設置形）

強制排気はできません

目標年度 2006年
省エネ基準達成率 109%
エネルギー消費効率 82%

外装ステンレス製
CK-140PS
希望小売価格 **¥125,000**(税抜)
(Rトップなし) **¥122,000**(税抜)

- ●出力　14.3kW(12,300kcal/h)
- ●リモコン・送油管(2.5m)付
- ●缶体ステンレス製
- ●拡散排気筒(Rトップ)付(トップなし3,000円[税抜]安)
- ※排気筒使用時はφ106排気筒セットを使用してください。
- ●外形寸法　高655×幅256×奥行515(mm)

※従来のタイムスイッチ・浴室タイマーは取付けできません。
※油タンクは別売です。

標準付属品

●リモコン(YST-2906)

※リモコンコード(KFR-3P)及びリモコンパイプセット(RPS-1)は付属しておりません。(P91参照)

●送油管(2.5m)

CK-140PS用 別売部品

●転倒防止金具(後付け用)
¥1,200(税抜)

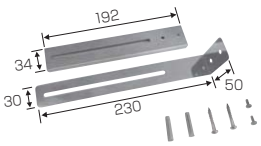

●アンカー金具セット(B)
VK-AKS-003 **¥600**(税抜)

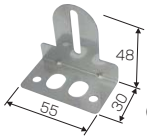

(4個入り)

●この誌面に掲載の全商品の価格には消費税が含まれておりません。

石油ふろがま

追いだき（自然循環）タイプ

安全性がさらに向上しました！
※マキ焚きのみの場合はこの機能は作動しません。

- 「圧力スイッチ式空だき防止装置」を全機種に搭載
- 「再点火防止機能」を全機種に搭載
- 「セーフティスタート機能」を搭載　CHS-6、CH2S-6を除く

従来からの安全機能　※マキ焚きのみの場合はこの機能は作動しません。

- 対震自動消火装置
- 燃焼安全装置
- 停電安全装置
- 過熱防止装置

標準付属品

●リモコン（TS-10）
（リモコンコード3m付）
※ふろがま本体（CK-136S）またはバーナーに同梱

沸かし時間をセットしていただければ、時間まで沸かします。時間がくると自動的に消火します。

※リモコンパイプを使用して浴室に取付ける場合は、別売のリモコンパイプセット（RPS-2）が必要です。

G1/4オネジ

●油タンク（OT-21）
タンク容量:18L
※別梱包

●送油管（2.5m）
※ふろがま本体（CK-136S）またはバーナーに同梱

※油タンク（OT-21）無しでのご注文も可能です。

同梱部材

JPK-N6	循環ホース（ビニールパイプ） ワイヤクランプ（4ヶ） バーナー固定金具（2ヶ）	かまに同梱
	リモコン（リモコンコード3m付） 送油管（2.5m） 空だき防止装置	バーナーに同梱
CK-136S	循環口ゴムキャップ（2ヶ） ワイヤクランプ（6ヶ） 循環ホース（ビニールパイプ） 循環口カバー リモコン（リモコンコード3m付） 送油管（2.5m）	本体に同梱
CHS-6 CH2S-6	灰出し棒 ロストル ロストル受板 ゴムエルボ（2ヶ） ワイヤクランプ（4ヶ） 通風調節器	かまに同梱
	リモコン（リモコンコード3m付） 送油管（2.5m） バーナー取付フランジ 空だき防止装置	バーナーに同梱

※リモコン（TS-10）および増設リモコン（TS-10）は、掲載石油ふろがま（JPK-N6、CK-136S、CHS-6、CH2S-6）のみ対応しています。

石油ふろがま（自然循環）用 別売部品

- ●増設リモコン
  TS-10 ¥4,300（税抜）
- ●リモコンパイプセット
  RPS-2 ¥1,200（税抜）
  リモコン接続部 M25
- ●延長用リモコンコード
  FEK-5M（5m）
  ¥1,500（税抜）
- ●ステンレス製排気筒
  ø106
  （JPK-N6、CK-136S用）
  オープン価格
  ø115
  （CHS-6、CH2S-6用）
  オープン価格

灯油専用ふろがま

特定保守製品
設計標準使用期間 8年

●関連部品…P91～　●寸法図…P101～　●仕様表…P115～

タイムスタンプ

屋内 強制通気タイプ（浴室外設置形）

強制排気はできません

目標年度 2006年
省エネ基準達成率 103%
エネルギー消費効率 63.3%

50Hz 60Hz

外装ステンレス製
JPK-N6

希望小売価格 **¥78,000**（税抜）
（油タンクなし）**¥73,500**（税抜）

- ●出力　14.3kW（12,300kcal/h）
- ●リモコン・油タンク・送油管（2.5m）付
- ※バーナー取付け3方向可能
- ※取付ピッチ100と160
- ●外形寸法　高463×幅330×奥行507（mm）

屋外 屋内 強制通気タイプ（浴室外設置形）

強制排気はできません

目標年度 2006年
省エネ基準達成率 103%
エネルギー消費効率 77.5%

50Hz 60Hz

外装ステンレス製
CK-136S

希望小売価格 **¥101,000**（税抜）
（油タンクなし）**¥96,500**（税抜）
（Cトップなし）**¥98,000**（税抜）

- ●出力　13.6kW（11,700kcal/h）
- ●リモコン・油タンク・送油管（2.5m）付
- ※循環パイプは、左・右両側にあります。
- ※取付ピッチ160のみ
- ●外形寸法　高480×幅270×奥行512（mm）

マキ焚兼用ふろがま

特定保守製品 注1
設計標準使用期間 8年

注1. バーナー（SB-76）が該当製品です。

●関連部品…P91～　●寸法図…P101～　●仕様表…P115～

タイムスタンプ

屋内 強制通気タイプ（浴室外設置形）

長いマキの焼却に便利なロングサイズタイプ

強制排気はできません

50Hz 60Hz

外装ステンレス製
CHS-6

希望小売価格 **¥110,000**（税抜）
（油タンクなし）**¥105,500**（税抜）
CHC缶（バーナーなし）**¥65,000**（税抜）

- ●出力　14.9kW（12,800kcal/h）
- ●リモコン・油タンク・送油管（2.5m）付
- ●缶体ステンレス製
- ●掃除口付
- ※バーナー取付け左右可能
- ●外形寸法　高506×幅605×奥行585（mm）

屋内 強制通気タイプ（浴室外設置形）

コンパクトタイプ

強制排気はできません

50Hz 60Hz

外装ステンレス製
CH2S-6

希望小売価格 **¥108,000**（税抜）
（油タンクなし）**¥103,500**（税抜）
CH2C缶（バーナーなし）**¥63,000**（税抜）

- ●出力　14.9kW（12,800kcal/h）
- ●リモコン・油タンク・送油管（2.5m）付
- ●缶体ステンレス製
- ●掃除口付
- ※バーナー取付け左右可能
- ●外形寸法　高506×幅605×奥行485（mm）

業界初※1 温水暖房エコフィール

「温水暖房エコフィール」は捨てていた排気に含まれる熱を回収することにより
効率アップを実現しました。
効率アップにより従来品と比べると、約9%のCO_2削減効果があります。(※2)
これは杉の木約25本分が吸収するCO_2(※3)に相当する削減量です。[EDBF-1512RGの場合]

暖房効率

今お使いの暖房ボイラ
約83.7%

92.0% … 暖房効率 UP

93.0% …EDBF-673Y・673
91.0% …EDB-1512RGF

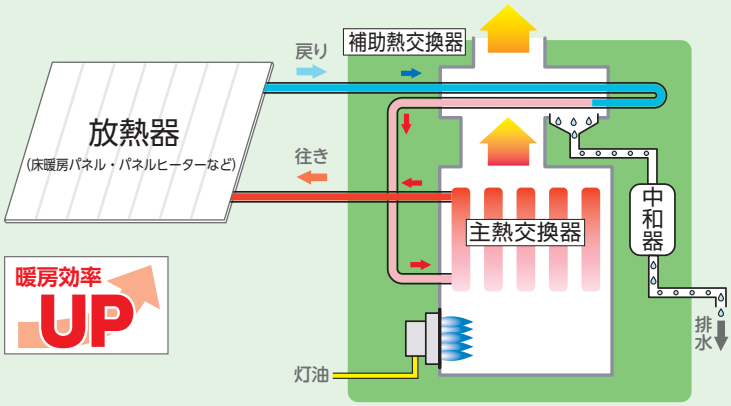

エコフィール化によりランニングコスト大幅低減!!

灯油代を 年間 最大約18,400円 節約

[EDBF-1512RGの場合]

算出条件
・4人家族、年間暖房負荷:約48.7GJ
(延床面積132m²、設計室温20℃、熱損失係数1.9W/m²・K[松本地区])
・灯油価格:102円/L(2020年1月6日 全国平均配達価格/資源エネルギー庁発表)
・1/2部分出力時で計算(往き温度60℃、戻り温度40℃)

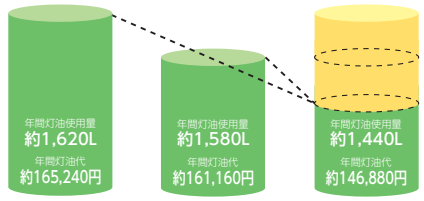

当社従来機種 DBF-1300 (ガンタイプバーナー)
当社現行機種 DBF-1510RG
EDBF-1512RG

CO_2の排出量を約9%削減!!

[EDBF-1512RGの場合]

●熱効率のアップにより、CO_2の排出量を年間で約350kg-CO_2削減。(※2)
●杉の木に換算して約25本分のCO_2削減効果があります。(※3)

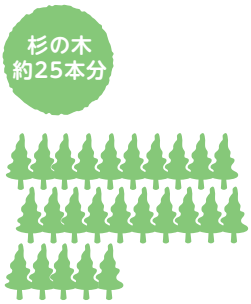

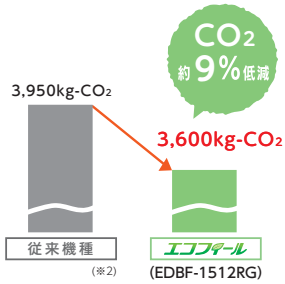

※1:2013年8月発売(油だき温水ボイラ[暖房用]において)
※2:今お使いになられている暖房ボイラ(暖房効率83.7%)と比べた場合
※3:杉の木1本あたりのCO_2吸収量は、平均して約14kg/1年としています【「地球温暖化のための緑の吸収源対策」環境省/林野庁より試算】

ロータリーガス化バーナー

ロータリーガス化バーナーは、燃焼用モーターで燃料を回転霧化させる燃焼方式です。細かな燃焼制御をしているため、能力に合った無駄の少ない燃焼をします。
また、春秋では点火・消火の回数を大幅に低減するため、少ない電力でお部屋を快適な暖かさでつつみます。
[EDBF-673Y・673、DBF-673Y・673を除く]

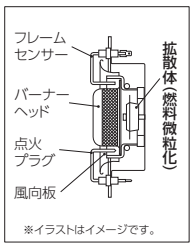

「シャンパンゴールド(防汚鋼板)」を外装色に採用!!

高級感のある色合いが、さまざまな色調の外壁にマッチします。
アルミサッシなどの家屋外観に使用される「シャンパンゴールド」を外装色に採用しました。
[EDBF-2412RG・1912RG・1512RG・673Y・673、DBF-673Y・673、DBF-903]

防汚鋼板とは?

緻密な塗膜により
汚れが塗膜の"隙間"へ
入り込まない

汚れがつきにくい。

比較したら一目瞭然!この美しさ! 比較結果(9ヶ月経過)

一般塗装鋼板　防汚鋼板(耐汚染性塗装鋼板)
[同色での比較例]

●この誌面に掲載の全商品の価格には消費税が含まれておりません。

暖房ボイラ

温水暖房エコフィール

暖房専用

ロータリーガス化バーナーの搭載により、着火音・燃焼音を低減しました。※1
早朝や深夜でもご近所に気兼ねなくお使いいただけます

あんしん点検 設計上の標準使用期間 10年

●関連部品…P91～ ●寸法図…P101～ ●仕様表…P115～

※1 ガンタイプバーナーの当社従来機種DB-1711(2008年まで製造)の45dBとの比較

タイムスタンプ

屋外 前面排気タイプ
E-CON接続可能
熱源機通信対応

暖房出力	24.0kW(20,640kcal/h)～7.3kW(6,280kcal/h)

外装色 シャンパンゴールド(防汚鋼板)
融雪対応
目標年度2006年
省エネ基準達成率 112%
エネルギー消費効率 92.0%

外装塗装鋼板 半密閉式 密閉式対応可 別売(P100参照)の密閉配管セットまたはエア抜きセットを接続してください。

EDBF-2412RG リモコン別売

本体希望小売価格 ¥346,000(税抜)

- ●暖房用循環ポンプ内蔵
- ●半密閉タンクシステム内蔵
- ●送油管付
- ●外形寸法 高845×幅540×奥行287(mm)

必要別売品	リモコン リモコンコード(RK-3P) ※P91参照

屋外 前面排気タイプ
E-CON接続可能
熱源機通信対応

暖房出力	19.0kW(16,340kcal/h)～7.3kW(6,280kcal/h)

外装色 シャンパンゴールド(防汚鋼板)
融雪対応
目標年度2006年
省エネ基準達成率 112%
エネルギー消費効率 92.0%

外装塗装鋼板 半密閉式 密閉式対応可 別売(P100参照)の密閉配管セットまたはエア抜きセットを接続してください。

EDBF-1912RG リモコン別売

本体希望小売価格 ¥321,000(税抜)

- ●暖房用循環ポンプ内蔵
- ●半密閉タンクシステム内蔵
- ●送油管付
- ●外形寸法 高845×幅540×奥行287(mm)

必要別売品	リモコン リモコンコード(RK-3P) ※P91参照

屋外 前面排気タイプ
E-CON接続可能
熱源機通信対応

暖房出力	15.0kW(12,900kcal/h)～7.3kW(6,280kcal/h)

外装色 シャンパンゴールド(防汚鋼板)
目標年度2006年
省エネ基準達成率 112%
エネルギー消費効率 92.0%

外装塗装鋼板 半密閉式 密閉式対応可 別売(P100参照)の密閉配管セットまたはエア抜きセットを接続してください。

EDBF-1512RG リモコン別売

本体希望小売価格 ¥309,000(税抜)

- ●暖房用循環ポンプ内蔵
- ●半密閉タンクシステム内蔵
- ●送油管付
- ●外形寸法 高680×幅540×奥行287(mm)

必要別売品	リモコン リモコンコード(RK-3P) ※P91参照

お好みで選べる 3タイプ のリモコン

融雪で使用する場合は、CMR-2614またはCMR-2800を使用してください。
(EDBF-1512RGは融雪不可)

別売多機能リモコン

CMR-2611 ¥22,000(税抜)
非防水形
リモコンコード別売

【ふたを開いた状態】

- ●まいにちタイマー運転機能付
- ●入／切タイマー運転機能付
- ●セーブ運転機能付

別売カンタンリモコン

CMR-2614 ¥18,000(税抜)
非防水形
リモコンコード別売

【ふたを開いた状態】

- ●カンタンタイマー運転機能付

別売ラクラクリモコン

CMR-2800 ¥9,000(税抜)
非防水形
リモコンコード別売

- ●薄型コンパクト設計(厚さ11㎜)
- ●入／切タイマー運転機能付

※非防水形リモコンは、浴室内など湿気の多い場所への取付けはできません。

●熱源機通信について
熱源機器とヘッダーボックス(HDB-404・804)[温水暖房システムカタログ参照]間でお互いの運転情報の送受信を行うことができます。これによりヘッダーボックスのリモコンで熱源機器の設定温度の変更や警報の表示ができるため、熱源機器用リモコンは不要になります。(2心延長通信線が必要です。)

温水暖房エコフィール

暖房専用

ロータリーガス化バーナーの搭載により、着火音・燃焼音を低減しました。※1
早朝や深夜でもご近所に気兼ねなくお使いいただけます

あんしん点検
設計上の標準使用期間 10年

●関連部品…P91～　●寸法図…P101～　●仕様表…P115～

※1 ガンタイプバーナーの当社従来機種DB-1711(2008年まで製造)の45dBとの比較

タイムスタンプ

屋内 強制給排気(FF)タイプ
E-CON接続可能　熱源機通信対応

暖房出力 24.0kW(20,640kcal/h)～6.0kW(5,160kcal/h)

融雪対応

給排気延長 3m3曲がりまで

目標年度 2006年
省エネ基準達成率 112%
エネルギー消費効率 92.0%

密閉式対応可
別売(P100参照)の密閉配管セットまたはエア抜きセットを接続してください。

外装高級粉体塗装 半密閉式

EDB-2412RGF

リモコン別売

本体希望小売価格 ¥364,000(税抜)

- ●うす型給排気筒(FF-70-092)付(φ70)(P96参照)
- ●暖房用循環ポンプ内蔵
- ●半密閉タンクシステム内蔵
- ●油ゴムホース付
- ●外形寸法　高760×幅540×奥行287(mm)

必要別売品 リモコン リモコンコード(RK-3P) ※P91参照

屋内 強制給排気(FF)タイプ
E-CON接続可能　熱源機通信対応

暖房出力 19.0kW(16,340kcal/h)～6.0kW(5,160kcal/h)

融雪対応

給排気延長 3m3曲がりまで

目標年度 2006年
省エネ基準達成率 112%
エネルギー消費効率 92.0%

密閉式対応可
別売(P100参照)の密閉配管セットまたはエア抜きセットを接続してください。

外装高級粉体塗装 半密閉式

EDB-1912RGF

リモコン別売

本体希望小売価格 ¥339,000(税抜)

- ●うす型給排気筒(FF-70-092)付(φ70)(P96参照)
- ●暖房用循環ポンプ内蔵
- ●半密閉タンクシステム内蔵
- ●油ゴムホース付
- ●外形寸法　高760×幅540×奥行287(mm)

必要別売品 リモコン リモコンコード(RK-3P) ※P91参照

屋内 強制給排気(FF)タイプ
E-CON接続可能　熱源機通信対応

暖房出力 15.0kW(12,900kcal/h)～6.0kW(5,160kcal/h)

給排気延長 3m3曲がりまで

目標年度 2006年
省エネ基準達成率 110%
エネルギー消費効率 91.0%

密閉式対応可
別売(P100参照)の密閉配管セットまたはエア抜きセットを接続してください。

外装高級粉体塗装 半密閉式

EDB-1512RGF

リモコン別売

本体希望小売価格 ¥319,000(税抜)

- ●うす型給排気筒(FF-49-02E)付(φ49)(P97参照)
  ※オプションのFF-49-02EW(厚壁用)[+¥3,000(税抜)]と置き換えが可能です。(P97参照)
- ●暖房用循環ポンプ内蔵
- ●半密閉タンクシステム内蔵
- ●油ゴムホース付
- ●外形寸法　高760×幅540×奥行287(mm)

必要別売品 リモコン リモコンコード(RK-3P) ※P91参照

屋内 強制給排気(FF)タイプ
E-CON接続可能　熱源機通信対応

暖房出力 12.0kW(10,340kcal/h)～5.3kW(4,560kcal/h)

融雪対応

給排気延長 3m3曲がりまで

目標年度 2006年
省エネ基準達成率 112%
エネルギー消費効率 92.0%

密閉式対応可
別売(P100参照)の密閉配管セットまたはエア抜きセットを接続してください。

外装高級粉体塗装 半密閉式

EDB-1212RGF

リモコン別売

本体希望小売価格 ¥298,000(税抜)

- ●うす型給排気筒(FF-49-02E)付(φ49)(P97参照)
  ※オプションのFF-49-02EW(厚壁用)[+¥3,000(税抜)]と置き換えが可能です。(P97参照)
- ●暖房用循環ポンプ内蔵
- ●半密閉タンクシステム内蔵
- ●油ゴムホース付
- ●外形寸法　高645×幅540×奥行287(mm)

必要別売品 リモコン リモコンコード(RK-3P) ※P91参照

お好みで選べる3タイプのリモコン

融雪で使用する場合は、CMR-2614またはCMR-2800を使用してください。
(EDB-1512RGFは融雪不可)

別売多機能リモコン

CMR-2611　¥22,000(税抜)
非防水形
リモコンコード別売

【ふたを開いた状態】

- ●まいにちタイマー運転機能付
- ●入／切タイマー運転機能付
- ●セーブ運転機能付

別売カンタンリモコン

CMR-2614　¥18,000(税抜)
非防水形
リモコンコード別売

【ふたを開いた状態】

- ●カンタンタイマー運転機能付

別売ラクラクリモコン

CMR-2800　¥9,000(税抜)
非防水形
リモコンコード別売

- ●薄型コンパクト設計(厚さ11㎜)
- ●入／切タイマー運転機能付

※非防水形リモコンは、浴室内など湿気の多い場所への取付けはできません。

●熱源機通信について

熱源機器とヘッダーボックス(HDB-404・804)[温水暖房システムカタログ参照]間でお互いの運転情報の送受信を行うことができます。これによりヘッダーボックスのリモコンで熱源機器の設定温度の変更や警報の表示ができるため、熱源機器用リモコンは不要になります。(2心延長通信線が必要です。)

●この誌面に掲載の全商品の価格には消費税が含まれておりません。

暖房専用

ロータリーガス化バーナーの搭載により、着火音・燃焼音を低減しました。※1
早朝や深夜でもご近所に気兼ねなくお使いいただけます

あんしん点検 設計上の標準使用期間 10年

●関連部品…P91～ ●寸法図…P101～ ●仕様表…P115～

※1 ガンタイプバーナーの当社従来機種DB-1711(2008年まで製造)の45dBとの比較

タイムスタンプ

屋外 前面排気タイプ
E-CON接続可能　熱源機通信対応

暖房出力 15.0kW(12,900kcal/h)～7.3kW(6,280kcal/h)

密閉式対応可
別売(P100参照)の密閉配管セットまたはエア抜きセットを接続してください。

外装高級粉体塗装 半密閉式

DBF-1510RG リモコン別売

本体希望小売価格 ¥274,000(税抜)

目標年度 2006年
省エネ基準達成率 102%
エネルギー消費効率 83.7%

●暖房用循環ポンプ内蔵
●半密閉タンクシステム内蔵
●送油管付
●外形寸法　高590×幅470×奥行287(mm)

必要別売品 リモコン リモコンコード(RK-3P) ※P91参照

屋外 前面排気タイプ
E-CON接続可能　熱源機通信対応

暖房出力 9.0kW(7,740kcal/h)～4.6kW(3,960kcal/h)

密閉式対応可
別売(P100参照)の密閉配管セットまたはエア抜きセットを接続してください。

外装高級粉体塗装 半密閉式

DBF-910RG リモコン別売

本体希望小売価格 ¥267,000(税抜)

目標年度 2006年
省エネ基準達成率 102%
エネルギー消費効率 83.7%

●暖房用循環ポンプ内蔵
●半密閉タンクシステム内蔵
●送油管付
●外形寸法　高590×幅470×奥行287(mm)

必要別売品 リモコン リモコンコード(RK-3P) ※P91参照

屋内 強制給排気(FF)タイプ
E-CON接続可能　熱源機通信対応

暖房出力 18.0kW(15,500kcal/h)～6.0kW(5,160kcal/h)

密閉式対応可
別売(P100参照)の密閉配管セットまたはエア抜きセットを接続してください。

融雪対応

外装高級粉体塗装 半密閉式

DB-1811RGF リモコン別売

本体希望小売価格 ¥299,000(税抜)

給排気延長 3m3曲がりまで

目標年度 2006年
省エネ基準達成率 102%
エネルギー消費効率 83.7%

●うず型給排気筒(FF-70-092)付(φ70)(P96参照)
●暖房用循環ポンプ内蔵
●半密閉タンクシステム内蔵
●油ゴムホース付
●外形寸法　高590×幅470×奥行287(mm)

必要別売品 リモコン リモコンコード(RK-3P) ※P91参照

屋内 強制給排気(FF)タイプ
E-CON接続可能　熱源機通信対応

暖房出力 15.0kW(12,900kcal/h)～6.0kW(5,160kcal/h)

密閉式対応可
別売(P100参照)の密閉配管セットまたはエア抜きセットを接続してください。

融雪対応

外装高級粉体塗装 半密閉式

DB-1510RGF リモコン別売

本体希望小売価格 ¥284,000(税抜)

給排気延長 3m3曲がりまで

目標年度 2006年
省エネ基準達成率 102%
エネルギー消費効率 83.7%

●うず型給排気筒(FF-49-01)付(φ49)(P97参照)
●暖房用循環ポンプ内蔵
●半密閉タンクシステム内蔵
●油ゴムホース付
●外形寸法　高590×幅470×奥行287(mm)

必要別売品 リモコン リモコンコード(RK-3P) ※P91参照

屋内 強制給排気(FF)タイプ
E-CON接続可能　熱源機通信対応

暖房出力 9.0kW(7,740kcal/h)～4.3kW(3,700kcal/h)

密閉式対応可
別売(P100参照)の密閉配管セットまたはエア抜きセットを接続してください。

融雪対応

外装高級粉体塗装 半密閉式

DB-910RGF リモコン別売

本体希望小売価格 ¥272,000(税抜)

給排気延長 3m3曲がりまで

目標年度 2006年
省エネ基準達成率 102%
エネルギー消費効率 83.7%

●うず型給排気筒(FF-49-01)付(φ49)(P97参照)
●暖房用循環ポンプ内蔵
●半密閉タンクシステム内蔵
●油ゴムホース付
●外形寸法　高590×幅470×奥行287(mm)

必要別売品 リモコン リモコンコード(RK-3P) ※P91参照

お好みで選べる 3タイプ のリモコン

融雪で使用する場合は、CMR-2614またはCMR-2800を使用してください。
(DBF-1510RG・910RGは融雪不可)

別売多機能リモコン

CMR-2611 ¥22,000(税抜)
非防水形　リモコンコード別売

【ふたを開いた状態】

●まいにちタイマー運転機能付
●入／切タイマー運転機能付
●セーブ運転機能付

別売カンタンリモコン

CMR-2614 ¥18,000(税抜)
非防水形　リモコンコード別売

【ふたを開いた状態】

●カンタンタイマー運転機能付

別売ラクラクリモコン

CMR-2800 ¥9,000(税抜)
非防水形　リモコンコード別売

●薄型コンパクト設計(厚さ11㎜)
●入／切タイマー運転機能付

※非防水形リモコンは、浴室内など湿気の多い場所への取付けはできません。

●熱源機通信について
熱源機器とヘッダーボックス(HDB-404・804)[温水暖房システムカタログ参照]間でお互いの運転情報の送受信を行うことができます。これによりヘッダーボックスのリモコンで熱源機器の設定温度の変更や警報の表示ができるため、熱源機器用リモコンは不要になります。(2心延長通信線が必要です。)

暖房専用　ハイパワー　40.3kW(34,600kcal/h) ガンタイプバーナー

あんしん点検
設計上の標準使用期間 10年

●関連部品…P91～　●寸法図…P101～　●仕様表…P115～

タイムスタンプ

屋外 無煙突タイプ
E-CON接続可能

暖房出力 40.3kW(34,600kcal/h)

融雪対応

目標年度 2006年
省エネ基準達成率 100%
エネルギー消費効率 87.0%

密閉式対応可
別売(P85参照)の密閉変換セットを使用してください。

外装高級粉体塗装　半密閉式

DB-4004 リモコン別売

本体希望小売価格 **¥363,500**(税抜)

- ●暖房用循環ポンプ内蔵
- ●半密閉タンクシステム内蔵
- ●拡散排気筒(Kトップ)付
- ●送油管付
- ●外形寸法　高1,055×幅434×奥行702(mm)

必要別売品	リモコン リモコンコード(RK-3P)	※P91参照

屋内 強制排気タイプ・強制通気タイプ
E-CON接続可能

暖房出力 40.3kW(34,600kcal/h)

融雪対応

排気延長
総延長5m2曲がりまで(立上がり1m以上)

目標年度 2006年
省エネ基準達成率 100%
エネルギー消費効率 87.0%

密閉式対応可
別売(P85参照)の密閉変換セットを使用してください。

外装高級粉体塗装　半密閉式

DB-4004 リモコン別売　拡散排気筒なし

本体希望小売価格 **¥358,500**(税抜)

- ●暖房用循環ポンプ内蔵
- ●半密閉タンクシステム内蔵
- ●排気筒接続径(Φ106)　●送油管付
- ●外形寸法　高1,055×幅434×奥行702(mm)

必要別売品	リモコン リモコンコード(RK-3P)	※P91参照

屋内 強制給排気(FF)タイプ
E-CON接続可能

暖房出力 40.3kW(34,600kcal/h)

融雪対応

給排気延長
2m2曲がりまで※1
[3m3曲がりまで※2.※3]
[7m3曲がりまで※2.※4]

※1.標高500～1000mまで。
※2.給気側延長は、ステンレス管を使用。
※3.標高500m以下。
※4.基板の設定および標高500m以下。

目標年度 2006年
省エネ基準達成率 100%
エネルギー消費効率 87.0%

密閉式対応可
別売(P85参照)の密閉変換セットを使用してください。

外装高級粉体塗装　半密閉式

DB-4004F リモコン別売

本体希望小売価格 **¥374,500**(税抜)

- ●うず型給排気筒(FF-70-092)付(φ70)(P96参照)
- ●暖房用循環ポンプ内蔵
- ●半密閉タンクシステム内蔵
- ●油ゴムホース・送油管接続パイプ付
  (屋外オイルタンクと直接接続する場合は、油銅パイプ両フレア付が別途必要です)
- ●外形寸法　高1,055×幅434×奥行702(mm)

必要別売品	リモコン リモコンコード(RK-3P)	※P91参照

お好みで選べる 3タイプ のリモコン

融雪で使用する場合は、CMR-2614またはCMR-2800を使用してください。

別売多機能リモコン

CMR-2611　¥22,000(税抜)
非防水形　リモコンコード別売

【ふたを開いた状態】

- ●まいにちタイマー運転機能付
- ●入／切タイマー運転機能付
- ●セーブ運転機能付

別売カンタンリモコン

CMR-2614　¥18,000(税抜)
非防水形　リモコンコード別売

【ふたを開いた状態】

- ●カンタンタイマー運転機能付

別売ラクラクリモコン

CMR-2800　¥9,000(税抜)
非防水形　リモコンコード別売

- ●薄型コンパクト設計(厚さ11㎜)
- ●入／切タイマー運転機能付

※非防水形リモコンは、浴室内など湿気の多い場所への取付けはできません。

DB-4004、4004F　専用別売部品

密閉変換セット
VH-MHS-4004　¥800(税抜)

密閉式に変更する場合に使用します。

密閉配管セット
VH-MHS　¥20,000(税抜)

●この誌面に掲載の全商品の価格には消費税が含まれておりません。

暖房専用

ロータリーガス化バーナーの搭載により、着火音・燃焼音を低減しました。※1
左右側面および下配管対応

あんしん点検 設計上の標準使用期間 10年

※1 ガンタイプバーナーの当社従来機種DB-1711(2008年まで製造)の45dBとの比較

●関連部品…P91～ ●寸法図…P101～ ●仕様表…P115～

タイムスタンプ

屋内 強制給排気(FF)タイプ
E-CON接続可能　熱源機通信対応

暖房出力	18.0kW(15,500kcal/h)～6.0kW(5,160kcal/h)

融雪対応

給排気延長
3m3曲がりまで ※1

※1.給気側延長は、φ49ステンレス管を使用。基板の設定および標高1000m以下。

目標年度2006年
省エネ基準達成率 102%
エネルギー消費効率 83.7%

密閉式対応可
別売(P100参照)の密閉配管セットまたはエア抜きセットを接続してください。

外装高級粉体塗装　半密閉式

DBT-1811RGF

リモコン別売

本体希望小売価格 ¥301,000(税抜)

- ●うす型給排気筒(FF-49-01)付(φ49)(P97参照)
- ●暖房用循環ポンプ内蔵
- ●半密閉タンクシステム内蔵
- ●油ゴムホース・送油管接続パイプ付
  (屋外オイルタンクと直接接続する場合は、油銅パイプ両フレア付が別途必要です)
- ●外形寸法　高750×幅256×奥行571(mm)

必要別売品	リモコン リモコンコード(RK-3P) ※P91参照

DBT-1811RGF　専用別売部品

架台
VH-KD-T1811　¥19,200(税抜)

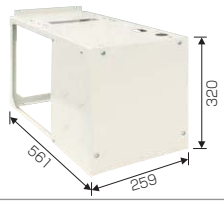

下配管セット
VH-SH-T1811　¥10,000(税抜)

交換対象機種

DB-151
DB-152
DB-1521
DB-1522

※左右側面配管対応で、上記機種の交換用としてお使いいただけます。

別売部品の架台(VH-KD-T1811)と下配管セット(VH-SH-T1811)を使用すれば、床下からの配管にも接続可能です。

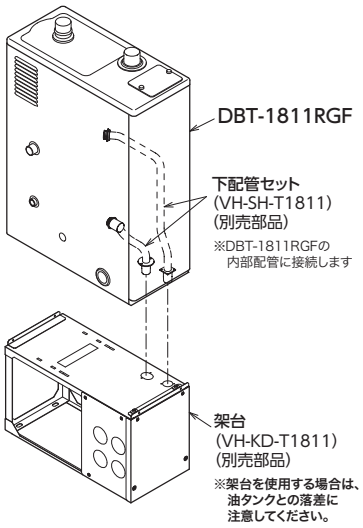

お好みで選べる3タイプのリモコン

融雪で使用する場合は、CMR-2614またはCMR-2800を使用してください。

別売多機能リモコン

CMR-2611　¥22,000(税抜)
非防水形　リモコンコード別売

【ふたを開いた状態】

- ●まいにちタイマー運転機能付
- ●入／切タイマー運転機能付
- ●セーブ運転機能付

別売カンタンリモコン

CMR-2614　¥18,000(税抜)
非防水形　リモコンコード別売

【ふたを開いた状態】

- ●カンタンタイマー運転機能付

別売ラクラクリモコン

CMR-2800　¥9,000(税抜)
非防水形　リモコンコード別売

- ●薄型コンパクト設計(厚さ11㎜)
- ●入／切タイマー運転機能付

※非防水形リモコンは、浴室内など湿気の多い場所への取付けはできません。

●熱源機通信について
熱源機器とヘッダーボックス(HDB-404・804)[温水暖房システムカタログ参照]間でお互いの運転情報の送受信を行うことができます。これによりヘッダーボックスのリモコンで熱源機器の設定温度の変更や警報の表示ができるため、熱源機器用リモコンは不要になります。(2心延長通信線が必要です。)

温水暖房エコフィール

暖房専用(床暖房パネル用)

あんしん点検 設計上の標準使用期間 10年

●関連部品…P91～ ●寸法図…P101～ ●仕様表…P115～

タイムスタンプ

屋外 前面排気タイプ E-CON接続可能

暖房出力 6.7kW(5,760kcal/h)~3.1kW(2,670kcal/h)

外装色 シャンパンゴールド(防汚鋼板)

外装塗装鋼板 半密閉式 密閉式不可

EDBF-673Y リモコン別売

本体希望小売価格 **¥200,000**(税抜)

目標年度 2006年
省エネ基準達成率 109%
エネルギー消費効率 93.0%

●暖房用循環ポンプ内蔵 ●本体固定具付
●半密閉タンクシステム内蔵
●送油管付
●外形寸法 高616×幅490×奥行235(mm)

必要別売品 リモコン リモコンコード(RK-3P) ※P91参照

温水暖房エコフィール

暖房専用(温水ルームヒーター用)

※温水ルームヒーター(RHCシリーズ)とのシリアル通信対応

あんしん点検 設計上の標準使用期間 10年

●関連部品…P91～ ●寸法図…P101～ ●仕様表…P115～

タイムスタンプ

屋外 前面排気タイプ E-CON接続可能

暖房出力 6.7kW(5,760kcal/h)~3.1kW(2,670kcal/h)

外装色 シャンパンゴールド(防汚鋼板)

外装塗装鋼板 半密閉式 密閉式不可

EDBF-673 リモコン別売

本体希望小売価格 **¥200,000**(税抜)

目標年度 2006年
省エネ基準達成率 109%
エネルギー消費効率 93.0%

●暖房用循環ポンプ内蔵 ●本体固定具付
●半密閉タンクシステム内蔵 ●送油管付
●外形寸法 高616×幅490×奥行235(mm)
※温水ルームヒーターとシリアル通信をする場合、リモコンは不要です。
※室内機等をE-CON接続(浴室換気暖房乾燥機等)する場合、リモコンが必要です。温水ルームヒーターと併用の場合もリモコンは必要です。

暖房専用(床暖房パネル用)

あんしん点検 設計上の標準使用期間 10年

●関連部品…P91～ ●寸法図…P101～ ●仕様表…P115～

タイムスタンプ

屋外 前面排気タイプ E-CON接続可能

暖房出力 6.7kW(5,760kcal/h)~3.1kW(2,670kcal/h)

外装色 シャンパンゴールド(防汚鋼板)

外装塗装鋼板 半密閉式 密閉式不可

DBF-673Y リモコン別売

本体希望小売価格 **¥170,000**(税抜)

目標年度 2006年
省エネ基準達成率 101%
エネルギー消費効率 86.2%

●暖房用循環ポンプ内蔵 ●本体固定具付
●半密閉タンクシステム内蔵 ●送油管付
●外形寸法 高616×幅490×奥行235(mm)

必要別売品 リモコン リモコンコード(RK-3P) ※P91参照

暖房専用(温水ルームヒーター用)

※温水ルームヒーター(RHCシリーズ)とのシリアル通信対応

あんしん点検 設計上の標準使用期間 10年

●関連部品…P91～ ●寸法図…P101～ ●仕様表…P115～

タイムスタンプ

屋外 前面排気タイプ E-CON接続可能

暖房出力 6.7kW(5,760kcal/h)~3.1kW(2,670kcal/h)

外装色 シャンパンゴールド(防汚鋼板)

外装塗装鋼板 半密閉式 密閉式不可

DBF-673 リモコン別売

本体希望小売価格 **¥170,000**(税抜)

目標年度 2006年
省エネ基準達成率 101%
エネルギー消費効率 86.2%

●暖房用循環ポンプ内蔵 ●本体固定具付
●半密閉タンクシステム内蔵 ●送油管付
●外形寸法 高616×幅490×奥行235(mm)
※温水ルームヒーターとシリアル通信をする場合、リモコンは不要です。
※室内機等をE-CON接続(浴室換気暖房乾燥機等)する場合、リモコンが必要です。温水ルームヒーターと併用の場合もリモコンは必要です。

屋外 前面排気タイプ E-CON接続可能 熱源機通信対応

暖房出力 9.0kW(7,740kcal/h)~4.6kW(3,960kcal/h)

タイムスタンプ

外装色 シャンパンゴールド(防汚鋼板)

外装塗装鋼板 半密閉式 密閉式不可

DBF-903 リモコン別売

本体希望小売価格 **¥222,000**(税抜)

目標年度 2006年
省エネ基準達成率 102%
エネルギー消費効率 83.7%

●暖房用循環ポンプ内蔵 ●本体固定具付
●半密閉タンクシステム内蔵 ●送油管付
●アタッチメント(3台設置用)付
●外形寸法 高590×幅490×奥行287(mm)
※温水ルームヒーターとシリアル通信をする場合、リモコンは不要です。
※室内機等をE-CON接続(浴室換気暖房乾燥機等)する場合、リモコンが必要です。温水ルームヒーターと併用の場合もリモコンは必要です。

お好みで選べる 3タイプ のリモコン

別売多機能リモコン

CMR-2611 ¥22,000(税抜)
非防水形
リモコンコード別売

【ふたを開いた状態】

●まいにちタイマー運転機能付
●入／切タイマー運転機能付
●セーブ運転機能付

別売カンタンリモコン

CMR-2614 ¥18,000(税抜)
非防水形
リモコンコード別売

【ふたを開いた状態】

●カンタンタイマー運転機能付

別売ラクラクリモコン

CMR-2800 ¥9,000(税抜)
非防水形
リモコンコード別売

●薄型コンパクト設計(厚さ11㎜)
●入／切タイマー運転機能付

※非防水形リモコンは、浴室内など湿気の多い場所への取付けはできません。

●この誌面に掲載の全商品の価格には消費税が含まれておりません。

温水ルームヒーター

暮らしやすさを実感。クリーン&マイルドな温風で足もとから暖めます。

COMFORT 快　適

足もとを遠くまで暖める快適パワフル暖房。

寝る時も気にならない運転音。
※微運転時20dB(最大44dB)

室温に応じて送風量がコントロールされるので、お部屋が暖まれば運転音もダウン。

お肌やのどにやさしい、温風吹出温度約70℃のソフトな温風です。

室内機の表面を低温に保つため、不意に触れてしまってもヤケドの心配が少ない設計です。
※長時間触れたままでいると低温ヤケドのおそれがありますのでお気をつけください。

お部屋の空気を汚しません。

屋外燃焼式で室内に排ガスを放出しないので室内の空気を汚すことはありません。

FUNCTION 機能性

シーズンオフは室内機を簡単に取外すことも可能です。

温水コンセントにより設置や片づけも簡単。サッと外すだけでシーズンオフにはスッキリ取外しができます。

温水コンセントにより取外しもラクラク

すっきりスリムな室内機は奥行きわずか20cm。

固定式ではないので機器の向きは自由に変えることができます。

温水コンセントの採用により固定式の暖房機とは異なり、室内機は簡単に動かせます。

CLEAN 清潔

点火や消火時のいやなニオイがありません。
排ガスを放出しないので結露を抑えます。

EXTENSION 拡張性

1階・2階でもOKの暖房システムです。

室内機1台で、パワフル暖房

コンパクトサイズながらハイパワーなので、リビングなどの広いお部屋でも、遠くの足もとまで暖めます。

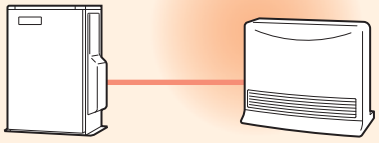

室内機2台・3台で、同時暖房

1階のリビングだけでなく、2階の子供部屋なども同時に暖房できます。

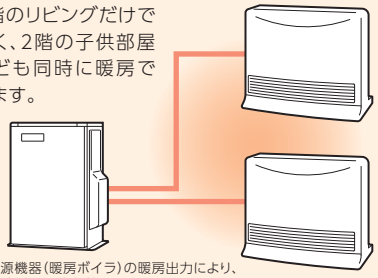

※熱源機器(暖房ボイラ)の暖房出力により、同時暖房可能台数は異なります。

室内機

1台の室外機に複数の室内機を接続し同時運転した場合、暖房能力は室外機の暖房能力を最大限として各部屋に配分されます。したがって同時に暖房される場合は、各部屋の合計畳数が暖房のめやすとなります。

RHC-63W
希望小売価格 **¥85,000**(税抜)

RHC-63G
希望小売価格 **¥85,000**(税抜)

●外形寸法　高475×幅605×奥行200(mm)
●ワイヤレスリモコン付
●質量／9.5kg

熱源(室外機)　室内機の信号線接続位置の変更で、全ての暖房ボイラとの接続可
・温水ルームヒーター用(EDBF-673、DBF-673、DBF-903)
・E-CON接続用(EDBF-673、DBF-673、DBF-903以外の暖房ボイラ)

暖房出力		6.00～2.84kW(5,160～2,440kcal/h)
暖房のめやす	温暖地	木造　16.0畳(26.5m²)まで コンクリート　21.0畳(34.5m²)まで
	寒冷地	木造　16.0畳(26.5m²)まで コンクリート　25.0畳(41.5m²)まで

※暖房出力算出基準
最大最小とも室温20℃で、熱源機と温水配管3mで接続したときの値です。

RHC-43W
希望小売価格 **¥69,000**(税抜)

RHC-43G
希望小売価格 **¥69,000**(税抜)

●外形寸法　高475×幅445×奥行200(mm)
●ワイヤレスリモコン付
●質量／7.5kg

熱源(室外機)　室内機の信号線接続位置の変更で、全ての暖房ボイラとの接続可
・温水ルームヒーター用(EDBF-673、DBF-673、DBF-903)
・E-CON接続用(EDBF-673、DBF-673、DBF-903以外の暖房ボイラ)

暖房出力		4.00～1.60kW(3,440～1.350kcal/h)
暖房のめやす	温暖地	木造　11.0畳(18.0m²)まで コンクリート　14.0畳(23.0m²)まで
	寒冷地	木造　11.0畳(18.0m²)まで コンクリート　17.0畳(28.0m²)まで

※暖房出力算出基準
最大最小とも室温20℃で、熱源機と温水配管3mで接続したときの値です。

空気清浄フィルター　PM2.5への対応

フィルターの性能試験に基づく性能であり、実機の性能とは異なります。0.3μm未満の微小粒子物質については、除去の確認がとれておりません。
また空気中の有害物質のすべてを除去できるものではありません。PM2.5とは2.5μm以下の微小物質の総称です。

■仕様表

※暖房出力算出基準：最大最小とも室温20℃で、熱源機と温水配管3mで接続したときの値です。

仕様／機種	暖房出力(kW[kcal/h])	電源電圧及び周波数	定格消費電力(W)	熱媒	標準通水量(L/min)	本体内保有水量(L)	運転音(dB) 最大	運転音(dB) 最小	運転切換	質量(kg)
RHC-63W/G	6.00[5,160]～2.84[2,440]	AC100V　50/60Hz	38/43	水(不凍液)	2.9	0.56	43/44	20/20	強・中・弱・微風・自然対流	9.5
RHC-43W/G	4.00[3,440]～1.60[1,350]		25/30			0.45	42/42	20/20		7.5

お買い替えをご検討中のお客様へ

下記の他社製品との互換性があるので、入替えることができます。　※室外機のみ、室内機のみの交換も可能です。

■室外機(暖房ボイラ)を入替えるとき

株式会社富士通ゼネラル製		室外機(EDBF-673、DBF-673、DBF-903)	電源接続アダプター(VH-DSA-253)	不凍液
●KB-87AS ●KB-87TS	交換OK →			

■室内機(温水ルームヒーター)を入替えるとき

株式会社富士通ゼネラル製		室内機(RHC-63W/G、43W/G)	不凍液
●KH-60HAA-S ●KH-60HT-S ●KH-60HR-S ●KH-60R-W ●KH-60HP-W ●KH-60P-W	交換OK →		

※温水コンセントと温水プラグは、必ず同じメーカーを使用してください。

10年近くご使用された室外機・室内機・温水コンセント等は、経年劣化が考えられますのでできるだけ同時交換をおすすめいたします。また、交換の際は、必ず当社指定の不凍液をご使用ください。

強制追いだきタイプ設置基準寸法

水道直圧式

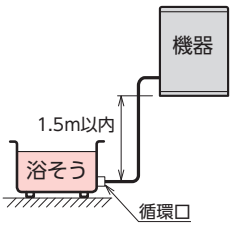

•浴そうの循環口と機器の底面は1.5m以内。

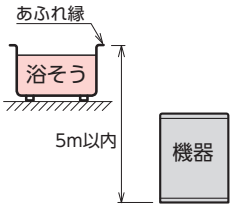

•浴そうのあふれ縁と機器の底面は5m以内。

減圧式

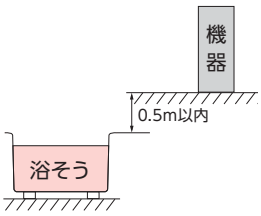

•浴そうのあふれ縁と機器の設置面は0.5m以内。

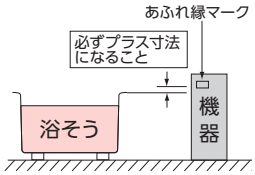

•機器側面のマークが浴そうのあふれ縁より高くなるように設置してください。

CK-140PS

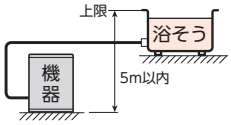

•浴そうのあふれ縁と機器の設置面は5m以内。

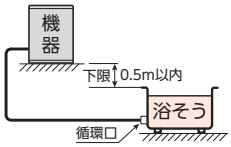

•浴そうのあふれ縁と機器の設置面は0.5m以内。

追いだき配管長さ
- 銅配管（φ12.7）の場合は片道10m、10曲がり以内です。※（フルオートタイプ・オートタイプは15m、10曲がり以内です。）
- 樹脂管の場合は10A以上とし、片道10m（フルオート・オートタイプは15m）以内で必ず内径8mm以上の継ぎ手を使用し、途中ではつながないでください。

注意 ジェットタイプKIB-4565AJSは片道3m以内

鳥居配管

鳥居配管は3m以内で、
水道直圧式のフルオートタイプ・オートタイプのみ
可能です。

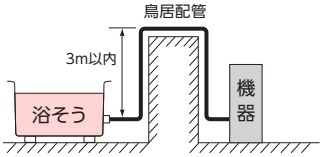

転倒防止措置について

「建築基準法施行令」に基づき、給湯設備を2013年4月1日以降に施工する場合、転倒防止措置として給湯器を建物又は基礎に固定することが義務化されました。
つきましては、各機器に付属されている工事説明書に従い正しく施工してください。

エコフィールのドレン排水配管について

当該地区の指定工事店に依頼し、下水道法の規定に従ってください。

- ●エコフィールは、潜熱回収型高効率給湯器のため、「ドレン水出口」または「排水用ホッパー」からドレン水が排出されます。
- ●必ずドレン排水配管工事を行い、各市町村下水道局（課）の条例に基づき施工してください。
- ●配管材料は、塩ビ管を使用してください。
- ●汚水系統に排水する場合は間接排水とし、臭気対策のためにトラップを必ず設けてください。（下図参照）
- ●側溝に排水する場合はトラップを設ける必要はありませんが、配管の末端は側溝のあふれ縁より5cm以上の空間を確保して下さい。（下図参照）
- ●凍結予防のため、地域に応じた保温処理（保温材巻き、電気ヒーターなど）をしてください。電気ヒーターはエコフィットヒーター（P91参照）を推奨します。

EHKF-4766DSX
EHKF-3966DX
EHIF-4766DSN・3966DSN
EHIF-4765DSW
EDB（F）シリーズ
EHKF-4766DA
EHKF-3966DA
EHI-4766DSN
EPGシリーズ

汚水ますへ排水する場合

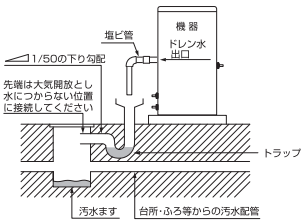

側溝へ排水する場合

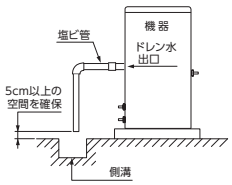

※EHI-4766DSN、EPGシリーズのドレン水出口は右側にあります。
EDB-2412RGF・1912RGF・1512RGF・1212RGFのドレン水出口は後側にあります。

EHK-4766DXE
EHI-4766DF・3966DF
EHK（F）-4567SAG（H）
EHK-3867F
EHI-4567SG（H）
EHI（F）-3867S（G）
EHK-4766DXF・4766DAF
EHK（F）-4567SXGH
EHK（F）-3867SAG
EHIF-4567SG（H）
EHI-4567S
EHI-3867F

汚水ますへ排水する場合

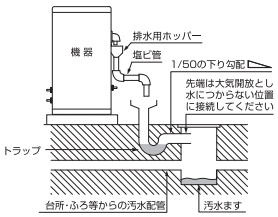

側溝へ排水する場合

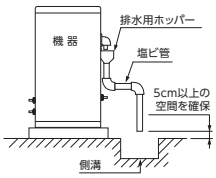

※EHK-4567SXGH、EHK-4567SAG（H）、EHI-4567SGH、EHI-4567SG、EHI-4567S、EHK（F）-3867SAG、EHK-3867F、EHI（F）-3867S（G）、EHI-3867Fの排水用ホッパーは左側にあります。

EHKF-4766DKX
EHK-4766DK（X）F
EHI-4766DKF

汚水ますへ排水する場合

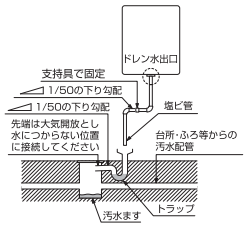

側溝へ排水する場合

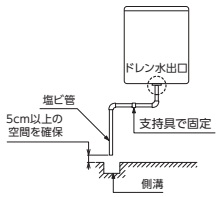

「入浴剤」について

硫黄、酸、アルカリを含んだ入浴剤は使用しないでください。ふろ循環ポンプの不具合や腐食の原因になります。

「浴そうや洗面台が青くなる」現象について

浴そうや洗面台が水中の銅イオンと脂肪分（湯垢）により青く変色することがありますが人体に害はありません。日頃から湯垢などが残らないようにお手入れするとともに、万一着色した場合はクレンザー（強くこすると傷になる場合があります）やアンモニア水（10%溶液）等でふき取ってください。

●この誌面に掲載の全商品の価格には消費税が含まれておりません。

16型 地上デジタル浴室テレビ

好きなテレビも見逃さないから入浴時間がもっと楽しい

WMA-160C

¥160,000(税抜)

●LEDバックライト搭載
●電子番組表対応

※地上デジタル放送専用です。
※文字放送・データ放送・双方向サービスには対応していません。
※テレビ画面はハメ込み合成です。

付属リモコン(防水)

リモコンホルダー付

フルハイビジョンパネル採用

画素数1920×1080のフルハイビジョン対応15.6V型液晶パネルで、地デジ本来の高精細な画像をお楽しみください。

B-CAS/チューナー内蔵

B-CASカード用スロット・地上デジタルチューナーを内蔵していますので、別途B-CASカードスロット・チューナーボックスを設置する必要がありません。

防水構造

防水仕様(IPX6級)で、いかなる方向からの水の直接噴流を受けても内部に水が入らず、浴室でもご使用いただけます。

斜めからでも見やすい広視野角

上下左右各80度の広視野角なので、浴槽内はもちろん洗い場からもご覧いただけます。

お手入れしやすい前面フラット仕上げ

タッチキー採用による前面フラット仕上げでお手入れが簡単です。

●寸法図

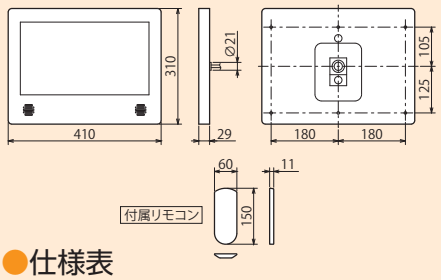

●浴室テレビ配線図

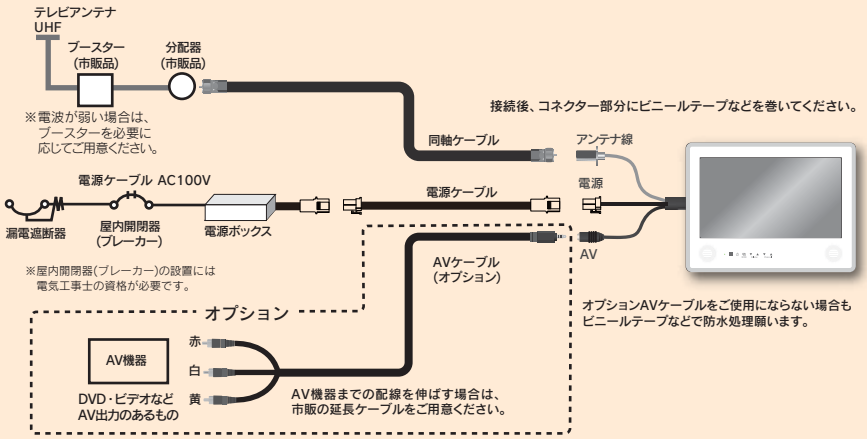

●仕様表

種類	地上デジタル防水テレビ　16型
受信チャンネル範囲	日本国内地上波デジタル放送 UHF(13～62) CATV(1～12、C13～63)
受信感度	使用地域の電波状況による
表示器	TFT LCD
画素数	1920(W)×1080(H)画素
視野角範囲	上下左右各80度
アンテナ	各種アンテナ接続
音声方式	ステレオ
スピーカー	防水タイプ(Ø40、8Ω、1W)2個
接続端子	1系統(F型ジャック)
使用電源	AC100V
定格周波数	50/60Hz
防水機能	IPX6級耐水相当
消費電力	17W
動作温度	0℃～45℃
保存温度	-10℃～60℃
外形寸法	テレビ本体　W410×H310×D29mm リモコン　W60×H150×D11mm 電源ボックス　W220×H85×D40mm
質量	テレビ本体　約2kg

家庭のアンテナ線・室内アンテナを取付けるには

Fジャック部に家庭アンテナ線または室内アンテナの端子を接続してください。

※室内アンテナを接続の場合には、室内アンテナ付属の取扱説明書を必ずお読みの上、お取付けください。
※コネクター形状によってはお取付けできない製品もございます。
※電源ボックスは防水ではありません。水または湯の掛かる場所に設置しないでください。
※接続は上図のとおりに行ってください。間違った接続を行いますと火災や故障の原因となります。

関連部品

リモコン関連部品

品名・形状	型名	長さ	価格
リモコンコード 台所・増設リモコン用(2心)	RK-3P-5M	5m	¥1,500(税抜)
	RK-3P-8M	8m	¥1,900(税抜)
	RK-3P-15M	15m	¥3,000(税抜)
	RK-3P-20M	20m	¥4,000(税抜)
リモコンコード 浴室・防水形増設リモコン用(2心)	KFR-3P-5M	5m	¥1,500(税抜)
	KFR-3P-8M	8m	¥1,900(税抜)
	KFR-3P-15M	15m	¥3,000(税抜)

品名・型名・形状・寸法(mm)	価格
リモコンパイプセット RPS-1 防水カバー 40 75 95 リモコンパイプ(M22、L245) リモコン接続部M22	¥1,500(税抜)

品名・型名・形状・寸法(mm)	適応リモコン	価格
リモコン化粧カバー RKC-3000 32.6 220 リモコン取付時	カラー液晶リモコン	¥2,800(税抜)
台所リモコン 取替化粧カバーA VS-MTC-A 135 200	CMR-2200シリーズ CMR-2300シリーズ CMR-2500シリーズ CMR-2700シリーズ CMR-2900シリーズ CMR-3013P CMR-3100シリーズ	¥1,400(税抜)
台所リモコン 取替化粧カバーC VS-MTC-C 135 200	CMR-2800シリーズ	¥1,400(税抜)
浴室リモコン 取替化粧カバーB VS-FTC-B 240 130 183	YST-2500シリーズ YST-2700シリーズ YST-2900シリーズ YST-3100シリーズ	¥1,400(税抜)

品名・型名・形状	適応機種	価格
電力測定ユニット EPM-200	4766・3966・4567・3867シリーズ フルオートタイプ・オートタイプ	¥26,500(税抜)

※リモコン表示画面に測定した電気の使用量を表示することができます。

凍結防止器(エコフィットヒーター)

形状・寸法(mm)

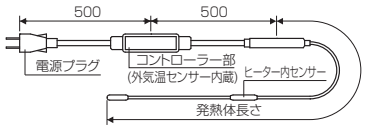

※ドレン配管(塩ビ管)の凍結予防ヒーター

型　名	電圧(V)	容量(W)	発熱体長さ(m)	価　格
EFH 0.5	100	3.8	0.5	¥5,100(税抜)
EFH 0.75		5.6	0.75	¥5,400(税抜)
EFH 1		7.5	1	¥5,700(税抜)
EFH 1.5		11.3	1.5	¥6,300(税抜)
EFH 2		15	2	¥6,900(税抜)

給水給湯配管部品

品名・形状・寸法(mm)	設定圧力・価格	品名・形状・寸法(mm)	設定圧力・価格
減圧弁 Rc3/4 115 105 Rc3/4	80kPa (0.8kgf/cm²) ¥7,000(税抜)	逃し弁(安全弁) 71 (63) R3/4 Rc1/2	95kPa (0.95kgf/cm²) ¥3,000(税抜)

品名・形状・寸法(mm)	接続口径	使用範囲	価格
エア抜き弁 ø37 1/2B:89 3/4B:95.5 1/2B(R1/2) 3/4B(R3/4)	1/2B (15A)	0.01～0.3MPa (0.1～3kgf/cm²)	¥5,400(税抜)
	3/4B (20A)		¥6,700(税抜)

給湯加圧ポンプ(SHCシリーズ:圧力・流量スイッチ併用タイプ)

品名・形状・寸法(mm)・仕様

SHC-2021
(1・2階給湯)

標準圧力0.1MPa耐圧対応

■設置場所:屋外設置可
■使用液温:85℃以下

332 272 310

口径	全揚程	揚水量	モーター	
A(mm)	m	L/分	定格電圧(V)	定格出力(W)
20(3/4B)	14	25	100	200

価格: ¥130,400(税抜)

SHC−1031

高圧力0.2MPa耐圧対応

■設置場所:屋外設置可
■使用液温:85℃以下

278 300 150

口径	全揚程	揚水量	モーター	
A(mm)	m	L/分	定格電圧(V)	定格出力(W)
20(3/4B)	8.5	16	100	80

価格: ¥97,900(税抜)

※使用例はP100参照

フロアシスタンク(圧力・流量スイッチ併用タイプ)

品名・形状・寸法(mm)・仕様

CF-1531

■設置場所:屋外設置可
■使用液温:0～50℃

642.5 179 325

性能曲線図

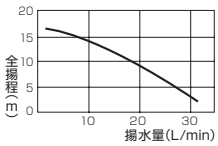

ポンプ		モーター		ボールタップ A(mm)	給水管 A(mm)	送水管 A(mm)	溢水管 A(mm)	貯水量 (L)	製品質量 (kg)
押上揚程 (m)	揚水量 (L/min)	定格電圧 (V)	定格出力 (W)						
13	10	100	110	16(1/2B)	16(1/2B)	20(3/4B)	25(1B)	8	15

価格: ¥184,800(税抜)

ソーラー接続ユニット

※使用例はP100参照

形状・寸法(mm)

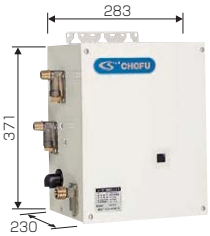

当社製、全てのフルオート・オートタイプの石油給湯器に接続できます。但し、給湯器機種によりソーラー接続ユニットの運転モード(設定温度)の変更が必要となります。

[注]
1. 太陽熱温水器の温度が高い場合でも、一度温度を下げた後に設定温度まで上昇させるため、給湯器は燃焼することがあります。
2. ソーラー接続ユニットはフルオートタイプ・オートタイプの給湯器に太陽熱温水器を接続することを目的としています。太陽熱温水器で沸き上がったお湯をそのままの温度で取出すことはできません。
3. ソーラー接続ユニットを通すと水道直結式太陽熱温水器の場合でも、減圧されるため、給湯器単独で設置した場合と比較して出湯量は減少します。
4. 寒冷地で使用される場合は凍結の恐れがありますので、事前に当社または販売店にご相談ください。

型名	接続太陽熱温水器	価格
SSU-02 (ポンプレスタイプ)	水道直結式太陽熱温水器 SW1-212D	¥50,000(税抜)
SSU-02P (ポンプ内蔵タイプ)	自然循環形太陽熱温水器 SW1-231・311 SW1-231L・211L SW1-311L 設置高さ 5～8m以内	¥80,000(税抜)

型　名		SSU-02	SSU-02P
設置方法		据置・壁掛兼用	
定格電圧・周波数		AC100V 50/60Hz	
定格消費電力(W)	運　転　時	6	84/118
	凍結予防ヒータ作動時	46	
	待　機　時	2	
配管接続口径	太陽熱温水器	R1/2	
	給　水	R1/2	
	出　湯	R3/4	
安全装置		凍結防止装置・高温出湯防止弁・過圧逃し弁・逆止弁	
電源コード(m)		2	
外形寸法(mm)		高さ371×幅283×奥行230	
質量(kg)		8.5	12.0

●この誌面に掲載の全商品の価格には消費税が含まれておりません。

KIB用一口循環口

※出口・戻口どちらでも可（無極性）

ペアチューブ接続 ※別売部品の使用で、下記接続が可能になります。

「ハイブリッドホース・スマートホース接続部品セット」を使用して、ハイブリッドホース・スマートホース接続
「樹脂管接続部品セット」を使用して、架橋ポリエチレン管接続
「銅管ロウ付部品セット」を使用して、銅管接続

型名・形状・寸法(mm)	価格
YJ-95 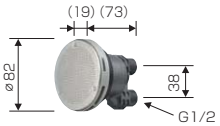 ·浴そう穴アケ径⌀50mm ·浴そう厚さ15mmまで ·1/2ゴムパッキン(2ヶ)付	¥6,000(税抜)
YJ-95L 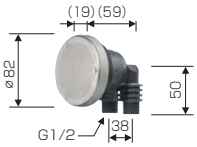 ·浴そう穴アケ径⌀50mm ·浴そう厚さ15mmまで ·1/2ゴムパッキン(2ヶ)付	¥6,000(税抜)
YJ-905SP ·浴そう穴アケ径⌀50mm ·浴そう厚さ15mmまで ·1/2ゴムパッキン(2ヶ)·保温材付	¥9,000(税抜)
YJ-905LP 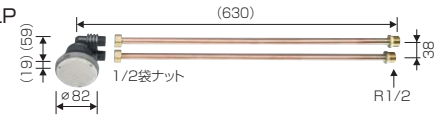 ·浴そう穴アケ径⌀50mm ·浴そう厚さ15mmまで ·1/2ゴムパッキン(2ヶ)·保温材付	¥9,000(税抜)

銅フレア接続

型名・形状・寸法(mm)	価格
YJ-55 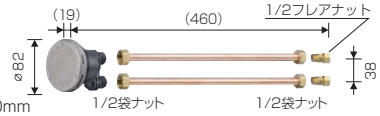 ·浴そう穴アケ径⌀50mm ·浴そう厚さ15mmまで ·使用銅パイプ径: ⌀15.88(外径) ·保温材付 1/2ゴムパッキン 1/2フレアニップル 1/2フレアナット 各4ヶ付	¥9,500(税抜)
YJ-55L ·浴そう穴アケ径⌀50mm ·浴そう厚さ15mmまで ·使用銅パイプ径: ⌀15.88(外径) ·保温材付 1/2ゴムパッキン 1/2フレアニップル 1/2フレアナット 各4ヶ付	¥9,500(税抜)

ツインチューブ・スプリングホース接続

型名・形状・寸法(mm)	価格
YJ-65 ·浴そう穴アケ径⌀50mm ·浴そう厚さ15mmまで ·保温材付 1/2ゴムパッキン ホースニップル ホースクランプ 各4ヶ付	¥9,000(税抜)
YJ-65L ·浴そう穴アケ径⌀50mm ·浴そう厚さ15mmまで ·保温材付 1/2ゴムパッキン ホースニップル ホースクランプ 各4ヶ付	¥9,000(税抜)

10A架橋ポリエチレン管接続

型名・形状・寸法(mm)	価格
YJ-95B 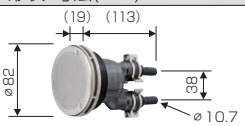 ·浴そう穴アケ径⌀50mm ·浴そう厚さ15mmまで ·ピンバンド(2ヶ)付	¥7,200(税抜)
YJ-95BL 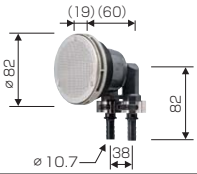 ·浴そう穴アケ径⌀50mm ·浴そう厚さ15mmまで ·ピンバンド(2ヶ)付	¥7,200(税抜)

KIB用一口循環口関連

品名・形状	型名	長さ	価格
ペアチューブ 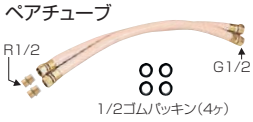 材質 内面層:ポリ塩化ビニル 外面層:ポリ塩化ビニル ※給水・給湯配管には使用不可	STW-YJ-30cm	30cm	¥4,400(税抜)
	STW-YJ-50cm	50cm	¥4,800(税抜)
	STW-YJ-1m	1m	¥5,200(税抜)
	STW-YJ-1.5m	1.5m	¥6,000(税抜)
	STW-YJ-2m	2m	¥6,900(税抜)
	STW-YJ-3m	3m	¥8,300(税抜)

品名・型名・形状・寸法(mm)	仕様	価格
スマートホース CSH-20 内径⌀13 外径⌀22	20m 材質 内面層:ポリ塩化ビニル 外面層:ポリ塩化ビニル	¥47,000(税抜)
ハイブリッドホース・スマートホース接続部品セット YJB-HB-15 1/2ゴムパッキン(4ヶ) 1/2袋ナット付タケノコ(4ヶ) ピンバンド(4ヶ)	—	¥2,300(税抜)
ハイブリッドホース・スマートホース接続部品セットL YJB-HB-15-L 1/2ゴムパッキン(4ヶ) 1/2袋ナット付L型タケノコ(4ヶ) ピンバンド(4ヶ)	—	¥3,200(税抜)
架橋ポリエチレン管(樹脂管) VH-PE10A-80 内径⌀10 外径⌀13	10A×80m	¥22,000(税抜)
遮熱管 CU2-14 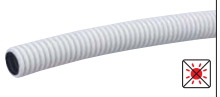 内径 φ14 外径 φ19	50m	¥9,000(税抜)
保温付10Aペア管 PET-10A-HZ-50 	50m	¥37,800(税抜)
遮光テープ CST-20 	巾50mm×20m	¥4,000(税抜)
樹脂管接続部品セット(⌀10) YJB-PP-10 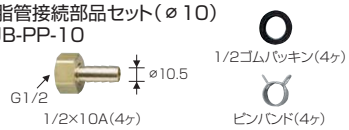 1/2ゴムパッキン(4ヶ) 1/2×10A(4ヶ) ピンバンド(4ヶ)	—	¥2,400(税抜)
銅管ロウ付部品セット(⌀12.7) YJB-CP-3/8 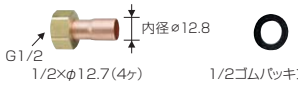 1/2×φ12.7(4ヶ) 1/2ゴムパッキン(4ヶ)	—	¥1,600(税抜)
銅管ロウ付部品セット(⌀15.88) YJB-CP-1/2 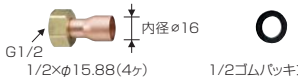 1/2×φ15.88(4ヶ) 1/2ゴムパッキン(4ヶ)	—	¥1,600(税抜)
スプリングホース SP-15-20 内径⌀15 外径⌀22 ※保温材なし (保温材は現地手配になります)	20m 材質 内面層:ポリ塩化ビニル 外面層:ポリ塩化ビニル	¥25,000(税抜)
ツインチューブ・スプリングホース用接続部品 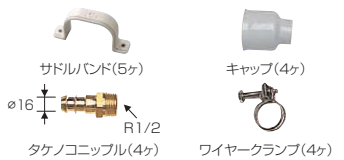 サドルバンド(5ヶ) キャップ(4ヶ) ⌀16 R1/2 タケノコニップル(4ヶ) ワイヤークランプ(4ヶ)	—	¥3,800(税抜)

直射日光が当たる場合は遮光処理が必要です。
(保温付10Aペア管の保温材部分は除く)

KIB用一口循環口関連

品名・形状・寸法(mm)	型名	仕様	価格
化粧カバー(循環口ふさぎ板) GT-M(200角) GT-L(300角) ネジ・プラグ付	GT-M	200角 材質:SUS304	¥1,800(税抜)
	GT-L	300角 材質:SUS304	¥2,100(税抜)

ジェット用入浴剤・配管洗浄剤

品名・外観	容量	価格
ジェット用入浴剤 ジェットヘルス	500g入	¥1,200(税抜)
配管洗浄剤	500g入 (1回使用分)	¥2,200(税抜)

排水栓付プラグ

品名・形状・寸法	価格
排水栓付プラグ R1/2 ※凍結予防で減圧水出口からも水を抜く場合に使用します。	¥600(税抜)

ふろ配管部材

品名・形状・寸法(mm)	備考	価格
バスキャップ (内締) ø70 ※浴槽の中からドライバーで取付け	浴そう穴アケ径:ø48~56 浴そう厚さ:20mmまで	¥1,600(税抜)
バスキャップ (外締) ø65	浴そう穴アケ径:ø48~52 浴そう厚さ:10mmまで	¥1,600(税抜)

品名・形状・寸法(mm)・仕様		価格
ストロングパイプ ステンレス製 2本1組 厚さ20mmまで 外径 ø45 L (24.5) ø72 ø66	L:300	¥6,300(税抜)
	L:400	¥6,500(税抜)
	L:500	¥7,200(税抜)
連結ゴム 1個 内径 ø45		¥600(税抜)
ワイヤクランプ ø53 1個		¥100(税抜)
Zゴム(φ45)2本1組 ワイヤクランプ付 Φ45 Φ45 50 ピッチ変更できます		¥2,200(税抜)
S字ゴム(φ45)2本1組 ワイヤクランプ付 Φ45 Φ45 100 ピッチ変更できます		¥2,200(税抜)
ゴムエルボ(φ45)1本 200 100		¥550(税抜)

品名・形状・寸法(mm)	型名	仕様	価格
循環口ふさぎ板 (ふろがま用) 220 ø60 ※2 ※1 380 195 90	H63	ステンレス製 取付ピッチ100用 ※1:100~150 ※2:100	¥2,100(税抜)
	H63CH	ステンレス製 取付ピッチ160用 ※1:150~200 ※2:90	

ロストル

型名・形状・寸法(mm)	価格	型名・形状・寸法(mm)	価格
CHC缶ロストル(2枚1組) 230 230	¥4,000(税抜)	CH2C缶ロストル 223 334	¥3,800(税抜)

排気変更口

型名・形状・寸法(mm)	適応機種	価格
VK-HH-4 65 (90) 84	EHKF-4766DKX EHKF-4567・3867 EHIF-4567・3867 KIBF-4765・4764・3964・4565・3865 IBF-4765・4764・3964・4565・3865	¥6,000(税抜)
VK-HH-1 98 (90) 84	KIBF-4764DKA IBF-4764DK	¥6,000(税抜)
VK-HH-5 (81) (101) 190	EHKF-4766DSX EHKF-3966DX EHKF-4766DA EHKF-3966DA EHIF-4766DSN EHIF-3966DSN	¥10,000(税抜)

据置台

型名・形状・寸法(mm)	適応機種	価格
KSD-4766 (シャンパンゴールド) 520 475 251	EHKF-4766DKX	¥18,000(税抜)
KSD-4766F 470 475 251	EHK-4766DKXF EHK-4766DKF EHI-4766DKF	¥18,000(税抜)

配管カバー

型名・形状・寸法(mm)	適応機種	価格
VK-HC-4766 (シャンパンゴールド) 523 452 259	EHKF-4766DKX	¥12,000(税抜)
VK-HC-4766F 473 452 259	EHK-4766DKXF EHK-4766DKF EHI-4766DKF	¥10,000(税抜)
VK-HC-4701 533 452 240	KIBF-4764DKA IBF-4764DK	¥10,000(税抜)
VK-HC-4701F 486 452 240	KIB-4764DKAF KIB-4764DKF KIB-3964DKF IB-4764DKF IB-3964DKF	¥10,000(税抜)

本体固定具セット

型名・形状・寸法(mm)	適応機種	価格
VH-HK-160 160 240 27	EDBF-2412RG・1912RG・1512RG EDB-2412RGF・1912RGF・1512RGF EDB-1212RGF DBF-1510RG・910RG DB-1811RGF・1510RGF・910RGF	¥1,300(税抜)

●この誌面に掲載の全商品の価格には消費税が含まれておりません。

油タンク

型名・形状・寸法(mm)	価格
LOT-90 材質:亜鉛メッキ鋼板(粉体塗装) タンク容量:90L 質量:15kg 給油ソケット(Rp1/4メネジ) ミニチュアバルブ(G1/4オネジ)・ 給油口フィルター付属 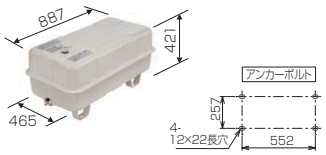	¥32,000(税抜)
SOT-901 材質:ステンレス製 タンク容量:82L 質量:18kg 給油ソケット(Rp1/4メネジ) ミニチュアバルブ(G1/4オネジ)付属 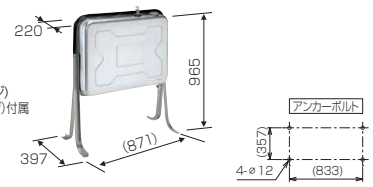	¥45,000(税抜)
SOT-901U 材質:ステンレス製 タンク容量:82L 質量:17kg 給油ソケット(Rp1/4メネジ) ミニチュアバルブ(G1/4オネジ)付属 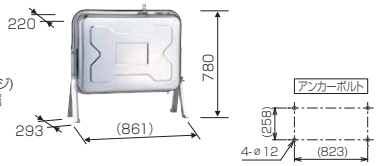	¥45,000(税抜)
OT-90 材質:亜鉛メッキ鋼板 (粉体塗装) タンク容量:82L 質量:16kg 給油ソケット(Rp1/4メネジ) ミニチュアバルブ(G1/4オネジ)付属 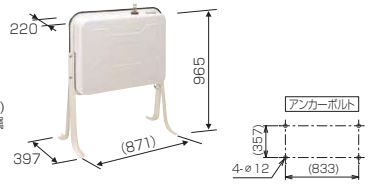	¥26,500(税抜)
OT-90U 材質:亜鉛メッキ鋼板 (粉体塗装) タンク容量:82L 質量:16kg 給油ソケット(Rp1/4メネジ) ミニチュアバルブ(G1/4オネジ)付属 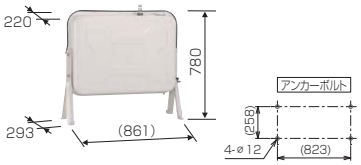	¥26,500(税抜)
OT-90L 材質:亜鉛メッキ鋼板 (粉体塗装) タンク容量:82L 質量:19kg 給油ソケット(Rp1/4メネジ) ミニチュアバルブ(G1/4オネジ)付属 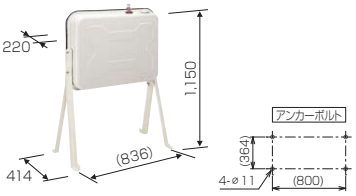	¥30,000(税抜)
SOT-981 材質:ステンレス製 タンク容量:85L 質量:12kg 給油ソケット(Rp1/4メネジ) ミニチュアバルブ(G1/4オネジ)付属 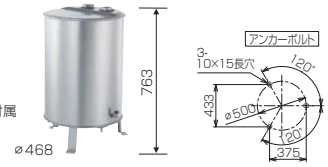	¥37,000(税抜)
OT-98 材質:亜鉛メッキ鋼板 (粉体塗装) タンク容量:85L 質量:14kg 給油ソケット(Rp1/4メネジ) ミニチュアバルブ(G1/4オネジ)付属 	¥22,000(税抜)
SOT-1551 材質:ステンレス製 タンク容量:136L 質量:22kg 給油ソケット(Rp1/4メネジ) ミニチュアバルブ(G1/4オネジ)付属 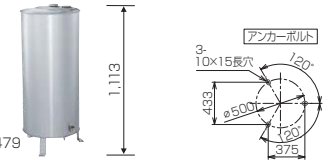	¥62,000(税抜)
OT-198 壁ピタ設置 材質:亜鉛メッキ鋼板 (粉体塗装) タンク容量:195L 質量:42kg ストレーナ(Rc1/4メネジ) Rニップル(G1/4オネジ)付属 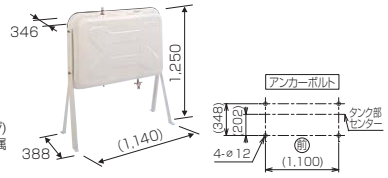	¥52,000(税抜)

油タンク

■油タンク設置について　防火壁がない場合…機器との間を2m以上離してください。

タンク容量	設置届
200L未満	設置届けは不要
200L以上 ～500L未満	設置届けが必要です。 ※個人の住居に設置するときには、設置届けは不要となる場合がありますので所轄の消防署にご確認ください。

警告　ゴム製の送油管は屋外では使用禁止。

据置タイプ

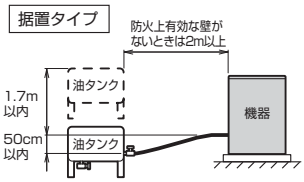

壁掛タイプ

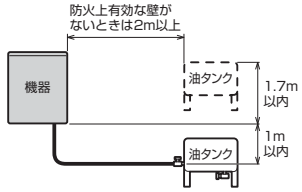

暖房ボイラ

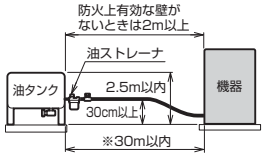

※付属品の送油管(2.5m)より長くなるときは、1/2B以上の金属管で配管してください。

油タンク関連部材

品名・型名・形状・寸法(mm)	適応機種	価格
給油口フィルター M-120 	SOT-901・901U SOT-981・1551 OT-90・90U・90L OT-98	¥1,000(税抜)
給油口蓋カバー VK-TFC-1 南京錠付属 	SOT-901・901U SOT-981・1551 OT-90・90U・90L OT-98、LOT-90	¥3,800(税抜)

油切れ予告装置

型名・形状	適応機種	価格
OC-5-(A) リモコンに油タンク内の残油量を表示します。 (ラクラクリモコンには取付けできません。) さらに、灯油が少なくなったら、リモコンに エラーコードを表示してお知らせします。 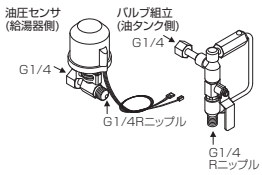 取付可能油タンク SOT-901・901U・981・1551 OT-90・90U・90L・98・198	EHKF-4766DSX・4766DA EHKF-3966DX・3966DA EHK-4766DKXF・4766DKF EHK(F)-4567・3867シリーズ EHIF-4765DSW・4766DSN・3966DSN EHI-4766DSN・4766DKF EHI(F)-4567・3867シリーズ KIBF-4765DSX・4764DSA KIBF-4764DA・4764DS KIBF-3964DSA・3964DA・3964D KIB-4764DSA・4764DKAF KIB-4764DKF・3964DKF IBF-4765DSN・4764D IBF-3964DS・3964D IB-4764DS・4764DKF・3964DKF KIB(F)-4565・3865シリーズ IB(F)-4565・3865シリーズ (4565S・3865S除く)	¥16,800(税抜)
OC-5-(B) リモコンに油タンク内の残油量を表示します。 (ラクラクリモコンには取付けできません。) さらに、灯油が少なくなったら、リモコンに エラーコードを表示してお知らせします。 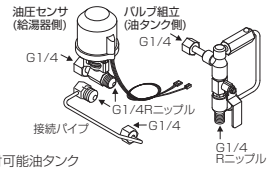 取付可能油タンク SOT-901・901U・981・1551 OT-90・90U・90L・98・198	EHK-4766DXF・4766DXE EHK-4766DAF EHI-4766DF・3966DF EHKF-4766DKX KIBF-4764DKA KIB-4764DAE・4764DAF・4764DF KIB-3964DE・3964DF IBF-4764DK IB-4764DE・4764DF IB-3964DE・3964DF	¥16,800(税抜)
OC-31 油タンク内の灯油が少なくなったら、リモコンでお知らせします。 取付可能油タンク SOT-901・901U・981・1551 OT-90・90U・90L・98 LOT-90 ※LOT-90でご使用の場合、他の油タンクに比べて油切れ予告を早めに表示します。 また、給油時の表示解除も遅くなります。	4766・3966シリーズ 4765シリーズ 4764シリーズ 3964シリーズ 4567シリーズ 4565シリーズ 3867シリーズ 3865シリーズ EPGシリーズ PGシリーズ CK-140PS	¥6,000(税抜)

油配管部材

品名・型名・形状・寸法(mm)	価格
IBストレーナ OF-50SVH 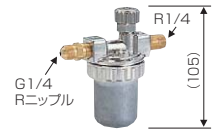	¥2,500(税抜)
ø8ジョイント CF-178 	¥450(税抜)

品名・型名・形状・寸法(mm)	仕様	価格
オイルサーバー 屋内設置専用 OS-806 (樹脂スリーブ接続) 	吸い上げ能力: 15L/h以上(揚程6m) 最高揚程: 8m(外径8mm銅管) 消費電力:14/13W 貯油容積:0.53L	¥41,000(税抜)

混合水栓

品名・形状	型名	価格
シングルレバー 	MSK110KT	¥24,700(税抜)
2ハンドル混合栓 	KM13N2	¥9,450(税抜)
2ハンドル混合栓 	KM14N2	¥9,600(税抜)
2ハンドルシャワー水栓 	KF30N2	¥19,100(税抜)
2ハンドルシャワー水栓 	KF40N2	¥20,000(税抜)
サーモスタット式 シャワー水栓 	KF800CF2	¥36,300(税抜)
サーモスタット式 シャワー水栓 	KF800T	¥38,700(税抜)

転倒防止具延長アダプタ

型名・形状・寸法(mm)	価格
転倒防止具延長アダプタ 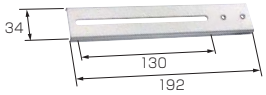	¥300(税抜)

排気筒関連

品名・形状・寸法(mm)	接続径	価格
アミ付エルボトップ ø106:内径ø107 ø120:内径ø121	ø106	¥1,700(税抜)
	ø120	¥1,700(税抜)

品名・形状	接続径	価格
排気筒セット 	ø106	オープン価格
	ø115	オープン価格
	ø120	オープン価格
	ø150	オープン価格

専用排気筒(NKPø100) エコフィール専用

排気筒取付方法(屋内設置の場合)

①排気筒の設置・・・EHK-4766DXE・EPGシリーズを除き、立上がりは最低1mは必要です。
機器からすぐ横引きすることはできません。
EHK-4766DXE・EPGシリーズは90°エルボの直出し施工が可能で機器からすぐに横引きすることができます。

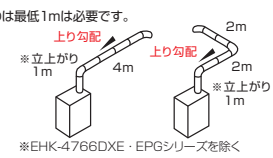

※EHK-4766DXE・EPGシリーズを除く

正しい例
- 横引きは4m以内、曲がりは2ヵ所以内(トップは含まない)
- 排気筒トップは必ず専用のエルボトップを使用してください。
- 総延長5mまで。

②排気筒のトップ位置
エルボトップは下向きにし、上向きや横向きにはしないでください。
排気の凝縮水が滴下しますので、支障のない場所に設置してください。

③排気筒の接続
- 排気筒を排気筒接続口に突き当たるまで差し込みます。
- 絶対に排気筒を切断して使用しないでください。
- はずす場合は、一度排気筒を奥まで強く差し込み、ストッパーピースを押し付けた状態で引き抜いてください。

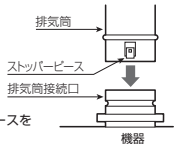

専用排気筒(NKPø100) エコフィール専用

形状・寸法(mm)	品名	全長(mm)	材質	価格
直管 	直管L600	L:650	SUS304	¥3,600(税抜)
	直管L900	L:950	SUS304	¥4,800(税抜)
短管 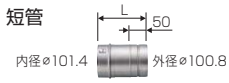	短管L55	L:105	SUS304	¥2,800(税抜)
	短管L100	L:150	SUS304	¥2,900(税抜)
スライド管 	スライド管(L145~190)	L:195~240	SUS304	¥3,800(税抜)
	スライド管(L180~260)	L:230~310	SUS304	¥3,900(税抜)
	スライド管(L255~410)	L:305~460	SUS304	¥4,000(税抜)
	スライド管(L405~710)	L:455~760	SUS304	¥5,600(税抜)

品名・形状・寸法(mm)	材質	価格
フレキ管(L450) 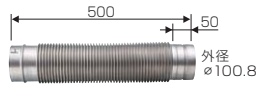	SUS304	¥7,200(税抜)
90°エルボ 	SUS304	¥3,400(税抜)
45°エルボ 	SUS304	¥3,400(税抜)
エルボトップ 	SUS304	¥3,600(税抜)
メガネリング 	SUS304	¥1,000(税抜)
固定金具(225~390) ※天吊用 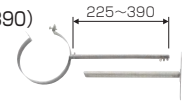	SUS304	¥2,600(税抜)
専用排気筒セット(NKPø100) 	SUS304	¥20,000(税抜)

固定金具 (「二ツ割ø100」と「壁取付金具受け足」を組付けて使用します。) ※壁固定用	品名・形状	材質	価格
組付寸法(参考図) 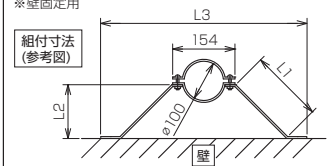	二ツ割ø100 	SUS304	¥900(税抜)

形状	品名	L1(長さ)	L2(壁離れ)	L3	材質	価格
壁取付金具受け足 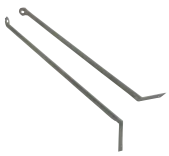	壁取付金具受け足L350	350	247	747	SUS304	¥1,500(税抜)
	壁取付金具受け足L400	400	283	818	SUS304	¥1,600(税抜)
	壁取付金具受け足L450	450	318	889	SUS304	¥1,700(税抜)
	壁取付金具受け足L550	550	389	1030	SUS304	¥2,000(税抜)
	壁取付金具受け足L600	600	424	1101	SUS304	¥2,300(税抜)
	壁取付金具受け足L650	650	460	1172	SUS304	¥2,600(税抜)
	壁取付金具受け足L750	750	530	1313	SUS304	¥3,200(税抜)

排気筒の結露防止に使用します。

品名・型名・形状・寸法(mm)	価格
排気筒保温材 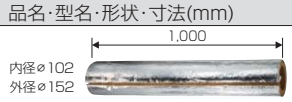	¥3,000(税抜)
排気エルボ保温材 	¥4,000(税抜)

●この誌面に掲載の全商品の価格には消費税が含まれておりません。

FF用給排気筒取付寸法

寸法(mm)

FF-70-092

接続口径：⌀70
対応壁厚：160～300　壁穴径：⌀120

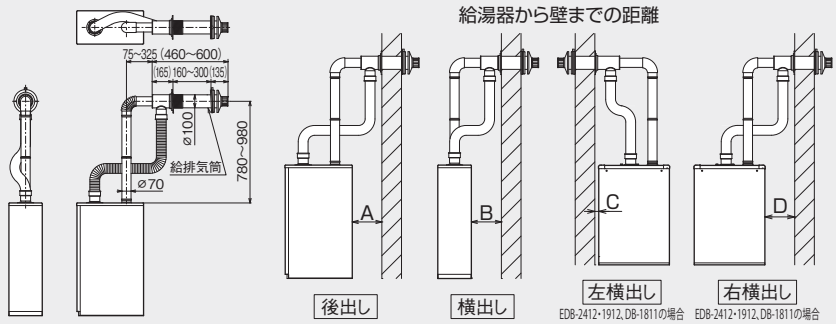

EHK・EHI-4766(据置)	A(後出し):140(※2)～320	——
	B(横出し):80(※1)～260	——
KIB・IB-4764・3964(据置)	A(後出し):140～310	——
	B(横出し):80(※1)～260	——
EHK・EHI-3867 KIB・IB-3865	A(後出し):100～280	——
	B(横出し):110～280	——
KIB・IB-4565	A(後出し): 10～140	——
	B(横出し): 80～260	——
EPG・PG・DB-4004	A(後出し):50(※1)～190	——
	B(横出し):50(※1)～190	——
EDB-2412・1912 DB-1811	A(後出し):150～360	——
	C(左横出し):30以上	(C寸法+壁厚) :30～380 (EDB-2412・1912) :60～450 (DB-1811)
	D(右横出し):100～360	——

※1.不燃物との離隔距離です。可燃物の場合は150以上離してください。
※2.別売の排気エルボ(D)(P98参照)を使用することで、最小10にすることができます。

FF-70-082(壁掛よこタイプ)

接続口径：⌀70
対応壁厚：160～300　壁穴径：⌀120

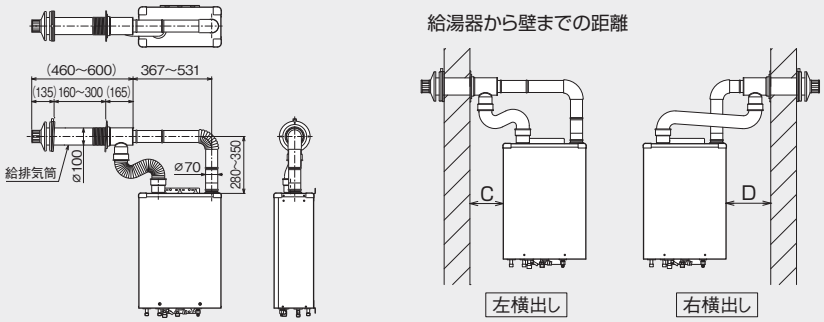

EHK・EHI-4766(壁掛)	C(左横出し):110(※1)～260
	D(右横出し):180～360 伸縮管なし
KIB・IB-4764・3964(壁掛)	C(左横出し):100(※1)～260
	D(右横出し):180～360 伸縮管なし

※1.不燃物との離隔距離です。
可燃物の場合は150以上
離してください。

FF-70-082R(壁掛よこ右タイプ)

接続口径：⌀70
対応壁厚：160～300　壁穴径：⌀120

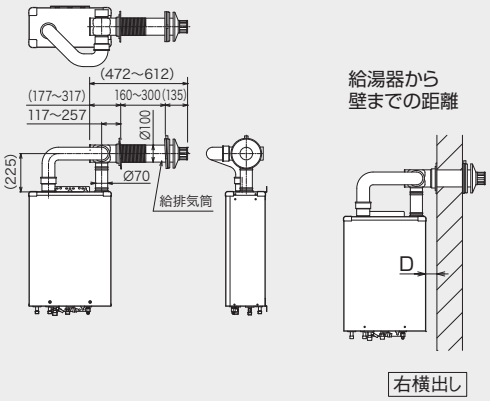

EHK・EHI-4766(壁掛)	D(右横出し): 60(※1)～200	(D寸法+壁厚): 360以下(※2)
KIB・IB-4764・3964(壁掛)	D(右横出し): 65(※1)～205	(D寸法+壁厚): 365以下(※2)

※1.不燃物との離隔距離です。
可燃物の場合は150以上離してください。
※2.別売の厚壁アダプターセット(FF-70-082R用)(P98参照)を使用することで(D寸法+壁厚)が最大[600(EHK・EHI-4766)、605(KIB・IB-4764・3964)]まで対応できます。

別売部品が必要になる設置条件

Ⓐ:厚壁アダプターD(P98参照)で対応
Ⓑ:厚壁アダプターセット(P98参照)で対応
Ⓒ:給排気筒セットのみで対応可能

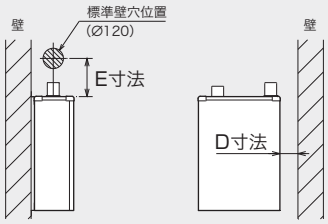

EHK・EHI-4766(壁掛)

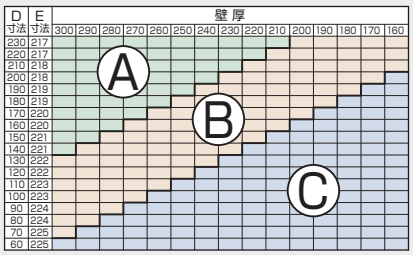

KIB・IB-4764・3964(壁掛)

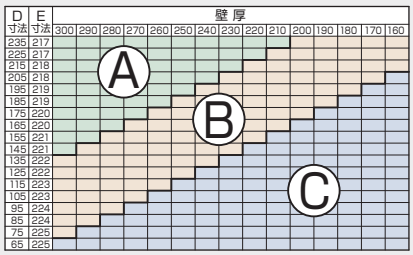

E寸法について

給排気筒を3°下向きに設置する関係上、給湯器から壁までの距離(D寸法)により変化する寸法です。
(排気管の伸縮による寸法変化ではありません。)

FF-70-062(壁掛うしろ右タイプ)

接続口径：⌀70
対応壁厚：160～300　壁穴径：⌀120

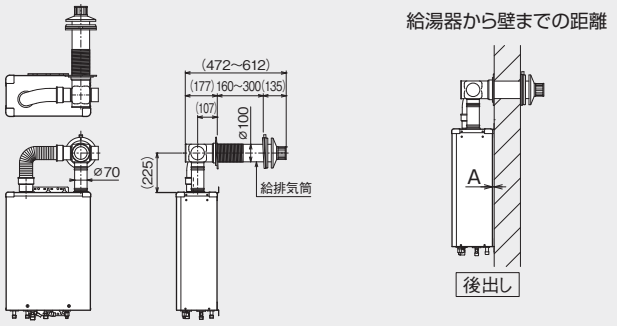

EHK・EHI-4766(壁掛)	A(後出し):10
KIB・IB-4764・3964(壁掛)	A(後出し):10

FF用給排気筒取付寸法　寸法(mm)

FF-80-092
接続口径　給気：ø80　排気：ø100
対応壁厚：150～290　壁穴径：ø140

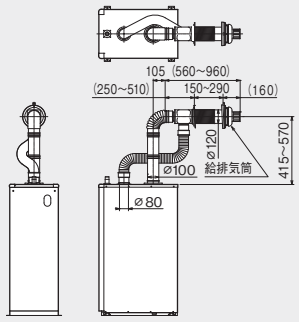

給湯器から壁までの距離

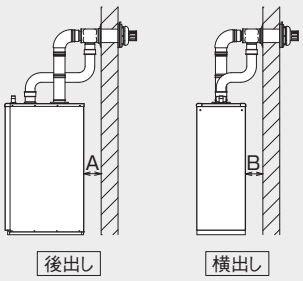

EPG-5903F、PG-5304F	A(後出し):150～390	
	B(横出し):150～390	

FF-70-062L(壁掛うしろ左タイプ)
接続口径：ø70
対応壁厚：140～280　壁穴径：ø120

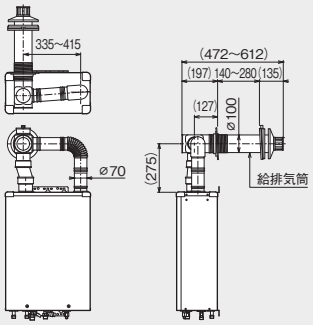

給湯器から壁までの距離

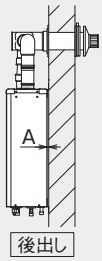

EHK･EHI-4766(壁掛)	A(後出し):10
KIB･IB-4764･3964(壁掛)	A(後出し):10

FF-49-01
接続口径：ø49
対応壁厚:135～240　壁穴径：ø83～ø96

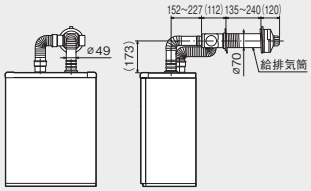

給湯器から壁までの距離

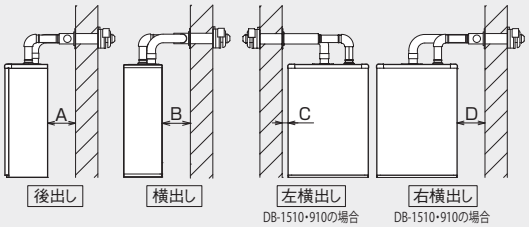

DB-1510・910	A(後出し)　:150～220	——
	C(左横出し):30以上	(C寸法+壁厚):70～250
	D(右横出し):150～220	——
DBT-1811	A(後出し):150(※1)～220	——
	B(横出し):150～220	——

・壁厚が135未満のときは、別売のFWT-7NS(P99参照)が必要です。
・壁厚が240以上のときは、別売のFWT-7B(P99参照)が必要です。
※1.別売部品の排気エルボ(UL-QC3E)(P99参照)を使用することで最小10にすることができます。

FF-49-02E･FF-49-02EW(厚壁用)
接続口径：ø49
対応壁厚：160～300(※1)　壁穴径：ø120

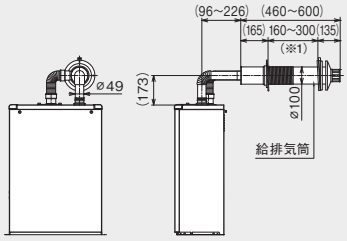

給湯器から壁までの距離

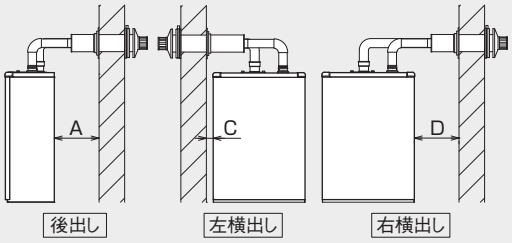

EDB-1512・1212	A(後出し):140(※2)～400	(A寸法+壁厚):300～560(※3)
	C(左横出し):30以上	(C寸法+壁厚):115～280(※4)
	D(右横出し):140～400	(D寸法+壁厚):300～560(※3)

※2.不燃物との離隔距離です。
　可燃物の場合は150以上離してください。
※3.FF-49-02EW(厚壁用)は390～650です。
※4.FF-49-02EW(厚壁用)は205～370です。

※1.FF-49-02EW(厚壁用)は250～390です。

●この誌面に掲載の全商品の価格には消費税が含まれておりません。

FF用給排気筒セット部品一覧　寸法(mm)

FF-70-092

接続口径：φ70
対応壁厚：160～300
壁穴径：φ120

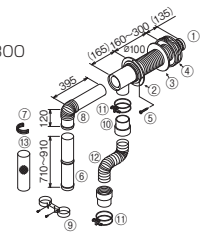

No.	部品名	数
①	うす型給排気筒	1
②	フランジ(屋内側)	1
③	フランジパッキン	1
④	フランジ(屋外側)	1
⑤	壁取付ネジ(φ5−L30)	4
⑥	伸縮管(φ70−φ71)	1
⑦	抜け防止金具	1
⑧	排気エルボ(A)(ツメ付)	1
⑨	給気ホース固定金具	1
⑩	給気ホース口	2
⑪	ホースバンド	2
⑫	給気ホース(φ75−L1530)	1
⑬	断熱カバー(L1000)	1

FF-70-082
(壁掛よこタイプ)

接続口径：φ70
対応壁厚：
160～300
壁穴径：φ120

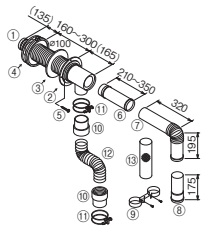

No.	部品名	数
①	うす型給排気筒	1
②	フランジ(屋内側)	1
③	フランジパッキン	1
④	フランジ(屋外側)	1
⑤	壁取付ネジ(φ5-L30)	4
⑥	伸縮管(C)(ツメ付)	1
⑦	排気エルボ(C)(ツメ付)	1
⑧	直管(ツメ付)	1
⑨	給気ホース固定金具	1
⑩	給気ホース口	2
⑪	ホースバンド	2
⑫	給気ホース(φ75-L1530)	1
⑬	断熱カバー(L1000)	1

FF-70-082R
(壁掛よこ右タイプ)

接続口径：φ70
対応壁厚：160～300
壁穴径：φ120

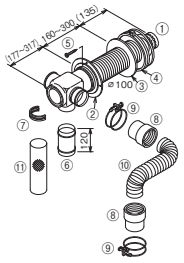

No.	部品名	数
①	うす型給排気筒	1
②	フランジ(屋内側)	1
③	フランジパッキン	1
④	フランジ(屋外側)	1
⑤	壁取付ネジ(φ5−L30)	4
⑥	排気アダプター(φ70−φ71)	1
⑦	抜け防止金具	1
⑧	給気ホース口	2
⑨	ホースバンド	2
⑩	給気ホース(φ75−L750)	1
⑪	断熱カバー(L280)	1

FF-70-062
(壁掛うしろ右タイプ)

接続口径：φ70
対応壁厚：
160～300
壁穴径：φ120

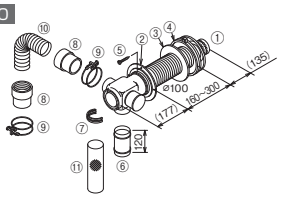

No.	部品名	数
①	うす型給排気筒	1
②	フランジ(屋内側)	1
③	フランジパッキン	1
④	フランジ(屋外側)	1
⑤	壁取付ネジ(φ5−L30)	4
⑥	排気アダプター(φ70−φ71)	1
⑦	抜け防止金具	1
⑧	給気ホース口	2
⑨	ホースバンド	2
⑩	給気ホース(φ75−L450)	1
⑪	断熱カバー(L280)	1

FF-70-062L
(壁掛うしろ左タイプ)

接続口径：φ70
対応壁厚：140～280
壁穴径：φ120

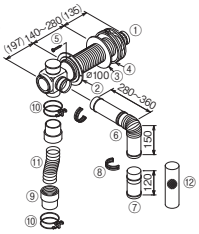

No.	部品名	数
①	うす型給排気筒	1
②	フランジ(屋内側)	1
③	フランジパッキン	1
④	フランジ(屋外側)	1
⑤	壁取付ネジ(φ5−L30)	4
⑥	伸縮管エルボ	1
⑦	排気アダプター(φ70−φ71)	1
⑧	抜け防止金具	2
⑨	給気ホース口	2
⑩	ホースバンド	2
⑪	給気ホース(φ75−L750)	1
⑫	断熱カバー(L1000)	1

FF-80-092

接続口径　給気：φ80
　　排気：φ100
対応壁厚：150～290
壁穴径：φ140

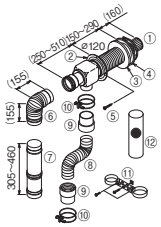

No.	部品名	数
①	うす型給排気筒	1
②	フランジ(屋内側)	1
③	フランジパッキン(屋外側)	1
④	フランジ(屋外側)	1
⑤	壁取付ネジ(φ4−L25)	4
⑥	90φエルボ(φ100)	1
⑦	スライド管(φ100)	1
⑧	給気ホース(φ95−L1000)	1
⑨	給気ホース口	2
⑩	ホースバンド	2
⑪	給気ホース取付金具	1
⑫	断熱カバー(L1000)	1

FF-49-01

接続口径：φ49
対応壁厚:
135～240
壁穴径：
φ83～φ96

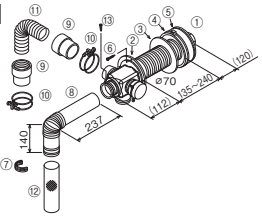

No.	部品名	数
①	うす型給排気筒	1
②	フランジ(屋内側)	1
③	フランジパッキン(屋外側)	1
④	フランジ(屋外側)	1
⑤	スペーサー	1
⑥	壁取付ネジ(φ4-L25)	3
⑦	抜け防止金具	1
⑧	排気エルボ	1
⑨	給気ホース口	2
⑩	ホースバンド	2
⑪	給気ホース(φ50-L600)	1
⑫	断熱カバー(L420)	1
⑬	排気管固定用ネジ(φ3-L8)	1

FF-49-02E・FF-49-02EW(厚壁用)

接続口径：φ49
対応壁厚：160～300(※1)
壁穴径：φ120

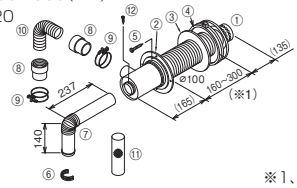

No.	部品名	数
①	うす型給排気筒	1
②	フランジ(屋内側)	1
③	フランジパッキン	1
④	フランジ(屋外側)	1
⑤	壁取付ネジ(φ5−L30)	4
⑥	抜け防止金具	1
⑦	排気エルボ	1
⑧	給気ホース口	2
⑨	ホースバンド	2
⑩	給気ホース(φ50−L600)	1
⑪	断熱カバー(L420)	1
⑫	排気管固定用ネジ(φ3-L8)	1

※1、FF-49-02EW(厚壁用)は250～390です。

FF用給排気筒関連(接続口径φ70)

形状・寸法(mm)	品名	全長(mm)	材質	価格
伸縮管 内径φ70.4 外径φ70 40	伸縮管210	L:250~333	SUS304	¥1,800(税抜)
	伸縮管310	L:370~573	SUS304	¥2,400(税抜)
	伸縮管610	L:590~995	SUS304	¥3,000(税抜)
排気アダプタ 内径φ70.4 外径φ70 30 ※ツメ付の接続部には不可	排気アダプタ	L:120	SUS304	¥1,000(税抜)
	排気アダプタ200	L:200	SUS304	¥1,500(税抜)

品名・形状・寸法(mm)	材質	価格
フレキパイプ 450 内径φ70.4 外径φ70 40	SUS304	¥3,300(税抜)
排気エルボ(A) 395 外径φ70 120 内径φ70.4	SUS304	¥1,800(税抜)
排気エルボ(B) 125 外径φ70 125 35 内径φ70.4	SUS304	¥1,600(税抜)
排気エルボ(D) 外径φ70 (290) 内径φ70.4 (235)	SUS304	¥3,900(税抜)
厚壁アダプターD 対応壁厚:390～530mm ※300～390mmの壁には取付けできません。 305 φ103 内径φ71.4	SUS304	¥3,400(税抜)
厚壁アダプターセット(FF-70-082R用) 305 φ103 内径φ71.4 厚壁アダプターD 90 φ170 スペーサー ※給排気筒(FF-70-082R)の(D寸法+壁厚)が最大[600(EHK・EHI-4766)、605(KIB・IB-4764・3964)]まで対応できます。	SUS304	¥4,400(税抜)
メスメスジョイント ※給気側に給気ホースを使用せず、ステンレス管にする場合に使用します。 114 内径φ70.4 内径φ70.4	SUS304	¥1,400(税抜)

品名・形状・寸法(mm)	材質	価格
抜け防止金具(φ70用)	SUS304	¥300(税抜)
給気ホース(φ70用) 1,530	オレフィン系樹脂	¥3,700(税抜)
給気ホース固定金具(B)	メッキ鋼板	¥450(税抜)

品名・形状	長さ(mm)	適応給排気筒セット	価格
寒冷地用給気ホース(φ70用) 内径φ70 ※給気ホースが結露する場合に使用します。	1,530	FF-70-092 FF-70-082	¥14,600(税抜)
	500	FF-70-062	¥10,700(税抜)

エコフィール用保温材セット(接続口径φ70)

給排気筒・排気筒の結露防止に使用します。

品名・型名・形状・寸法(mm)	価格
給排気筒保温材セット VK-HZ-061 ※FF-70-062・FF-70-062L・FF-70-082R用 185 φ82 内径φ114 外径φ164	¥4,500(税抜)
給排気筒保温材セット VK-HZ-091 ※FF-70-092・FF-70-082用 300 φ82 内径φ114 外径φ164	¥4,800(税抜)
排気筒保温材 1,000 内径φ76 外径φ116	¥2,000(税抜)
排気エルボ保温材 内径φ76 外径φ116	¥1,600(税抜)

FF用給排気筒関連（接続口径⌀100：排気側 ／ 接続口径⌀80：給気側） EPG-5903F、PG-5304F用

接続口径⌀100：排気側 （NKP⌀100）

形状・寸法(mm)	品名	全長(mm)	材質	価格
直管 L 外径⌀100.8 内径⌀101.4 50	直管L600	L:650	SUS304	¥3,600(税抜)
	直管L900	L:950	SUS304	¥4,800(税抜)
短管 L 50 内径⌀101.4 外径⌀100.8	短管L55	L:105	SUS304	¥2,800(税抜)
	短管L100	L:150	SUS304	¥2,900(税抜)
スライド管 L 50 内径⌀101.4 外径⌀100.8	スライド管(L145~190)	L:195~240	SUS304	¥3,800(税抜)
	スライド管(L180~260)	L:230~310	SUS304	¥3,900(税抜)
	スライド管(L255~410)	L:305~460	SUS304	¥4,000(税抜)
	スライド管(L405~710)	L:455~760	SUS304	¥5,600(税抜)

品名・形状・寸法(mm)	材質	価格
フレキ管(L450) 500 50 内径⌀101.4 外径⌀100.8	SUS304	¥7,200(税抜)
90°エルボ 50 内径⌀101.4 外径⌀100.8 155 155	SUS304	¥3,400(税抜)
45°エルボ (68) 外径⌀100.8 50 内径⌀101.4 (165)	SUS304	¥3,400(税抜)

品名・形状・寸法(mm)	材質	価格
厚壁用トップ 478 対応壁厚:300~440㎜	SUS304	¥17,000(税抜)

接続口径⌀80：給気側

形状・寸法(mm)	品名	全長(mm)	材質	価格
直管(⌀80用) L 外径⌀80 内径⌀81 28	直管L600	L:628	SUS304	¥2,500(税抜)
	直管L900	L:928	SUS304	¥2,900(税抜)
スライド管(⌀80用) L 外径⌀80 内径⌀81 28	スライド管(L180~250)	L:208~278	SUS304	¥2,500(税抜)
	スライド管(L250~350)	L:278~378	SUS304	¥2,700(税抜)
	スライド管(L350~550)	L:378~578	SUS304	¥3,100(税抜)
	スライド管(L550~950)	L:578~978	SUS304	¥4,300(税抜)

品名・形状・寸法(mm)	材質	価格
フレキ管(L450)(⌀80用) 478 28 内径⌀81 外径⌀80	SUS304	¥4,300(税抜)
90°エルボ(⌀80用) 28 内径⌀81 外径⌀80 125 125	SUS304	¥2,000(税抜)
45°エルボ(⌀80用) (55) 外径⌀80 28 内径⌀81 (130)	SUS304	¥2,000(税抜)
給気ジョイント(⌀80用) 100 内径⌀81 内径⌀81 ※給気側に給気ホースを使用せず、ステンレス管にする場合に使用します。	SUS304	¥2,100(税抜)
抜け防止金具(⌀80用)	SUS304	¥400(税抜)
給気ホース取付金具(⌀80用)	メッキ鋼板	¥1,500(税抜)

品名・形状	長さ(mm)	適応給排気筒セット	価格
寒冷地用給気ホース(⌀80用) 内径⌀80 ※給気ホースが結露する場合に使用します。	1,000	FF-80-092	¥15,000(税抜)

温水ボイラエコフィール用保温材セット(接続口径⌀100)

給排気筒・排気筒の結露防止に使用します。

品名・型名・形状・寸法(mm)	価格
給排気筒保温材セット VK-HZ-801 330 330 内径⌀140 外径⌀190 内径⌀102 外径⌀152 ⌀90 巾75×L640 ※FF-80-092用	¥8,000(税抜)
排気筒保温材 1,000 内径⌀102 外径⌀152	¥3,000(税抜)
排気エルボ保温材 内径⌀114 外径⌀164	¥4,000(税抜)

FF用給排気筒関連(接続口径⌀49) EDB-1512RGF・1212RGF、DB-1510RGF・910RGF、DBT-1811RGF用

品名・型名・形状・寸法(mm)	適応機種	材質	価格
1m伸縮管 UL-A3E 565~1,017 内径⌀49.9 外径⌀49.3 32 ※接続部2重Oリング ※ストッパーリング(1個)付	EDB-1512RGF EDB-1212RGF DB-1510RGF DB-910RGF DBT-1811RGF	SUS304	¥3,600(税抜)
50cm伸縮管 UL-B3E 315~517 内径⌀49.9 外径⌀49.3 32 ※接続部2重Oリング ※ストッパーリング(1個)付	EDB-1512RGF EDB-1212RGF DB-1510RGF DB-910RGF DBT-1811RGF	SUS304	¥2,800(税抜)
20cm伸縮管 UL-D3E 165~217 内径⌀49.9 外径⌀49.3 32 ※接続部2重Oリング ※ストッパーリング(1個)付	EDB-1512RGF EDB-1212RGF DB-1510RGF DB-910RGF DBT-1811RGF	SUS304	¥2,000(税抜)
エルボ UL-C3E 115 外径⌀49.3 32 110 内径⌀49.9 ※接続部2重Oリング ※ストッパーリング(1個)付	EDB-1512RGF EDB-1212RGF DB-1510RGF DB-910RGF DBT-1811RGF	SUS304	¥2,200(税抜)
排気エルボ UL-QC3E 外径⌀49.3 (200) 内径⌀49.9 (95)スライド管なし (127~197)スライド管あり ※スライド管付	EDB-1512RGF EDB-1212RGF DB-1510RGF DB-910RGF DBT-1811RGF	SUS304	¥3,900(税抜)
短管 L63-E 95 内径⌀49.9 外径⌀49.3 32 ※接続部2重Oリング	EDB-1512RGF EDB-1212RGF DB-1510RGF DB-910RGF DBT-1811RGF	SUS304	¥1,200(税抜)

品名・型名・形状・寸法(mm)	適応機種	材質	価格
自在管(35cm) UL-M3SE 350 内径⌀49.8 外径⌀49.5 32 ※接続部2重Oリング ※ストッパーリング(1個)付	EDB-1512RGF EDB-1212RGF DB-1510RGF DB-910RGF DBT-1811RGF	SUS304	¥2,600(税抜)
給気ホース(⌀49用) 長さ:1,000	EDB-1512RGF EDB-1212RGF DB-1510RGF DB-910RGF DBT-1811RGF	オレフィン系樹脂	¥2,200(税抜)
長さ:2,000			¥4,400(税抜)
長さ:3,000			¥6,600(税抜)
給気ホース固定金具 VH-KHK-49	EDB-1512RGF EDB-1212RGF DB-1510RGF DB-910RGF DBT-1811RGF	メッキ鋼板	¥900(税抜)
ストッパーリング(抜け防止金具) UL-L	EDB-1512RGF EDB-1212RGF DB-1510RGF DB-910RGF DBT-1811RGF	SUS304	¥240(税抜)
うす型給排気筒スペーサー FWT-7NS 135 124 ※壁厚135mm未満に使用	DB-1510RGF DB-910RGF DBT-1811RGF	SUS304	¥1,900(税抜)
うす型給排気筒厚壁用アダプター FWT-7B 175 74 内径⌀49.8 対応壁厚:240~370mm	DB-1510RGF DB-910RGF DBT-1811RGF	SUS304	¥2,600(税抜)

品名・形状	長さ(mm)	適応給排気筒セット	価格
寒冷地用給気ホース(⌀49用) ※給気ホースが結露する場合に使用します。 内径⌀50	1,000	FF-49-01 FF-49-02E	¥10,400(税抜)

●この誌面に掲載の全商品の価格には消費税が含まれておりません。

FF用給排気筒関連(接続口径⌀49)　EDB-1512RGF・1212RGF用

温水暖房エコフィール用保温材セット(接続口径⌀49)

給排気筒・排気筒の結露防止に使用します。

品名・型名・形状・寸法(mm)	価格
給排気筒保温材セット VK-HZ-02E 内径⌀114 外径⌀164 ※FF-49-02E・FF-49-02EW用	¥5,200(税抜)
排気筒保温材 内径⌀61 外径⌀101	¥1,800(税抜)
排気エルボ保温材 内径⌀61 外径⌀101	¥1,400(税抜)

暖房ボイラ専用部品

品名・型名・形状・寸法(mm)	型名	仕様・適応機種	価格
密閉配管セット VH-MHS-1510 (アイボリー) VH-MHS-1510C (シャンパンゴールド) ※写真の給水口ふたの色はアイボリーになります。			¥18,900(税抜)
エア抜きセット VH-ANS-1510(アイボリー) VH-ANS-1510C(シャンパンゴールド) ※写真の給水口ふたの色はアイボリーになります。			¥7,000(税抜)
架台	VH-KD-E1511C (シャンパンゴールド)	W:540 EDBF-2412RG・1912RG EDBF-1512RG	¥22,800(税抜)
架台	VH-KD-E1511 (アイボリー)	W:540 EDB-2412RGF・1912RGF EDB-1512RGF・1212RGF	¥24,800(税抜)
	VH-KD-1511 (アイボリー)	W:470 DBF-1510RG・910RG DB-1811RGF・1510RGF・910RGF	¥24,800(税抜)

品名・形状・寸法(mm)	型名	W(幅)	最大システム水量	価格
密閉式 膨張タンク	NG-12C	277	47L以下	¥20,000(税抜)
	NG-18C	382	70L以下	¥25,000(税抜)

不凍液・補充液

不凍液等の別売部品は必ず当社指定の部品をご使用ください。
他を使用しますと機器の性能が発揮できない場合があります。

品名・型名・形状	価格
不凍液(50%希釈タイプ) VH-LLB-18 (18L、ロングライフ) 凍結温度:−18℃ ※不凍液の廃液は環境汚染等の恐れがあり、法令で義務付けられていますので、産業廃棄物処理業者に処理を依頼してください。	¥14,400(税抜)
不凍液(50%希釈タイプ) VH-LLB-10 (10L、ロングライフ) 凍結温度:−20℃ ※不凍液の廃液は環境汚染等の恐れがあり、法令で義務付けられていますので、産業廃棄物処理業者に処理を依頼してください。	¥8,300(税抜)
不凍液(50%希釈タイプ) VH-LLB-4 (4L、ロングライフ) 凍結温度:−20℃ ※不凍液の廃液は環境汚染等の恐れがあり、法令で義務付けられていますので、産業廃棄物処理業者に処理を依頼してください。	¥3,600(税抜)
補充液 VH-HB-2 (2L、ロングライフ) ※不凍液が蒸発して水位が下がったときに補充します。 長府不凍液専用品	¥1,200(税抜)

ソーラー接続ユニット使用例

●SSU-02

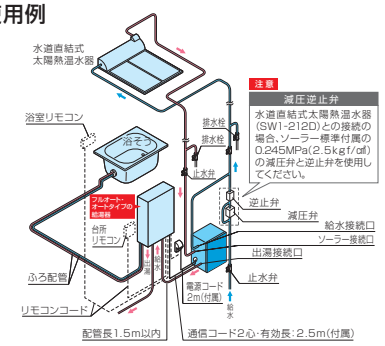

●SSU-02P

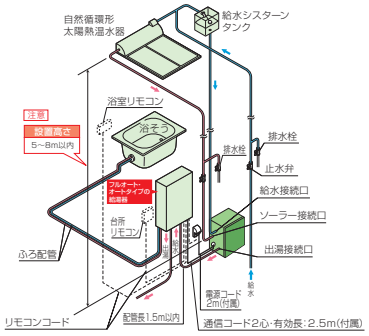

給湯加圧ポンプ使用例

●SHC-2021
●SHC-1031

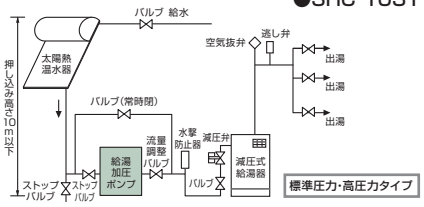

●SHC-2021
●SHC-1031

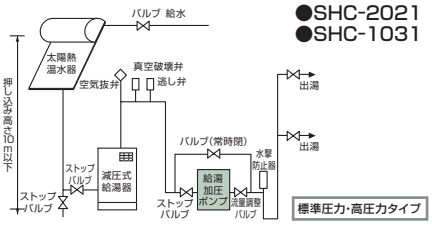

●SHC-1031

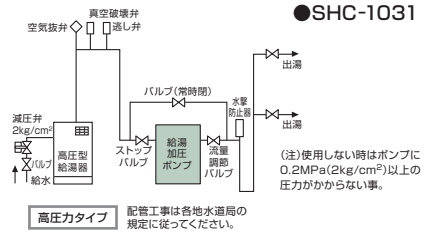

寸法図

ネジの呼称／R:オネジ(テーパ)　G:オネジ(ストレート)　Rc:メネジ(テーパ)　Rp:メネジ(ストレート)

EHKF-4766DSX/EHKF-3966DX/EHKF-4766DA/EHKF-3966DA

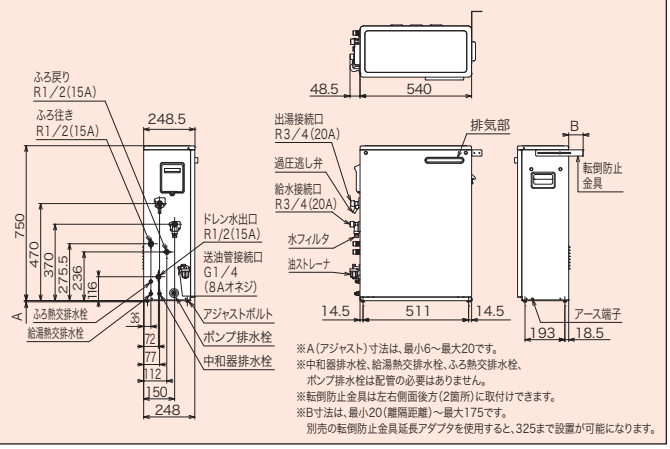

※A(アジャスト)寸法は、最小6～最大20です。
※中和器排水栓、給湯熱交排水栓、ふろ熱交排水栓、ポンプ排水栓は配管の必要はありません。
※転倒防止金具は左右側面後方(2箇所)に取付けできます。
※B寸法は、最小20(離隔距離)～最大175です。
別売の転倒防止金具延長アダプタを使用すると、325まで設置が可能になります。

EHIF-4766DSN/EHIF-3966DSN

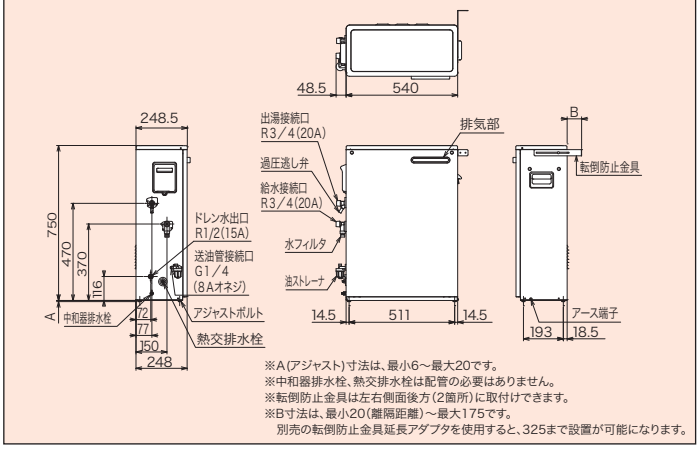

※A(アジャスト)寸法は、最小6～最大20です。
※中和器排水栓、熱交排水栓は配管の必要はありません。
※転倒防止金具は左右側面後方(2箇所)に取付けできます。
※B寸法は、最小20(離隔距離)～最大175です。
別売の転倒防止金具延長アダプタを使用すると、325まで設置が可能になります。

EHK-4766DXE

※中和器排水栓、給湯熱交排水栓、ふろ熱交排水栓、ポンプ排水栓は配管の必要はありません。
※ふろ往き、ふろ戻り、送油管・配線取出口は両側にあります。
※転倒防止金具は左右側面後方(4箇所)と後面(左右4箇所)の8箇所に取付けできます。
※B寸法(側面取付け)は、最小10(離隔距離)～最大175です。
また、C寸法(後面取付け)は最小150(離隔距離)～最大175です。
どちらも別売の転倒防止金具延長アダプタを使用すると、325まで設置が可能です。

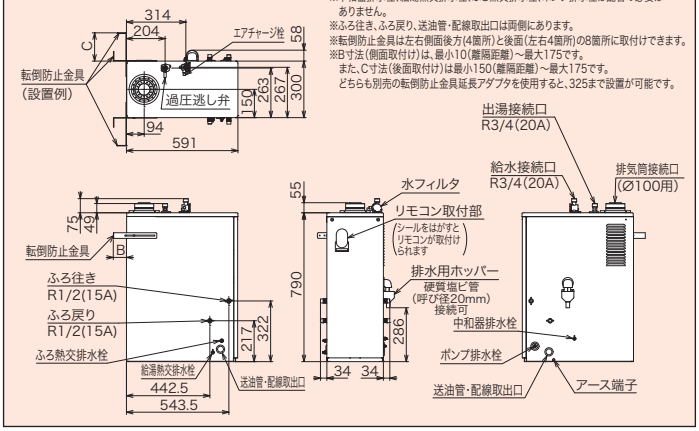

EHK-4766DXF/EHK-4766DAF

※中和器呼び水口(排水栓)、給湯熱交排水栓、ふろ熱交排水栓、ポンプ排水栓は配管の必要はありません。
※ふろ往き、ふろ戻り、送油管・配線取出口は両側にあります。
※転倒防止金具は左右側面後方(4箇所)と後面(左右4箇所)の8箇所に取付けできます。
※B寸法(側面取付け)は、最小10(離隔距離)～最大175です。
また、C寸法(後面取付け)は最小150(離隔距離)～最大175です。
どちらも別売の転倒防止金具延長アダプタを使用すると、325まで設置が可能です。

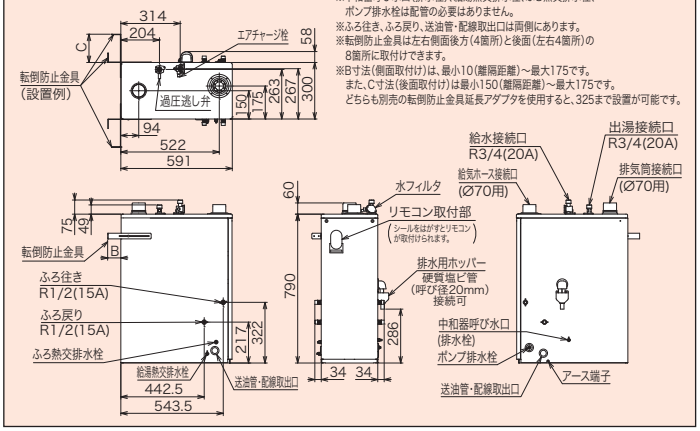

EHKF-4766DKX

※凝縮水回路排水栓、給湯熱交排水栓、ポンプ排水栓は配管の必要はありません。

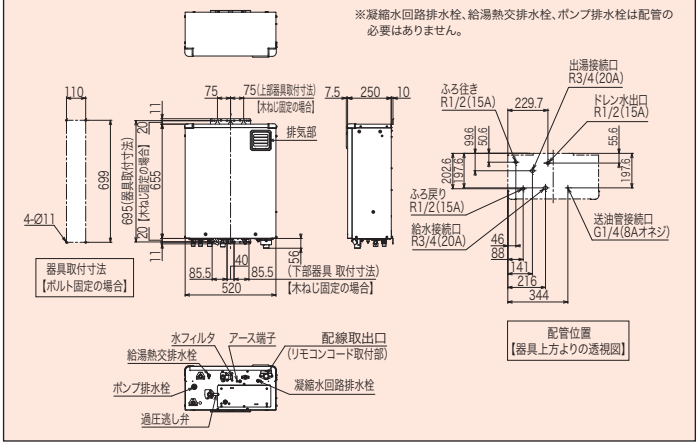

EHK-4766DKXF/EHK-4766DKF

※凝縮水回路排水栓、給湯熱交排水栓、ポンプ排水栓は配管の必要はありません。

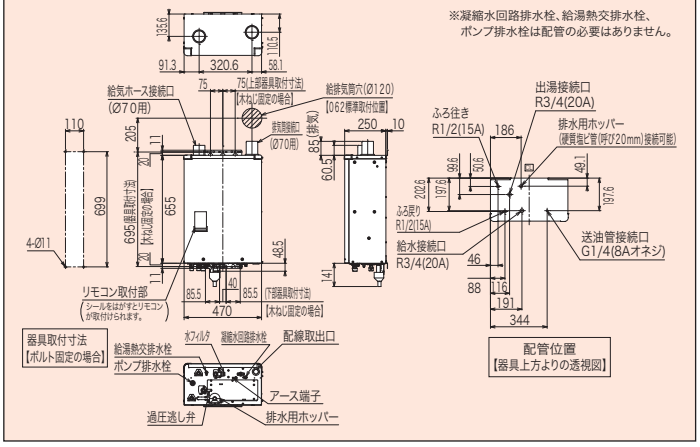

EHI-4766DSN

※A(アジャスト)寸法は、最小6～最大16です。
※中和器排水栓、熱交排水栓は配管する必要はありません。
※配線取出口は両側にあります。
※拡散排気筒(Rトップ)をはずすと、Ø100の専用排気筒を取付けることができます。
※屋内設置の場合、拡散排気筒の取付けはできません。
※転倒防止金具は左右側面後方(2箇所)と後面(左右2箇所)の4箇所に取付けできます。
※B寸法(側面取付け)、C寸法(後面取付け)は、最小150(離隔距離)～最大175です。
どちらも別売の転倒防止金具延長アダプタを使用すると、325まで設置が可能です。

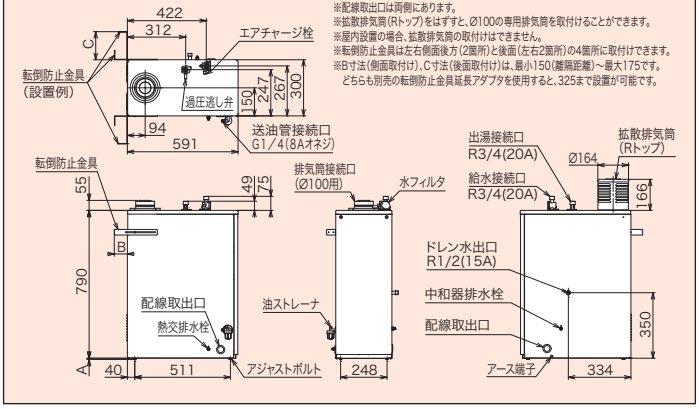

EHI-4766DKF

※凝縮水回路排水栓、給湯熱交排水栓は配管の必要はありません。

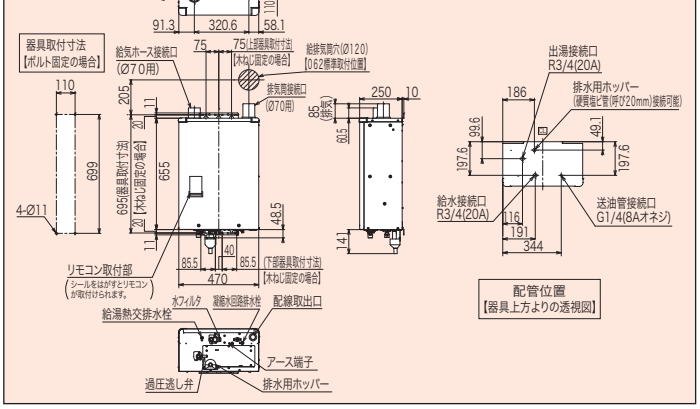

●この誌面に掲載の全商品の価格には消費税が含まれておりません。

寸法図

ネジの呼称／R:オネジ(テーパ)　G:オネジ(ストレート)　Rc:メネジ(テーパ)　Rp:メネジ(ストレート)

EHI-4766DF/EHI-3966DF

※中和器呼び水口(排水栓)、熱交排水栓は配管の必要はありません。
※送油管・配線取出口は両側にあります。
※転倒防止金具は左右側面後方(4箇所)と後面(左右4箇所)の8箇所に取付けできます。
※B寸法(側面取付け)は、最小10(離隔距離)～最大175です。
また、C寸法(後面取付け)は最小150(離隔距離)～最大175です。
どちらも別売の転倒防止金具延長アダプタを使用すると、325まで設置が可能です。

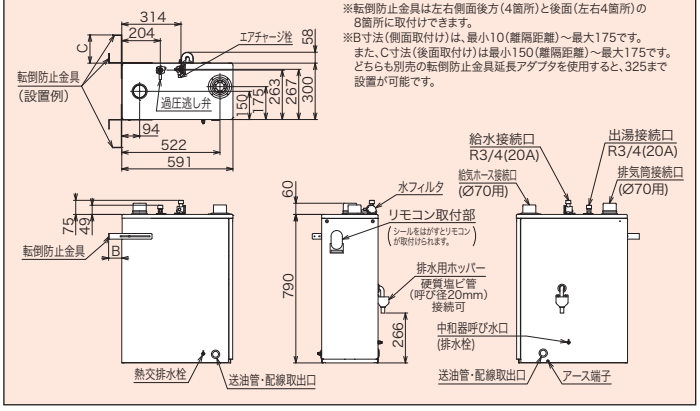

EHIF-4765DSW

※A寸法は、最小8～最大20です。
※排水栓は配管の必要はありません。
※転倒防止金具は左右側面後方(2箇所)に取付けできます。
※B寸法は、最小20(離隔距離)～最大175です。
別売部品の延長アダプタを使用すると、325まで設置が可能になります。

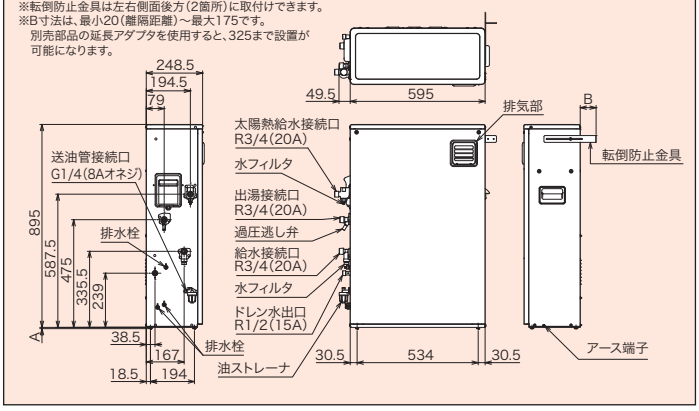

EHKF-4567SXGH/EHKF-4567SAGH/EHKF-4567SAG

※A寸法は、最小12～最大20です。
※中和器排水栓、補助熱交排水栓、ポンプ排水栓は配管の必要はありません。

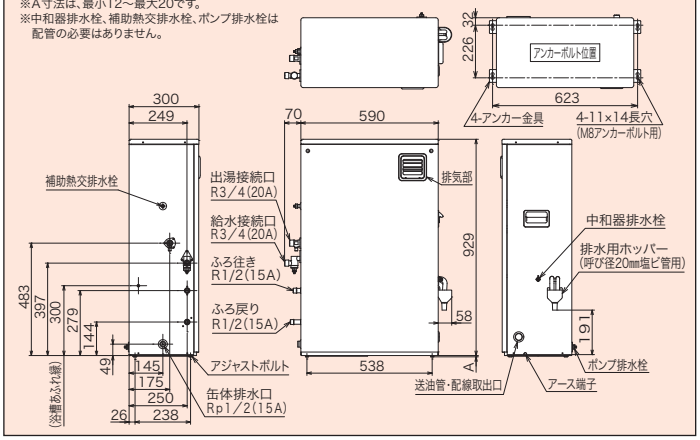

EHK-4567SXGH/EHK-4567SAGH/EHK-4567SAG

※A寸法は最小6～最大20です。
※ふろ往き、ふろ戻り、送油管・配線取出口は左右両側にあります。
※中和器排水栓、補助熱交排水栓は配管の必要はありません。
※拡散排気筒(Rトップ)をはずすとØ100の専用排気筒を取付けることができます。
※屋内設置の場合、拡散排気筒(Rトップ)の取付けはできません。

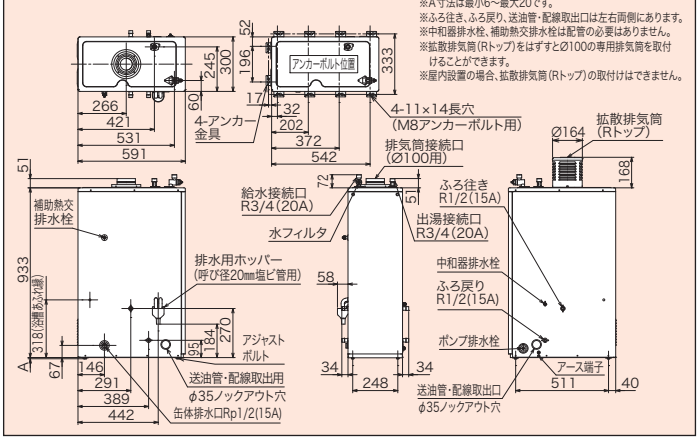

EHKF-3867SAG

※A(アジャスト)寸法は、最小12～最大20です。
※中和器排水栓、補助熱交排水栓、ポンプ排水栓は配管の必要はありません。
※転倒防止金具は左右側面後方(2箇所)に取付けできます。
※B寸法は、最小150(離隔距離)～最大200です。
別売の転倒防止金具延長アダプタを使用すると、350まで設置が可能になります。

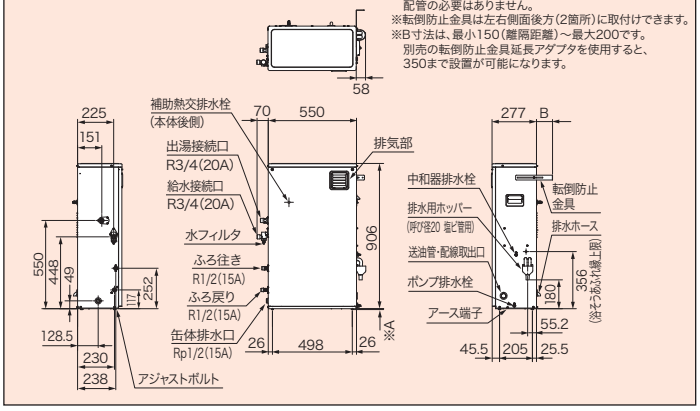

EHK−3867SAG

※A寸法は、最小6～最大20です。
※中和器排水栓、補助熱交排水栓、ポンプ排水栓は配管の必要はありません。
※ふろ往き、ふろ戻り、缶体排水口、送油管・配線取出用φ35ノックアウト穴は両側にあります。
※転倒防止金具は左右側面後方(2箇所)と後面(左右2箇所)の4箇所に取付けできます。
※B寸法(側面取付け)は、最小150(離隔距離)～最大175です。
また、C寸法(後面取付け)も最小150(離隔距離)～最大175です。
どちらも別売の転倒防止金具延長アダプタを使用すると325まで設置が可能です。
※拡散排気筒(Rトップ)をはずすとφ100の排気筒を取付けることができます。
※屋内設置の場合、拡散排気筒の取付けはできません。

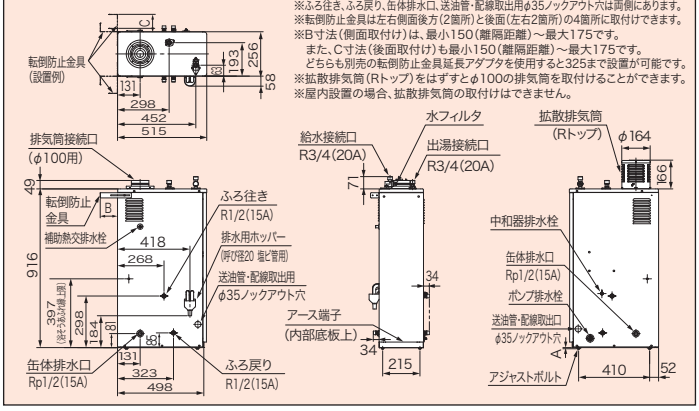

EHK-3867F

※ふろ往き、ふろ戻り、缶体排水口、送油管・配線取出用φ35ノックアウト穴は両側にあります。
※中和器排水栓、補助熱交排水栓、ポンプ排水栓は配管の必要はありません。
※転倒防止金具は左右側面後方(各2箇所)と後面(左右4箇所)の8箇所に取付けできます。
※B寸法(側面取付け)は、最小10(離隔距離)～最大175です。
また、C寸法(後面取付け)は最小20(離隔距離)～最大175です。
どちらも別売の転倒防止金具延長アダプタを使用すると、325まで設置が可能です。

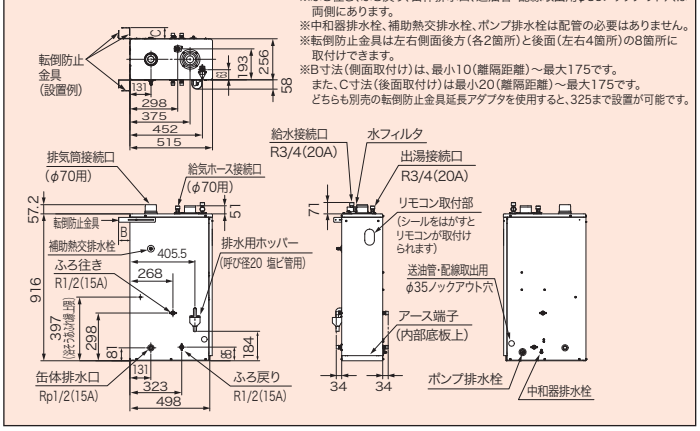

EHIF-4567SGH/EHIF-4567SG

※A寸法は、最小12～最大20です。
※中和器排水栓、補助熱交排水栓は配管の必要はありません。
※転倒防止金具は左右側面後方(2ヶ所)に取付けできます。
※B寸法は、最小150(離隔距離)～最大175です。
別売部品の延長アダプターを使用すると、325まで設置が可能になります。

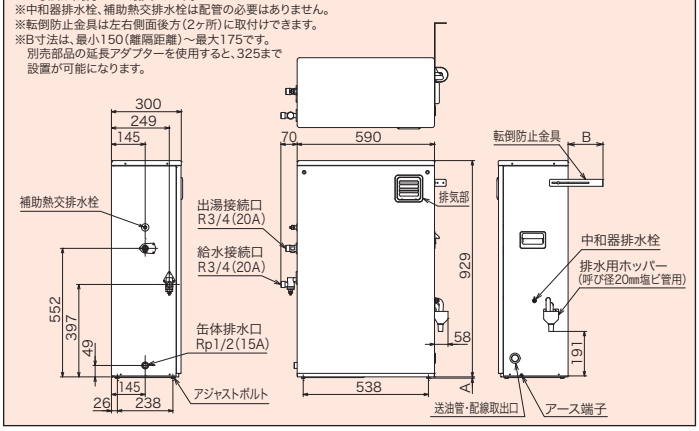

寸法図

ネジの呼称／R:オネジ(テーパ)　G:オネジ(ストレート)　Rc:メネジ(テーパ)　Rp:メネジ(ストレート)

EHI-4567SGH/EHI-4567SG

※A寸法は最小6～最大20です。
※中和器排水栓、補助熱交排水栓は配管の必要はありません。
※拡散排気筒(R1/2)をはずすとØ100の専用排気筒を取付けることができます。
※屋内設置の場合、拡散排気筒(R1/2)の取付けはできません。

※転倒防止金具は左右側面後方(2ヶ所)と後面(左右2ヶ所)の4ヶ所に取付けできます。
※B寸法(側面取付け)は、最小150(離隔距離)～最大175です。また、C寸法(後面取付け)は最小150(離隔距離)～最大175です。
どちらも別売部品の転倒防止金具延長アダプタを使用すると、325まで設置が可能です。

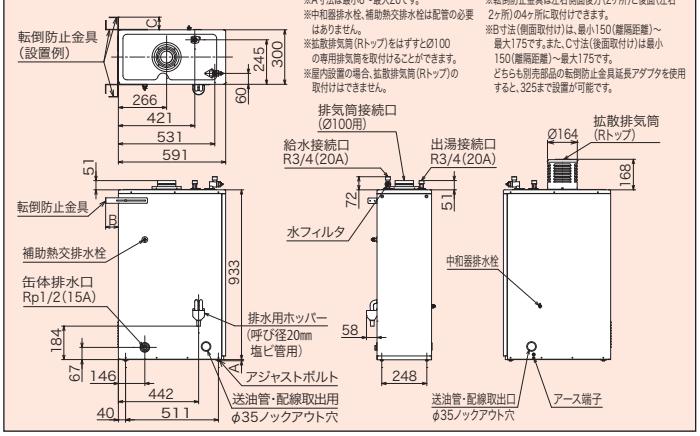

EHI-4567S

※A寸法は最小6～最大20です。
※中和器排水栓、補助熱交排水栓は配管の必要はありません。
※拡散排気筒(R1/2)をはずすとØ100の専用排気筒を取付けることができます。
※屋内設置の場合、拡散排気筒(R1/2)の取付けはできません。

※転倒防止金具は左右側面後方(2ヶ所)と後面(左右2ヶ所)の4ヶ所に取付けできます。
※B寸法(側面取付け)は、最小150(離隔距離)～最大175です。また、C寸法(後面取付け)は最小150(離隔距離)～最大175です。
どちらも別売部品の転倒防止金具延長アダプタを使用すると、325まで設置が可能です。

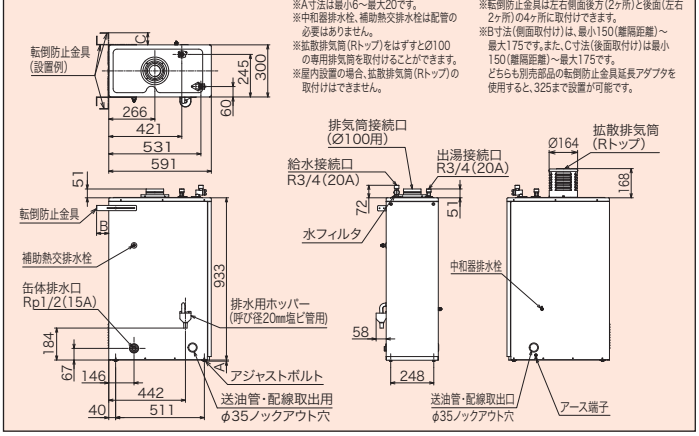

EHIF-3867SG

※A寸法は、最小12～最大20です。
※中和器排水栓、補助熱交排水栓は配管の必要はありません。
※転倒防止金具は左右側面後方(2箇所)に取付けできます。
※B寸法は、最小150(離隔距離)～最大200です。
別売の転倒防止金具延長アダプタを使用すると、350まで設置が可能になります。

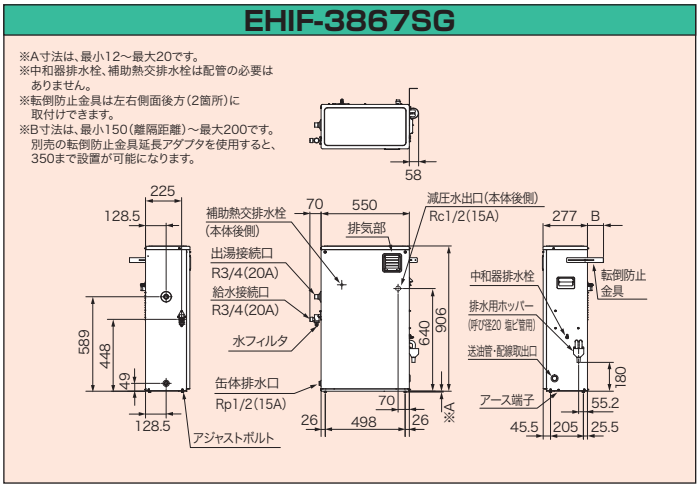

EHI-3867SG

※A寸法は、最小6～最大20です。
※中和器排水栓、補助熱交排水栓は配管の必要はありません。
※缶体排水口、送油管・配線取出用φ35ノックアウト穴は両側にあります。
※転倒防止金具は左右側面後方(2箇所)と後面(左右2箇所)の4箇所に取付けできます。

※B寸法(側面取付け)は、最小150(離隔距離)～最大175です。また、C寸法(後面取付け)も最小150(離隔距離)～最大175です。
どちらも別売の転倒防止金具延長アダプタを使用すると、325まで設置が可能です。
※拡散排気筒(Rトップ)をはずすとφ100の排気筒を取付けることができます。
※屋内設置の場合、拡散排気筒の取付けはできません。

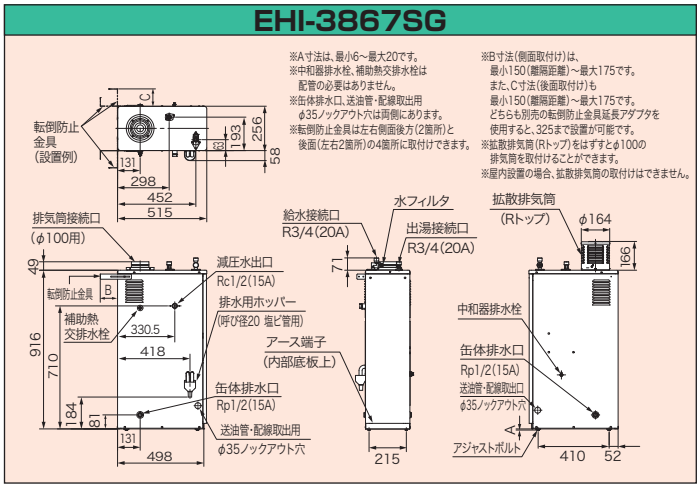

EHI-3867S

※A寸法は、最小6～最大20です。
※中和器排水栓、補助熱交排水栓は配管の必要はありません。
※缶体排水口、送油管・配線取出用φ35ノックアウト穴は両側にあります。
※転倒防止金具は左右側面後方(2箇所)と後面(左右2箇所)の4箇所に取付けできます。

※B寸法(側面取付け)は、最小150(離隔距離)～最大175です。また、C寸法(後面取付け)も最小150(離隔距離)～最大175です。
どちらも別売の転倒防止金具延長アダプタを使用すると325まで設置が可能です。
※拡散排気筒(Rトップ)をはずすとφ100の排気筒を取付けることができます。
※屋内設置の場合、拡散排気筒の取付けはできません。

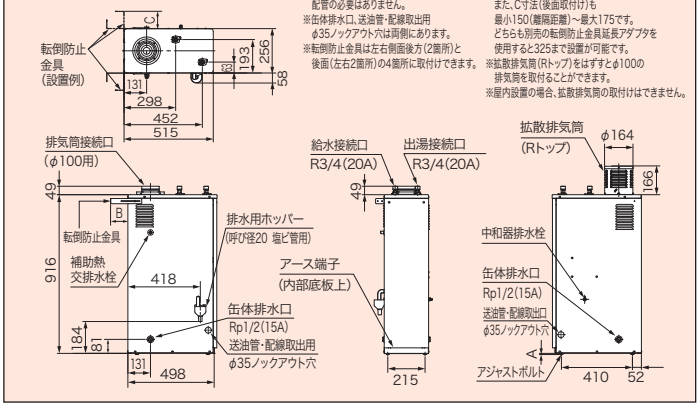

EHI-3867F

※缶体排水口、送油管・配線取出用φ35ノックアウト穴は両側にあります。
※中和器排水栓、補助熱交排水栓は配管の必要はありません。
※転倒防止金具は左右側面後方(各2箇所)と後面(左右4箇所)の8箇所に取付けできます。

※B寸法(側面取付け)は、最小10(離隔距離)～最大175です。また、C寸法(後面取付け)は最小20(離隔距離)～最大175です。
どちらも別売の転倒防止金具延長アダプタを使用すると、325まで設置が可能です。

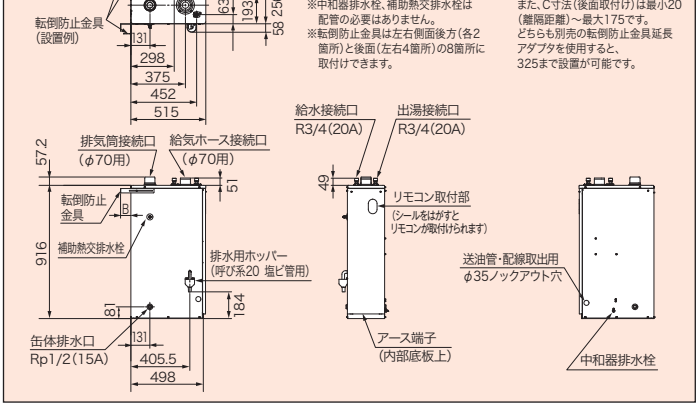

KIBF-4765DSX/KIBF-4764DSA/KIBF-4764DA/KIBF-3964DSA/KIBF-3964DA

※A寸法は、最小6～最大20です。
※「排水栓」「排水ホース」「循環ポンプ排水栓」は配管の必要はありません。
※転倒防止金具は左右側面後方(2ヶ所)に取付けできます。
※B寸法は、最小20(離隔距離)～最大175です。
別売部品の延長アダプターを使用すると、325まで設置が可能になります。

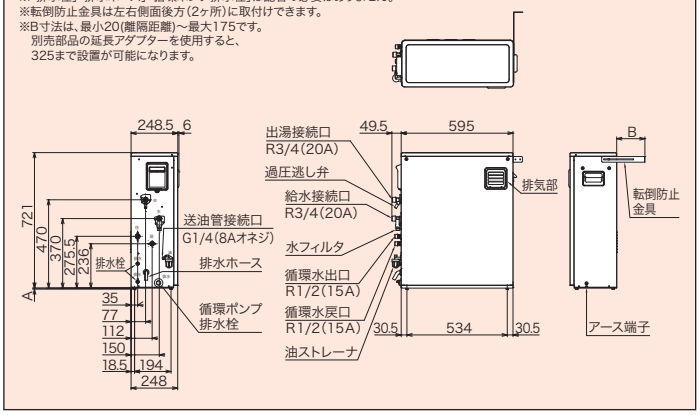

KIB-4764DSA

※A寸法は、最小6～最大16です。
※「排水栓」「循環ポンプ排水栓」は配管の必要はありません。
※「循環水出口」「循環水戻口」「配水口」は両側にあります。
※転倒防止金具は左右側面後方(2ヶ所)と後面(左右2ヶ所)の4ヶ所に取付けできます。
※B寸法(側面取付け)、C寸法(後面取付け)は最小150(離隔距離)～最大175です。
どちらも別売部品の延長アダプターを使用すると、325まで設置が可能です。

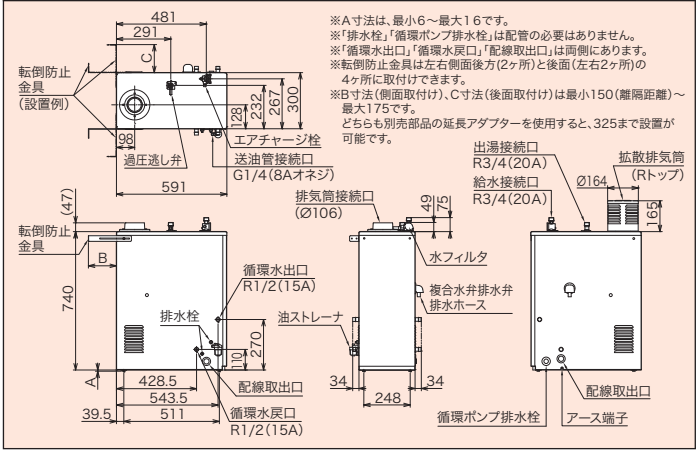

寸法図

ネジの呼称／R:オネジ(テーパ)　G:オネジ(ストレート)　Rc:メネジ(テーパ)　Rp:メネジ(ストレート)

KIB-4764DAE

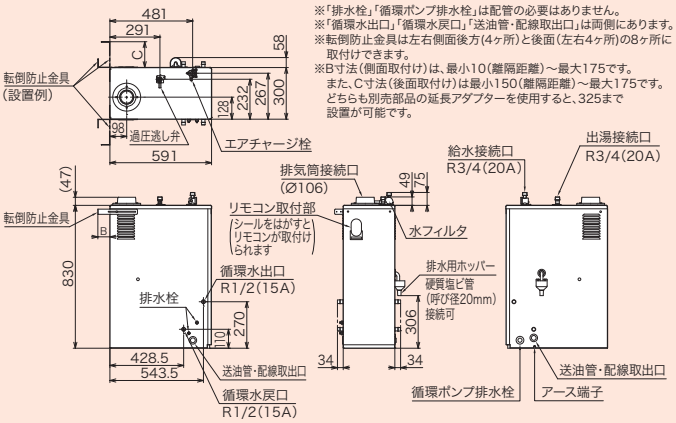

※「排水栓」「循環ポンプ排水栓」は配管の必要はありません。
※「循環水出口」「循環水戻口」「送油管・配線取出口」は両側にあります。
※転倒防止金具は左右側面後方(4ヶ所)と後面(左右4ヶ所)の8ヶ所に取付けできます。
※B寸法(側面取付け)は、最小10(離隔距離)～最大175です。
また、C寸法(後面取付け)は最小150(離隔距離)～最大175です。
どちらも別売部品の延長アダプターを使用すると、325まで設置が可能です。

KIB-4764DAF

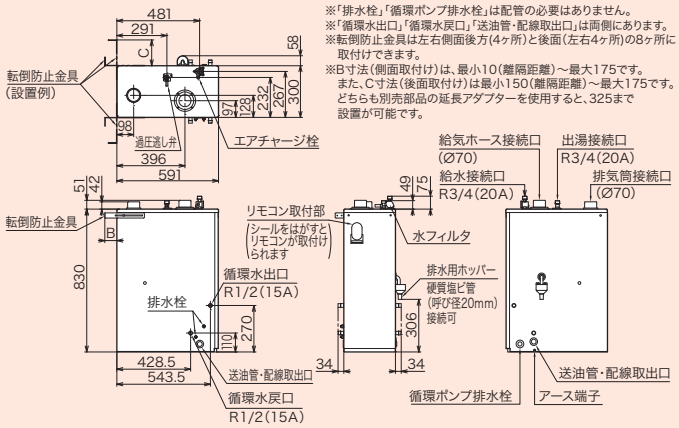

※「排水栓」「循環ポンプ排水栓」は配管の必要はありません。
※「循環水出口」「循環水戻口」「送油管・配線取出口」は両側にあります。
※転倒防止金具は左右側面後方(4ヶ所)と後面(左右4ヶ所)の8ヶ所に取付けできます。
※B寸法(側面取付け)は、最小10(離隔距離)～最大175です。
また、C寸法(後面取付け)は最小150(離隔距離)～最大175です。
どちらも別売部品の延長アダプターを使用すると、325まで設置が可能です。

KIBF-4764DKA

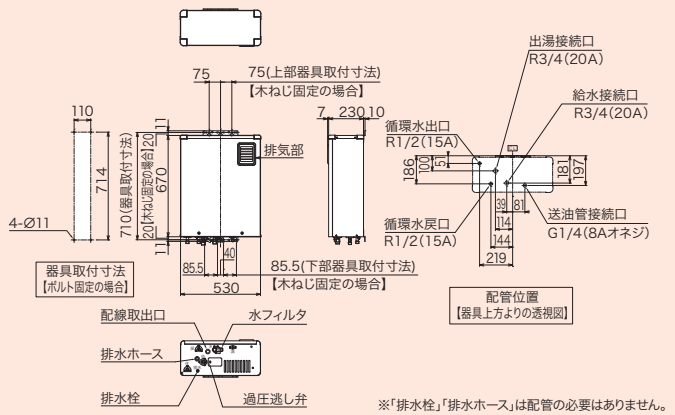

※「排水栓」「排水ホース」は配管の必要はありません。

KIB-4764DKAF

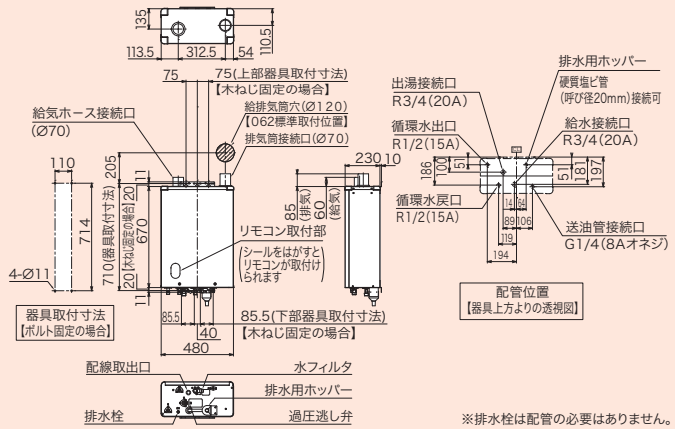

※排水栓は配管の必要はありません。

KIBF-4764DS/KIBF-3964D

※A寸法は、最小6～最大20です。
※「排水栓」「循環ポンプ排水栓」は配管の必要はありません。
※転倒防止金具は左右側面後方(2ヶ所)に取付けできます。
※B寸法は、最小20(離隔距離)～最大175です。
別売部品の延長アダプターを使用すると、
325まで設置が可能になります。

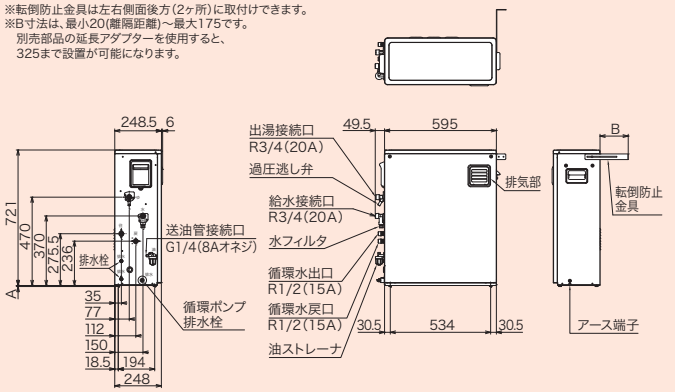

KIB-4764DF/KIB-3964DF

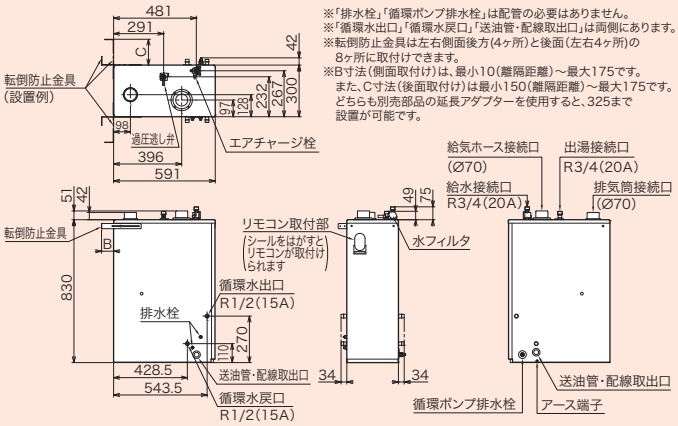

※「排水栓」「循環ポンプ排水栓」は配管の必要はありません。
※「循環水出口」「循環水戻口」「送油管・配線取出口」は両側にあります。
※転倒防止金具は左右側面後方(4ヶ所)と後面(左右4ヶ所)の8ヶ所に取付けできます。
※B寸法(側面取付け)は、最小10(離隔距離)～最大175です。
また、C寸法(後面取付け)は最小150(離隔距離)～最大175です。
どちらも別売部品の延長アダプターを使用すると、325まで設置が可能です。

KIB-3964DE

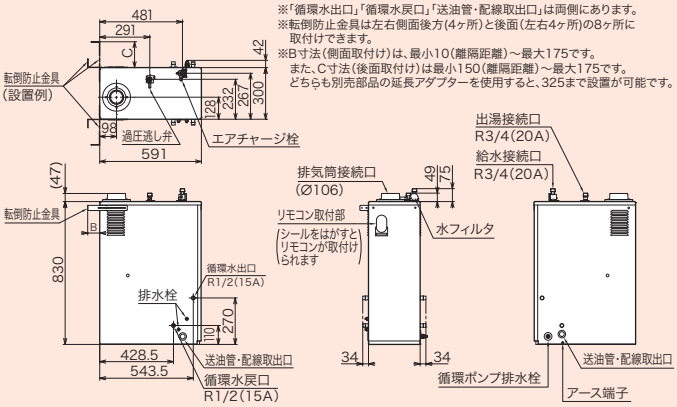

※「排水栓」「循環ポンプ排水栓」は配管の必要はありません。
※「循環水出口」「循環水戻口」「送油管・配線取出口」は両側にあります。
※転倒防止金具は左右側面後方(4ヶ所)と後面(左右4ヶ所)の8ヶ所に取付けできます。
※B寸法(側面取付け)は、最小10(離隔距離)～最大175です。
また、C寸法(後面取付け)は最小150(離隔距離)～最大175です。
どちらも別売部品の延長アダプターを使用すると、325まで設置が可能です。

KIB-4764DKF/KIB-3964DKF

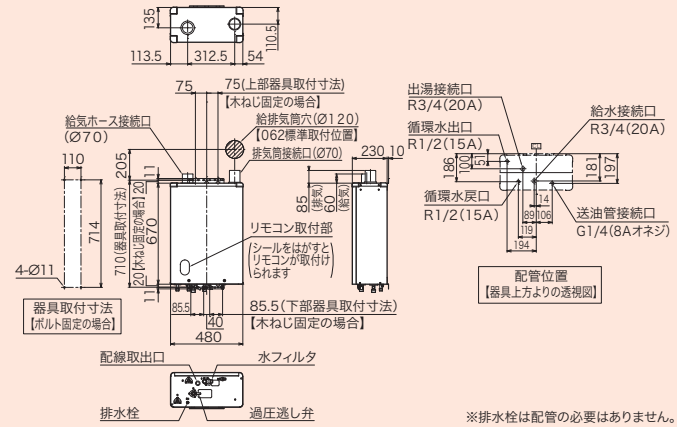

※排水栓は配管の必要はありません。

寸法図

ネジの呼称／R:オネジ(テーパ)　G:オネジ(ストレート)　Rc:メネジ(テーパ)　Rp:メネジ(ストレート)

IBF-4765DSN/IBF-4764D/IBF-3964DS/IBF-3964D

※A寸法は最小6～最大20です。
※「排水栓」は配管の必要はありません。
※転倒防止金具は左右側面後方(2箇所)に取付けできます。
※B寸法は、最小20(離隔距離)～最大175です。
別売の転倒防止金具延長アダプタを使用すると、325まで設置が可能になります。

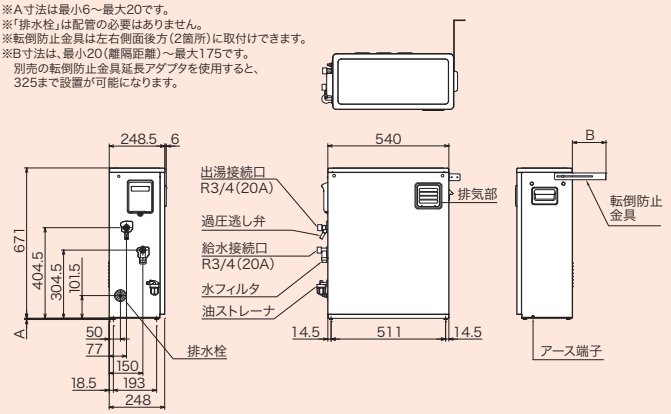

IB-4764DS

※A寸法は最小6～最大16です。
※「排水栓」は配管の必要はありません。
※「配線取出口」は両側にあります。
※拡散排気筒(Rトップ)をはずすとØ106の排気筒を取り付けることができます。
※屋内設置の場合、拡散排気筒の取り付けはできません。
※転倒防止金具は左右側面後方(2ヶ所)と後面(左右2ヶ所)の4ヶ所に取付けできます。
※B寸法(側面取付け)は、最小150(離隔距離)～最大175です。また、C寸法(後面取付け)は最小150(離隔距離)～最大175です。どちらも別売の転倒防止金具延長アダプタを使用すると、325まで設置が可能です。

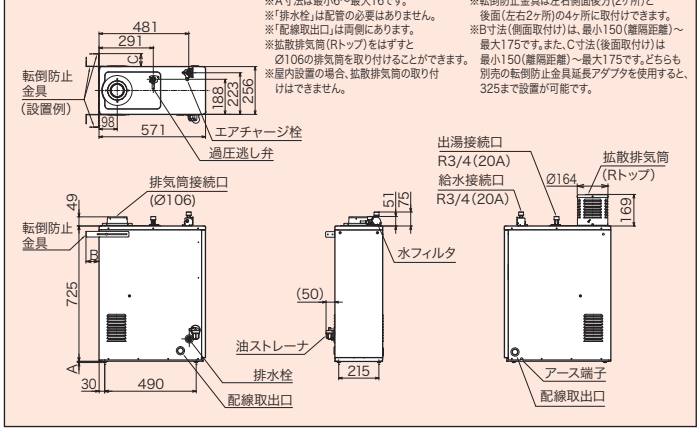

IB-4764DE/IB-3964DE

※「排水栓」は配管の必要はありません。
※「送油管・配線取出口」は両側にあります。
※転倒防止金具は左右側面後方(2ヶ所)と後面(左右2ヶ所)の4ヶ所に取付けできます。
※B寸法(側面取付け)は、最小10(離隔距離)～最大160です。
また、C寸法(後面取付け)は最小150(離隔距離)～最大175です。
別売の転倒防止金具延長アダプタ を使用すると、側面取付けの場合は310、後面取付けの場合は325まで設置が可能です。

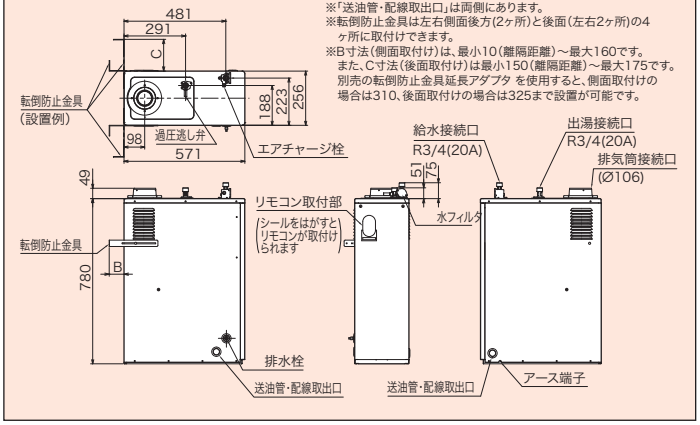

IB-4764DF/IB-3964DF

※「排水栓」は配管の必要はありません。
※「送油管・配線取出口」は両側にあります。
※転倒防止金具は左右側面後方(2ヶ所)と後面(左右2ヶ所)の4ヶ所に取付けできます。
※B寸法(側面取付け)は、最小10(離隔距離)～最大160です。
また、C寸法(後面取付け)は最小150(離隔距離)～最大175です。
別売の転倒防止金具延長アダプタ を使用すると、側面取付けの場合は310、後面取付けの場合は325まで設置が可能です。

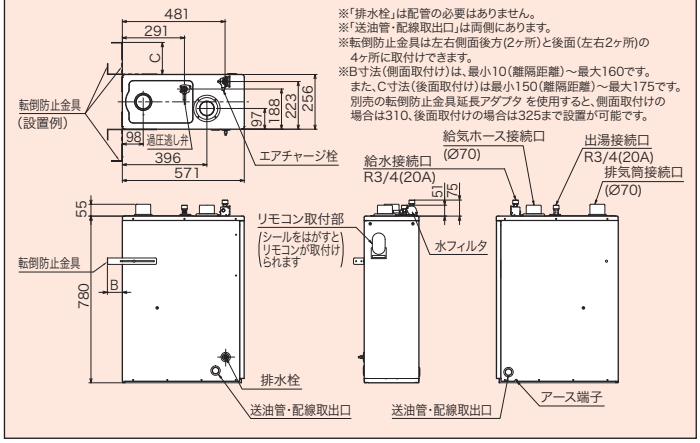

IBF-4764DK

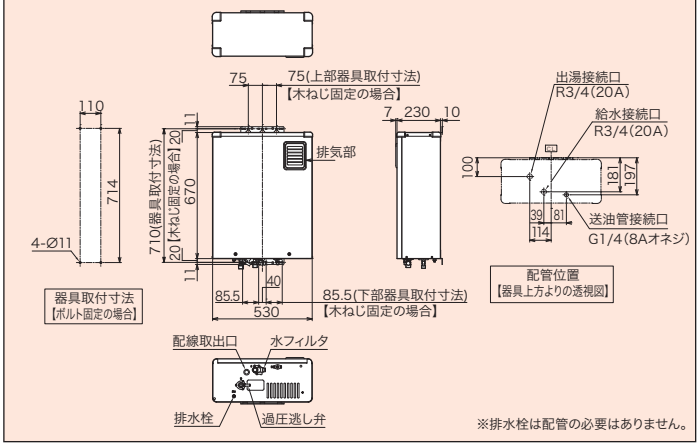

※排水栓は配管の必要はありません。

IB-4764DKF/IB-3964DKF

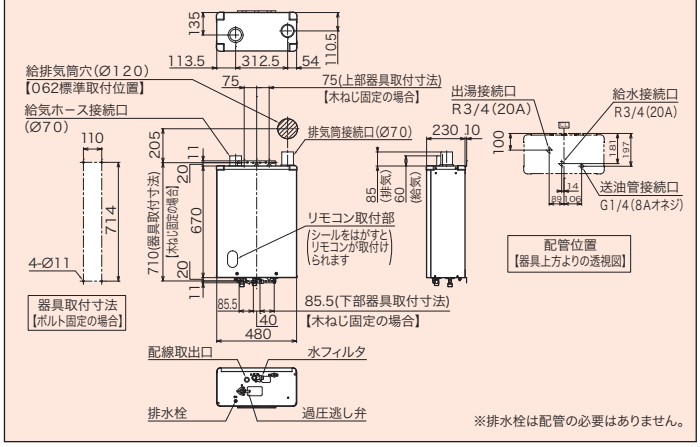

※排水栓は配管の必要はありません。

KIBF-4565SAGH

※A寸法は、最小6～最大20です。
※ポンプ排水栓は配管の必要はありません。
※転倒防止金具は左右側面後方(2ヶ所)に取付けできます。
※B寸法は、最小150(離隔距離)～最大175です。
別売部品の延長アダプタを使用すると、325まで設置が可能になります。

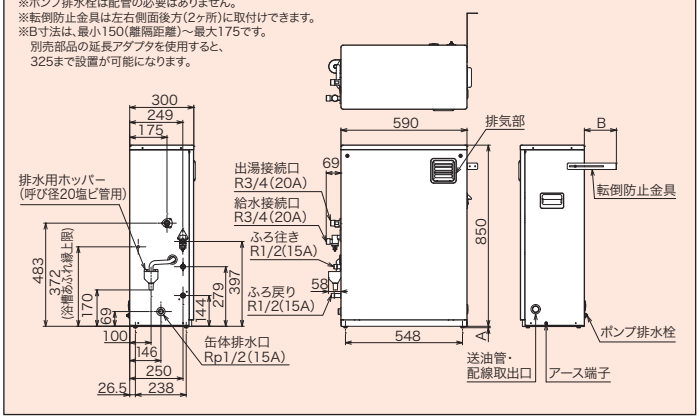

KIB-4565SAGH

※A寸法は、最小6～最大20です。
※ふろ往き、ふろ戻り、缶体排水口、送油管・配線取出口は左右両側にあります。
※ポンプ排水栓は配管の必要はありません。
※転倒防止金具は左右側面後方(2ヶ所)と後面(左右2ヶ所)の4ヶ所に取付けできます。
※B寸法(側面取付け)は、最小150(離隔距離)～最大175です。
また、C寸法(後面取付け)も最小150(離隔距離)～最大175です。
どちらも別売部品の延長アダプタを使用すると、325まで設置が可能です。
※拡散排気筒(Rトップ)をはずすとØ106の排気筒を取付けることができます。
※屋内設置の場合、拡散排気筒の取付けはできません。

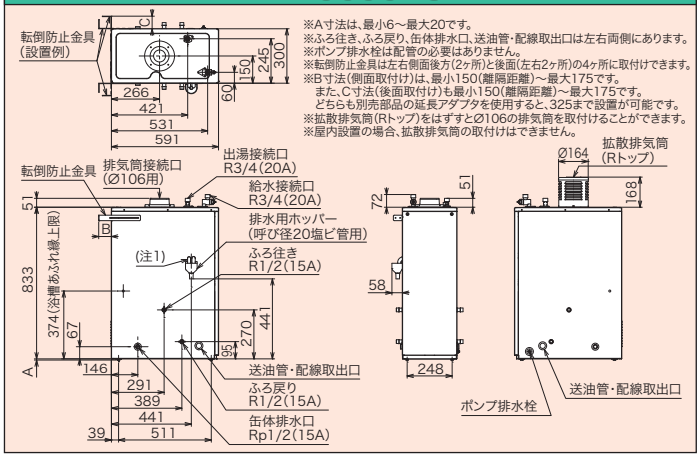

寸法図

ネジの呼称／R:オネジ(テーパ)　G:オネジ(ストレート)　Rc:メネジ(テーパ)　Rp:メネジ(ストレート)

IBF-4565SGH

※A寸法は、最小6～最大20です。
※転倒防止金具は左右側面後方(2ヶ所)に取付けできます。
※B寸法は、最小150(離隔距離)～最大175です。
別売部品の延長アダプタを使用すると、
325まで設置が可能になります。

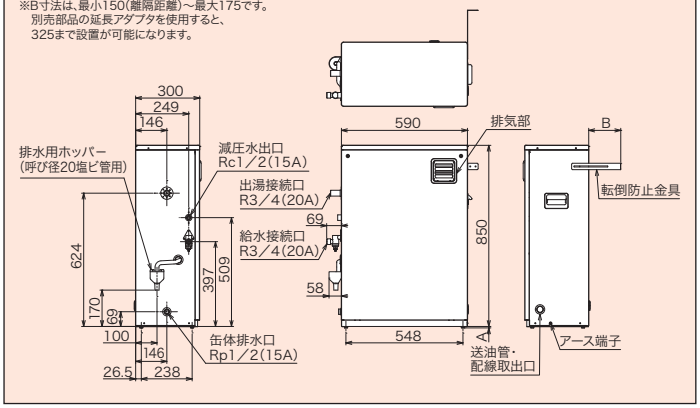

IB-4565SGH

※A寸法は、最小6～最大20です。
※缶体排水口、送油管・配線取出口は左右両側にあります。
※転倒防止金具は左右側面後方(2ヶ所)と後面(左右2ヶ所)の4ヶ所に取付けできます。
※B寸法(側面取付け)は、最小150(離隔距離)～最大175です。
また、C寸法(後面取付け)も最小150(離隔距離)～最大175です。
どちらも別売部品の延長アダプタを使用すると、325まで設置が可能です。
※拡散排気筒(Rトップ)をはずすとØ106の排気筒を取付けることができます。
※屋内設置の場合、拡散排気筒の取付けはできません。

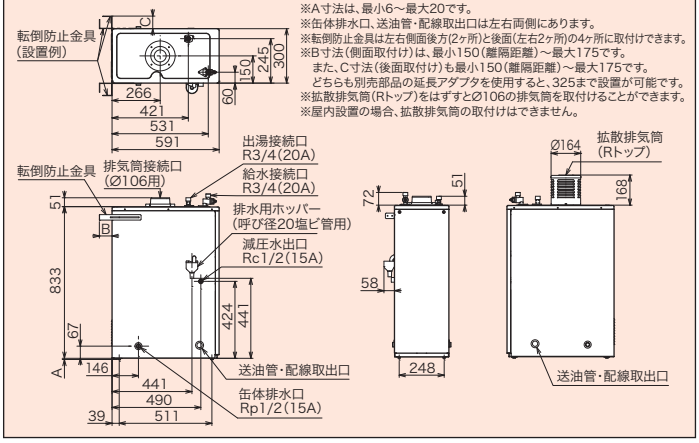

KIBF-4565MA

※A寸法は、最小6～最大20です。
※転倒防止金具は左右側面後方(2ヶ所)に取付けできます。
※B寸法は、最小150(離隔距離)～最大175です。
別売部品の延長アダプタを使用すると、325まで設置が
可能になります。

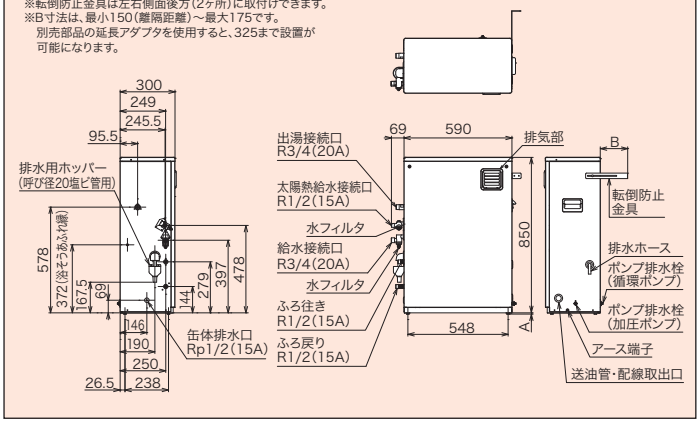

KIB-4565AJS

※A寸法は最小6～最大20です。
※ふろ往き、ふろ戻り、送油管・配線取出口、
缶体排水口は左右両側にあります。
※ポンプ排水栓は配管の必要はありません。
※拡散排気筒(Rトップ)をはずすとØ106の
排気筒を取付けることができます。
※屋内設置の場合、拡散排気筒(Rトップ)の
取付けはできません。

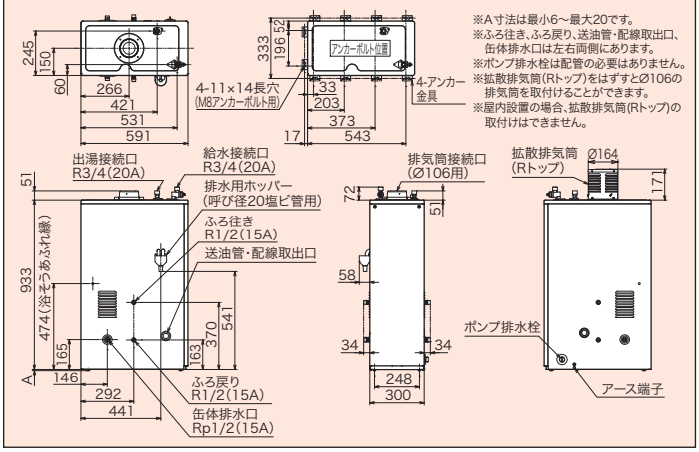

KIBF-4565SAG/KIBF-4565SG

※A寸法は、最小6～最大20です。
※ポンプ排水栓は配管の必要はありません。
※転倒防止金具は左右側面後方(2ヶ所)に取付けできます。
※B寸法は、最小150(離隔距離)～最大175です。
別売部品の延長アダプタを使用すると、
325まで設置が可能になります。

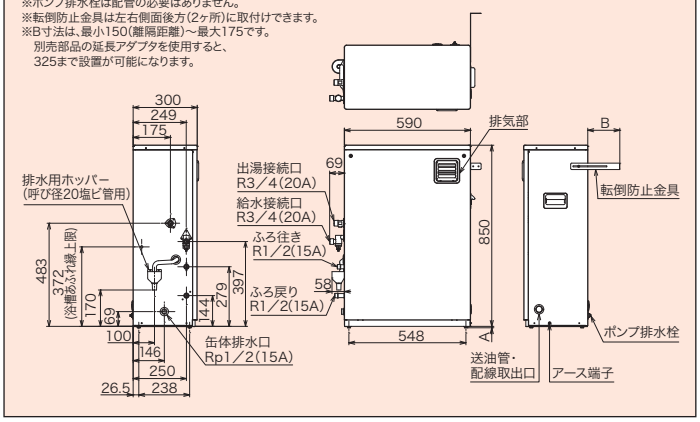

KIB-4565SAG/KIB-4565SG

※A寸法は、最小6～最大20です。
※ふろ往き、ふろ戻り、缶体排水口、送油管・配線取出口は左右両側にあります。
※ポンプ排水栓は配管の必要はありません。
※転倒防止金具は左右側面後方(2ヶ所)と後面(左右2ヶ所)の4ヶ所に取付けできます。
※B寸法(側面取付け)は、最小150(離隔距離)～最大175です。
また、C寸法(後面取付け)も最小150(離隔距離)～最大175です。
どちらも別売部品の延長アダプタを使用すると、325まで設置が可能です。
※拡散排気筒(Rトップ)をはずすとØ106の排気筒を取付けることができます。
※屋内設置の場合、拡散排気筒の取付けはできません。
(注1)KIB-4565SGの排水ホースは1本です。

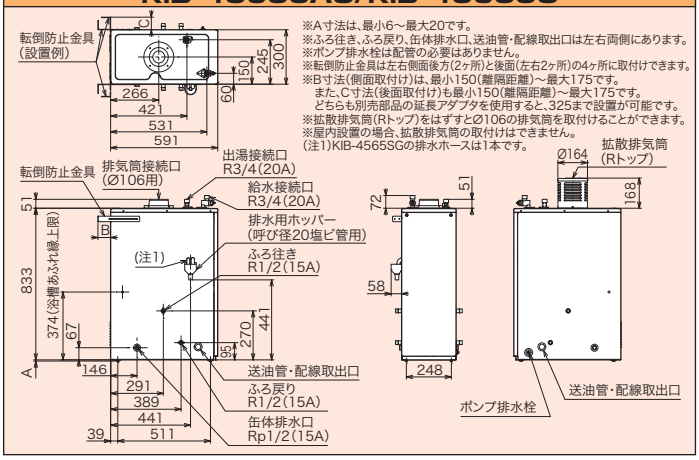

KIBF-3865SAG/KIBF-3865AG/KIBF-3865SG

※A寸法は、最小12～最大20です。
※ポンプ排水栓は配管の必要はありません。
※転倒防止金具は左右側面後方(2ヶ所)に
取付けできます。
※B寸法は、最小150(離隔距離)～最大200です。
別売部品の延長アダプタを使用すると、
350まで設置が可能になります。

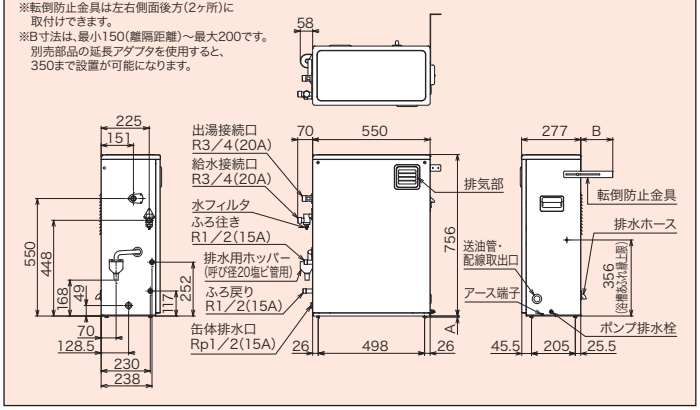

KIB-3865SAG/KIB-3865SG

※A寸法は、最小6～最大20です。
※ふろ往き、ふろ戻り、缶体排水口、送油管・配線取出用Ø35ノックアウト穴は両側にあります。
※ポンプ排水栓は配管の必要はありません。
※転倒防止金具は左右側面後方(2ヶ所)と後面(左右2ヶ所)の4ヶ所に取付けできます。
※B寸法(側面取付け)は、最小150(離隔距離)～最大175です。
また、C寸法(後面取付け)も最小150(離隔距離)～最大175です。
どちらも別売部品の延長アダプタを使用すると、325まで設置が可能です。
※拡散排気筒(Rトップ)をはずすとØ106の排気筒を取付けることができます。
※屋内設置の場合、拡散排気筒の取付けはできません。

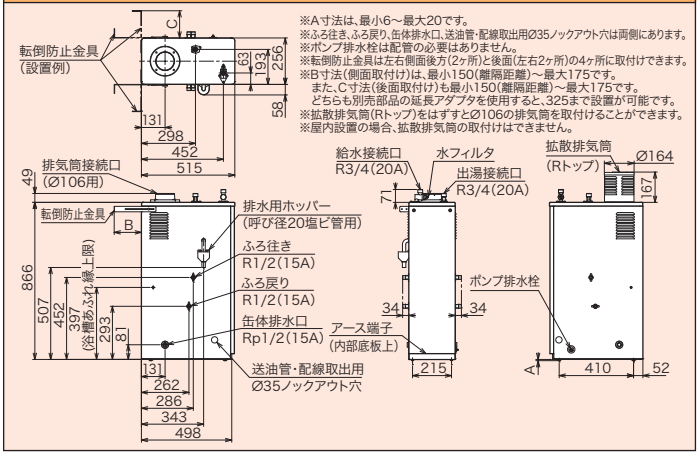

寸法図

ネジの呼称／R:オネジ(テーパ)　G:オネジ(ストレート)　Rc:メネジ(テーパ)　Rp:メネジ(ストレート)

KIB-3865FAG

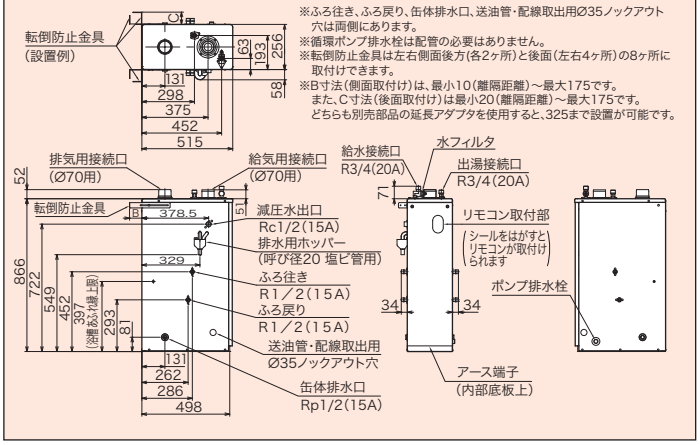

※ふろ往き、ふろ戻り、缶体排水口、送油管・配線取出用Ø35ノックアウト穴は両側にあります。
※循環ポンプ排水栓は配管の必要はありません。
※転倒防止金具は左右側面後方(各2ヶ所)と後面(左右4ヶ所)の8ヶ所に取付けできます。
※B寸法(側面取付け)は、最小10(離隔距離)～最大175です。
また、C寸法(後面取付け)は最小20(離隔距離)～最大175です。
どちらも別売部品の延長アダプタを使用すると、325まで設置が可能です。

KIB-4565E

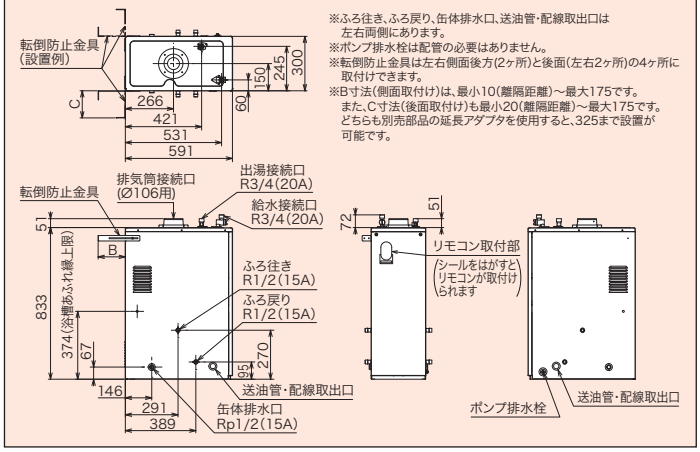

※ふろ往き、ふろ戻り、缶体排水口、送油管・配線取出口は左右両側にあります。
※ポンプ排水栓は配管の必要はありません。
※転倒防止金具は左右側面後方(2ヶ所)と後面(左右2ヶ所)の4ヶ所に取付けできます。
※B寸法(側面取付け)は、最小10(離隔距離)～最大175です。
また、C寸法(後面取付け)も最小20(離隔距離)～最大175です。
どちらも別売部品の延長アダプタを使用すると、325まで設置が可能です。

KIB-4565FG

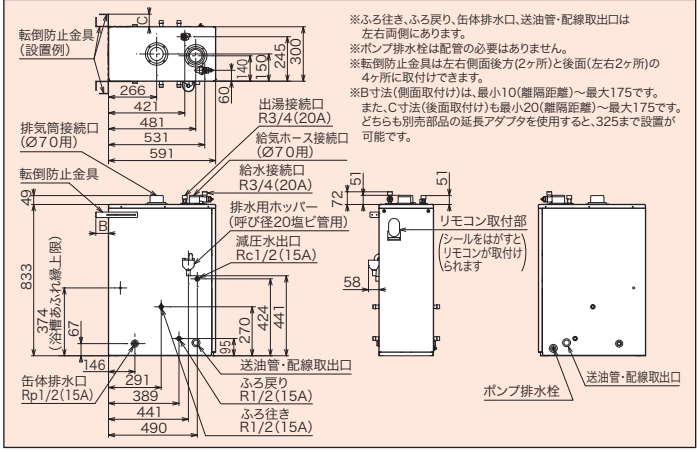

※ふろ往き、ふろ戻り、缶体排水口、送油管・配線取出口は左右両側にあります。
※ポンプ排水栓は配管の必要はありません。
※転倒防止金具は左右側面後方(2ヶ所)と後面(左右2ヶ所)の4ヶ所に取付けできます。
※B寸法(側面取付け)は、最小10(離隔距離)～最大175です。
また、C寸法(後面取付け)も最小20(離隔距離)～最大175です。
どちらも別売部品の延長アダプタを使用すると、325まで設置が可能です。

KIB-3865E

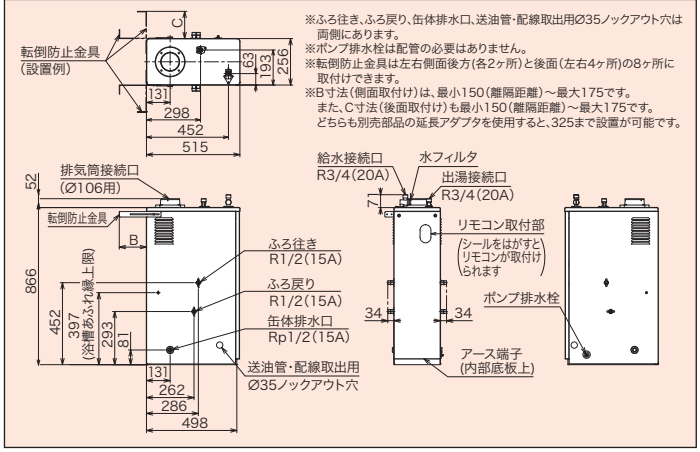

※ふろ往き、ふろ戻り、缶体排水口、送油管・配線取出用Ø35ノックアウト穴は両側にあります。
※ポンプ排水栓は配管の必要はありません。
※転倒防止金具は左右側面後方(各2ヶ所)と後面(左右4ヶ所)の8ヶ所に取付けできます。
※B寸法(側面取付け)は、最小150(離隔距離)～最大175です。
また、C寸法(後面取付け)も最小150(離隔距離)～最大175です。
どちらも別売部品の延長アダプタを使用すると、325まで設置が可能です。

KIB-3865EG

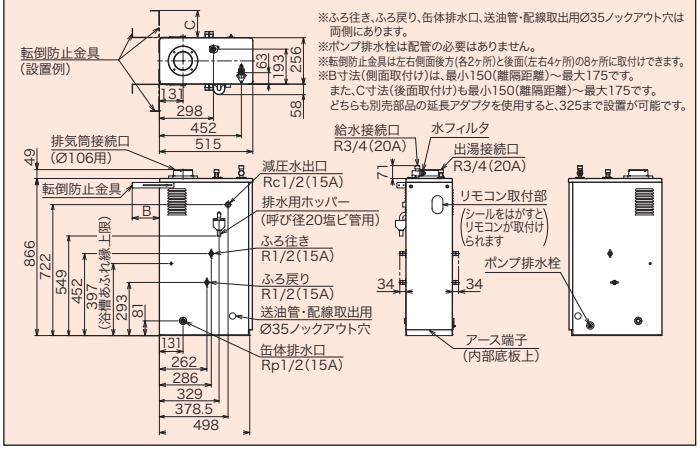

※ふろ往き、ふろ戻り、缶体排水口、送油管・配線取出用Ø35ノックアウト穴は両側にあります。
※ポンプ排水栓は配管の必要はありません。
※転倒防止金具は左右側面後方(各2ヶ所)と後面(左右4ヶ所)の8ヶ所に取付けできます。
※B寸法(側面取付け)は、最小150(離隔距離)～最大175です。
また、C寸法(後面取付け)も最小150(離隔距離)～最大175です。
どちらも別売部品の延長アダプタを使用すると、325まで設置が可能です。

KIB-3865F

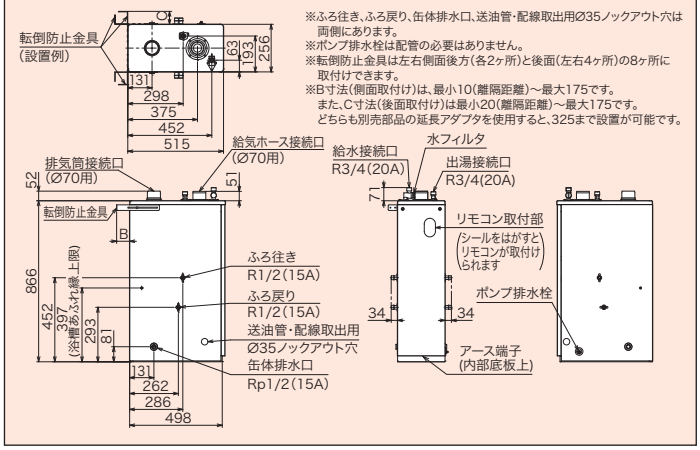

※ふろ往き、ふろ戻り、缶体排水口、送油管・配線取出用Ø35ノックアウト穴は両側にあります。
※ポンプ排水栓は配管の必要はありません。
※転倒防止金具は左右側面後方(各2ヶ所)と後面(左右4ヶ所)の8ヶ所に取付けできます。
※B寸法(側面取付け)は、最小10(離隔距離)～最大175です。
また、C寸法(後面取付け)は最小20(離隔距離)～最大175です。
どちらも別売部品の延長アダプタを使用すると、325まで設置が可能です。

KIB-3865FG

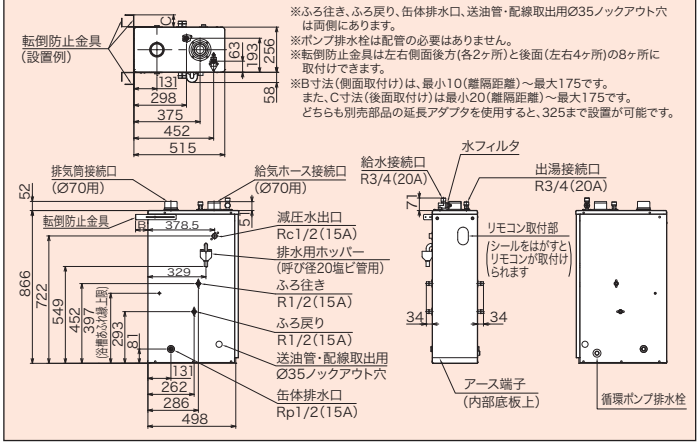

※ふろ往き、ふろ戻り、缶体排水口、送油管・配線取出用Ø35ノックアウト穴は両側にあります。
※ポンプ排水栓は配管の必要はありません。
※転倒防止金具は左右側面後方(各2ヶ所)と後面(左右4ヶ所)の8ヶ所に取付けできます。
※B寸法(側面取付け)は、最小10(離隔距離)～最大175です。
また、C寸法(後面取付け)は最小20(離隔距離)～最大175です。
どちらも別売部品の延長アダプタを使用すると、325まで設置が可能です。

KIB-4565SGL

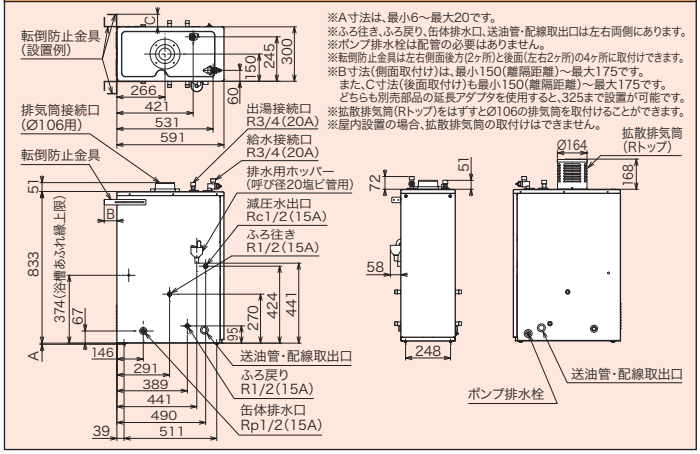

※A寸法は、最小6～最大20です。
※ふろ往き、ふろ戻り、缶体排水口、送油管・配線取出口は左右両側にあります。
※ポンプ排水栓は配管の必要はありません。
※転倒防止金具は左右側面後方(2ヶ所)と後面(左右2ヶ所)の4ヶ所に取付けできます。
※B寸法(側面取付け)は、最小150(離隔距離)～最大175です。
また、C寸法(後面取付け)も最小150(離隔距離)～最大175です。
どちらも別売部品の延長アダプタを使用すると、325まで設置が可能です。
※拡散排気筒(Rトップ)をはずすとØ106の排気筒を取付けることができます。
※屋内設置の場合、拡散排気筒の取付けはできません。

寸法図

ネジの呼称／R:オネジ(テーパ)　G:オネジ(ストレート)　Rc:メネジ(テーパ)　Rp:メネジ(ストレート)

IBF-4565SG

※A寸法は、最小6～最大20です。
※転倒防止金具は左右側面後方(2ヶ所)に取付けできます。
※B寸法は、最小150(離隔距離)～最大175です。
別売部品の延長アダプタを使用すると、
325まで設置が可能になります。

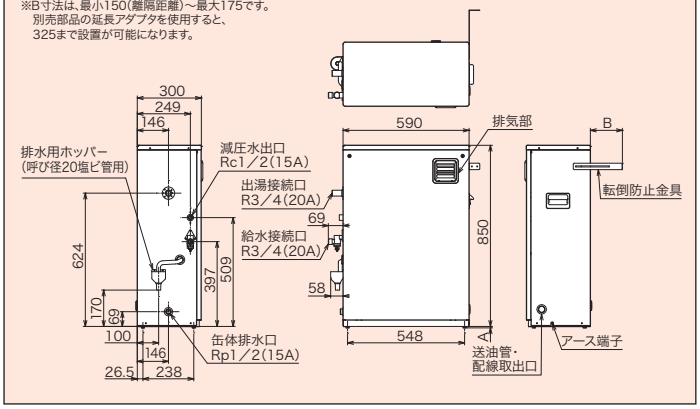

IB-4565SG

※A寸法は、最小6～最大20です。
※缶体排水口、送油管・配線取出口は左右両側にあります。
※転倒防止金具は左右側面後方(2ヶ所)と後面(左右2ヶ所)の4ヶ所に取付けできます。
※B寸法(側面取付け)は、最小150(離隔距離)～最大175です。
また、C寸法(後面取付け)も最小150(離隔距離)～最大175です。
どちらも別売部品の延長アダプタを使用すると、325まで設置が可能です。
※拡散排気筒(Rトップ)をはずすとØ106の排気筒を取付けることができます。
※屋内設置の場合、拡散排気筒の取付けはできません。

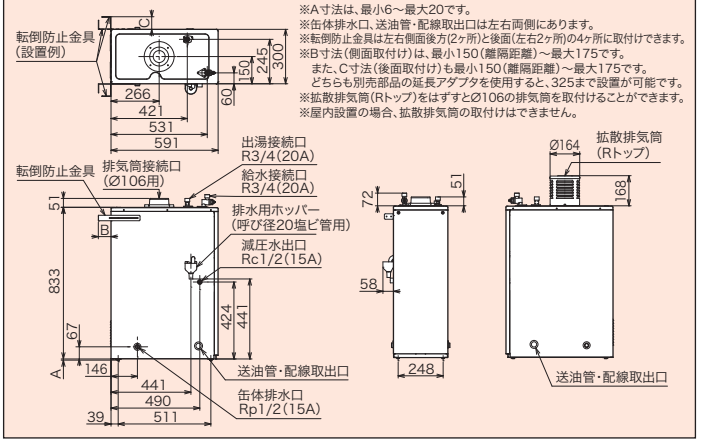

IB-4565E

※缶体排水口、送油管・配線取出口は左右両側にあります。
※転倒防止金具は左右側面後方(2ヶ所)と後面(左右2ヶ所)の4ヶ所に取付けできます。
※B寸法(側面取付け)は、最小10(離隔距離)～最大175です。
また、C寸法(後面取付け)も最小20(離隔距離)～最大175です。
どちらも別売部品の延長アダプタを使用すると、325まで設置が可能です。

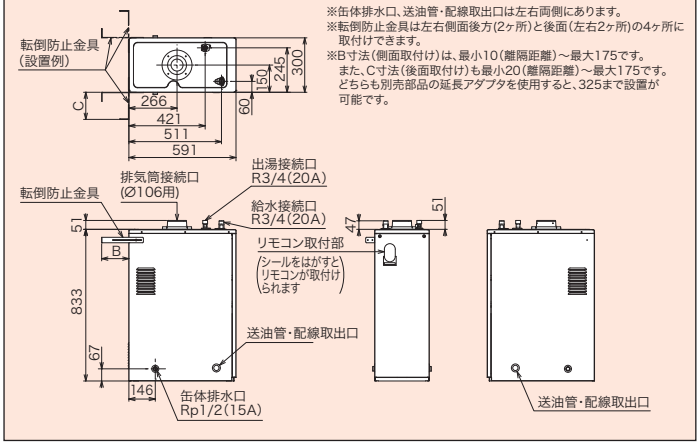

IB-4565FG

※缶体排水口、送油管・配線取出口は左右両側にあります。
※転倒防止金具は左右側面後方(2ヶ所)と後面(左右2ヶ所)の4ヶ所に取付けできます。
※B寸法(側面取付け)は、最小10(離隔距離)～最大175です。
また、C寸法(後面取付け)も最小20(離隔距離)～最大175です。
どちらも別売部品の延長アダプタを使用すると、325まで設置が可能です。

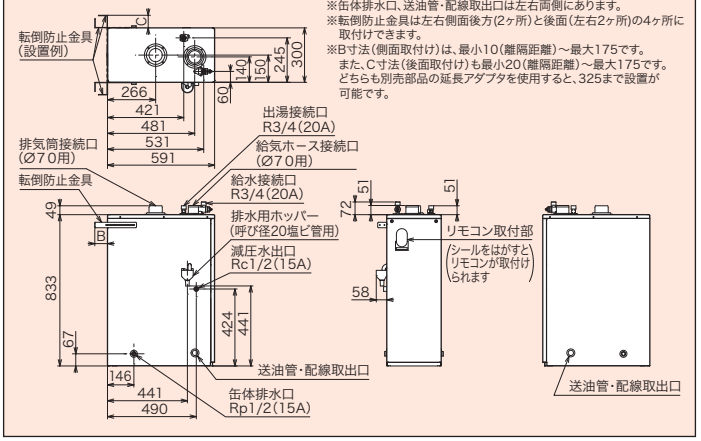

IBF-3865SG

※A寸法は、最小12～最大20です。
※転倒防止金具は左右側面後方(2ヶ所)に
取付けできます。
※B寸法は、最小150(離隔距離)～最大200です。
別売部品の延長アダプタを使用すると、
350まで設置が可能になります。

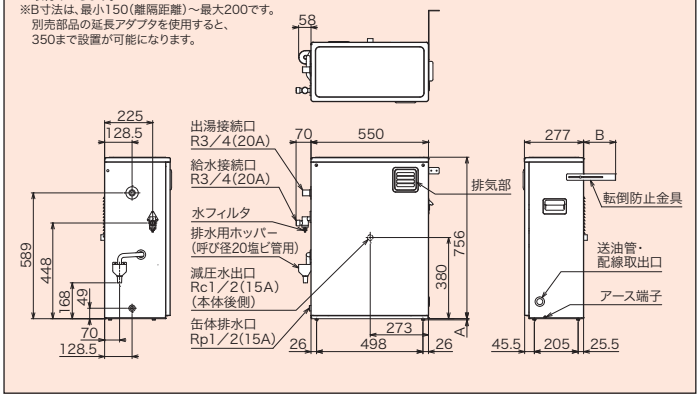

IB-3865SG

※A寸法は、最小6～最大20です。
※缶体排水口、送油管・配線取出用Ø35ノックアウト穴は両側にあります。
※転倒防止金具は左右側面後方(2ヶ所)と後面(左右2ヶ所)の4ヶ所に取付けできます。
※B寸法(側面取付け)は、最小150(離隔距離)～最大175です。
また、C寸法(後面取付け)も最小150(離隔距離)～最大175です。
どちらも別売部品の延長アダプタを使用すると、325まで設置が可能です。
※拡散排気筒(Rトップ)をはずすとØ106の排気筒を取付けることができます。
※屋内設置の場合、拡散排気筒は取付けできません。

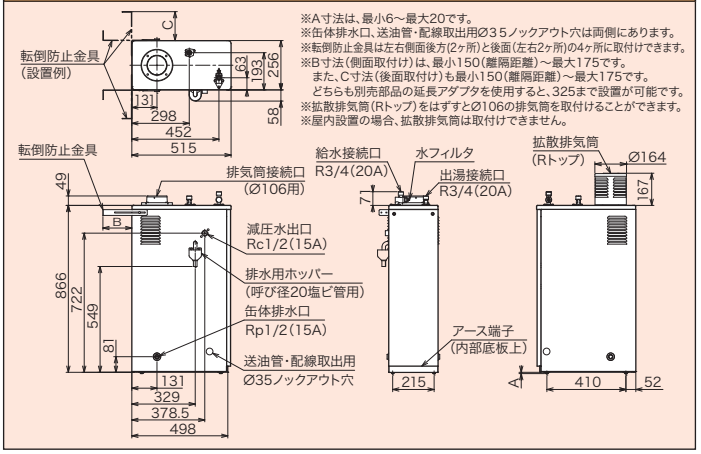

IB-3865E

※缶体排水口、送油管・配線取出用Ø35ノックアウト穴は両側にあります。
※転倒防止金具は左右側面後方(各2ヶ所)と後面(左右4ヶ所)の
8ヶ所に取付けできます。
※B寸法(側面取付け)は、最小10(離隔距離)～最大175です。
また、C寸法(後面取付け)は最小20(離隔距離)～最大175です。
どちらも別売部品の延長アダプタを使用すると、325まで
設置が可能です。

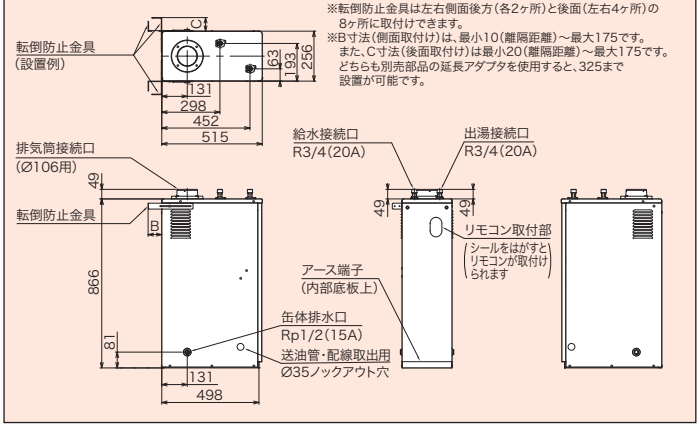

IB-3865EG

※缶体排水口、送油管・配線取出用Ø35ノックアウト穴は両側にあります。
※転倒防止金具は左右側面後方(各2ヶ所)と後面(左右4ヶ所)の8ヶ所に
取付けできます。
※B寸法(側面取付け)は、最小10(離隔距離)～最大175です。
また、C寸法(後面取付け)は最小20(離隔距離)～最大175です。
どちらも別売部品の延長アダプタを使用すると、325まで設置が可能です。

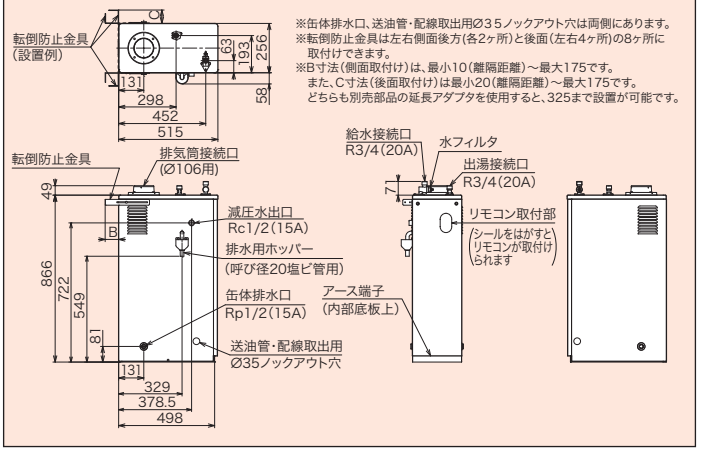

寸法図

ネジの呼称／R:オネジ(テーパ)　G:オネジ(ストレート)　Rc:メネジ(テーパ)　Rp:メネジ(ストレート)

IB-3865F

※缶体排水口、送油管・配線取出用Ø35ノックアウト穴は両側にあります。
※転倒防止金具は左右側面後方(各2ヶ所)と後面(左右4ヶ所)の8ヶ所に取付けできます。
※B寸法(側面取付け)は、最小10(離隔距離)～最大175です。
また、C寸法(後面取付け)は最小20(離隔距離)～最大175です。
どちらも別売部品の延長アダプタを使用すると、325まで設置が可能です。

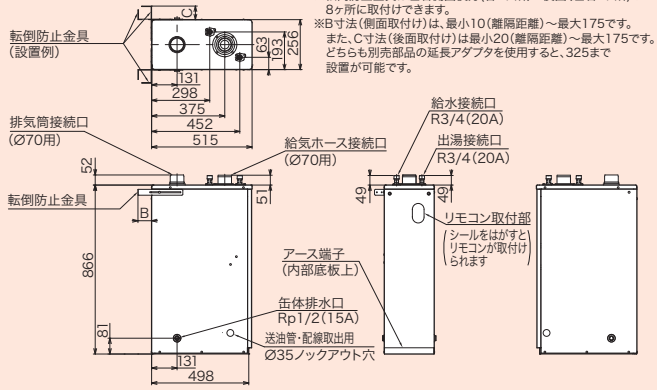

IB-3865FG

※缶体排水口、送油管・配線取出用Ø35ノックアウト穴は両側にあります。
※転倒防止金具は左右側面後方(各2ヶ所)と後面(左右4ヶ所)の8ヶ所に取付けできます。
※B寸法(側面取付け)は、最小10(離隔距離)～最大175です。
また、C寸法(後面取付け)は最小20(離隔距離)～最大175です。
どちらも別売部品の延長アダプタを使用すると、325まで設置が可能です。

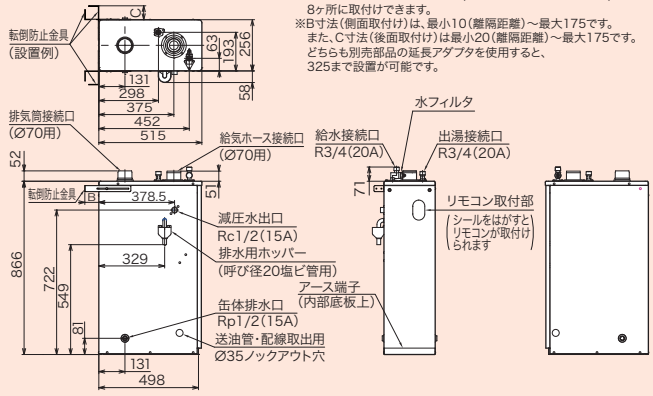

IB-4565S

※A寸法は、最小6～最大20です。
※缶体排水口、送油管・配線取出口は左右両側にあります。
※転倒防止金具は左右側面後方(2ヶ所)と後面(左右2ヶ所)の4ヶ所に取付けできます。
※B寸法(側面取付け)は、最小150(離隔距離)～最大175です。
また、C寸法(後面取付け)も最小150(離隔距離)～最大175です。
どちらも別売部品の延長アダプタを使用すると、325まで設置が可能です。
※拡散排気筒(Rトップ)をはずすとØ106の排気筒を取付けることができます。

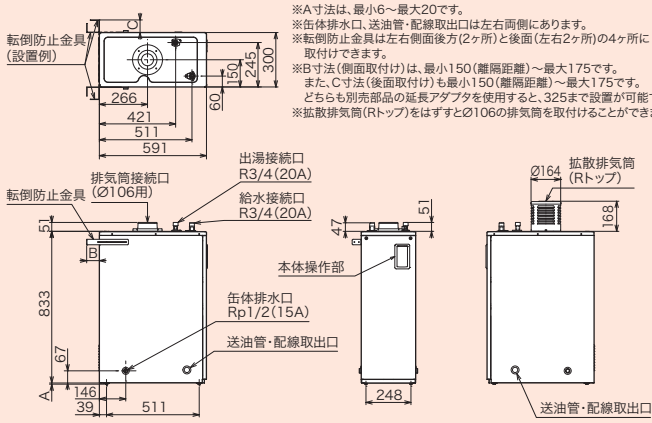

IB-3865S

※A寸法は、最少6～最大20です。
※缶体排水口、送油管・配線取出用Ø35ノックアウト穴は両側にあります。
※拡散排気筒(Rトップ)をはずすとØ106の排気筒を取付けることができます。
※屋内設置の場合、拡散排気筒は取付けできません。
※転倒防止金具は左右側面後方(2ヶ所)と後面(左右2ヶ所)の4ヶ所に取付けできます。
※B寸法(側面取付け)は、最小150(離隔距離)～最大175です。
また、C寸法(後面取付け)は最小150(離隔距離)～最大175です。
どちらも別売部品の延長アダプタを使用すると、325まで設置が可能です。

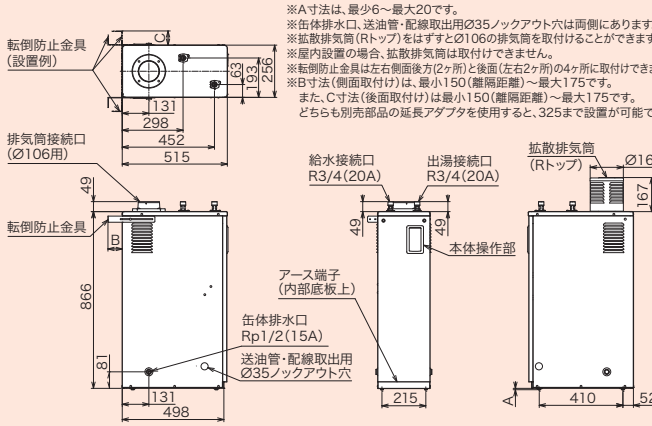

EPG-5903

●排水栓は配管の必要はありません。
●拡散排気筒(Kトップ)をはずすと、Ø100の専用排気筒を取付けることができます。
●屋内設置の場合、拡散排気筒の取付けはできません。
●※部接続口には、出荷時プラグが組付けてあります。

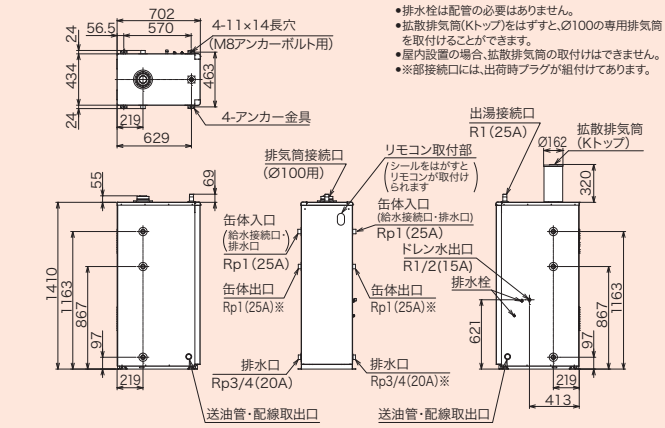

EPG-5903W

●排水栓は配管の必要はありません。
●拡散排気筒(Kトップ)をはずすと、Ø100の専用排気筒を取付けることができます。
●屋内設置の場合、拡散排気筒の取付けはできません。
●※部接続口には、出荷時プラグが組付けてあります。

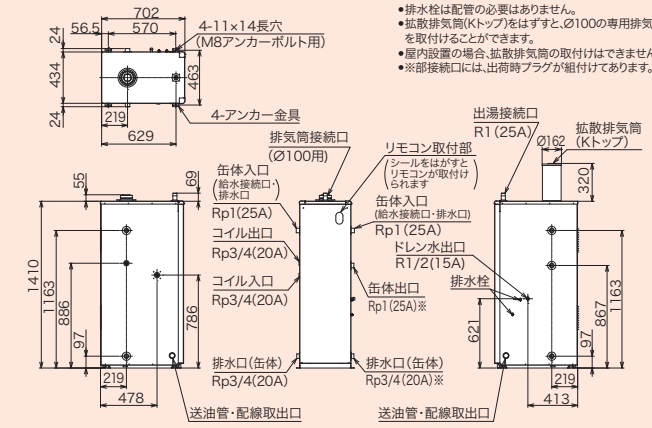

EPG-5903F

●排水栓は配管の必要はありません。
●※部接続口には、出荷時プラグが組付けてあります。

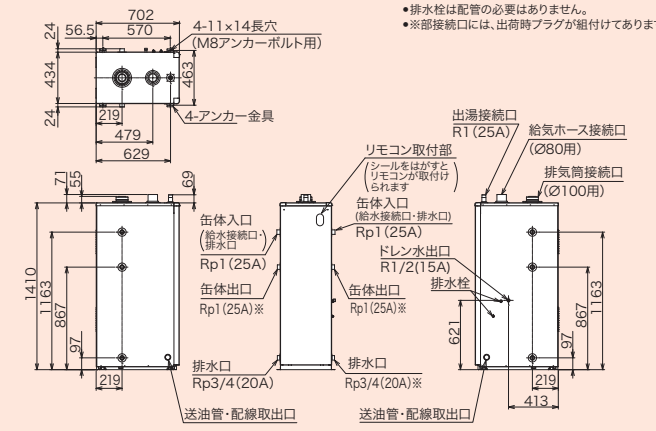

EPG-4403

●排水栓は配管の必要はありません。
●拡散排気筒(Kトップ)をはずすと、Ø100の専用排気筒を取付けることができます。
●屋内設置の場合、拡散排気筒の取付けはできません。
●※部接続口には、出荷時プラグが組付けてあります。

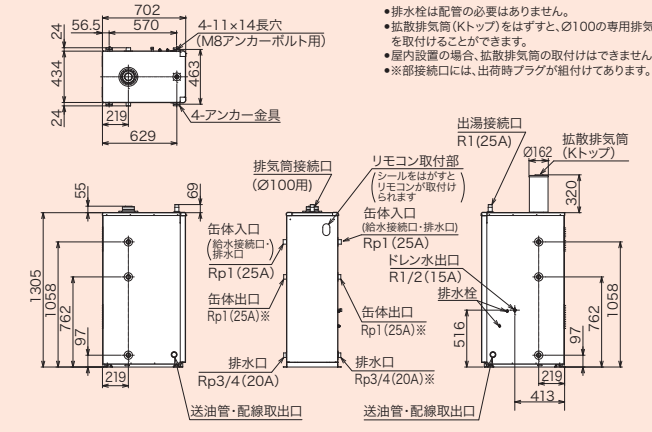

寸法図

ネジの呼称／R:オネジ(テーパ)　G:オネジ(ストレート)　Rc:メネジ(テーパ)　Rp:メネジ(ストレート)

EPG-4403W

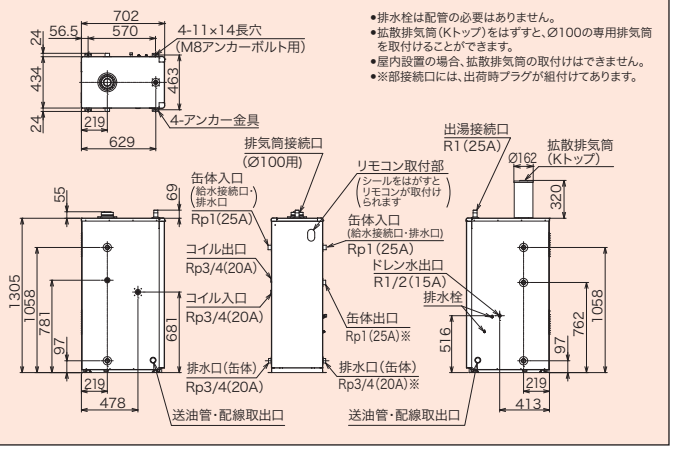

- 排水栓は配管の必要はありません。
- 拡散排気筒(Kトップ)をはずすと、Ø100の専用排気筒を取付けることができます。
- 屋内設置の場合、拡散排気筒の取付けはできません。
- ※部接続口には、出荷時プラグが組付けてあります。

EPG-4403F

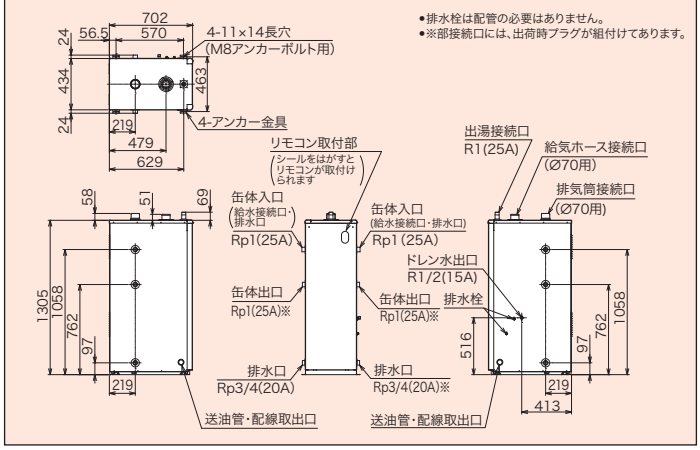

- 排水栓は配管の必要はありません。
- ※部接続口には、出荷時プラグが組付けてあります。

EPG-4403WF

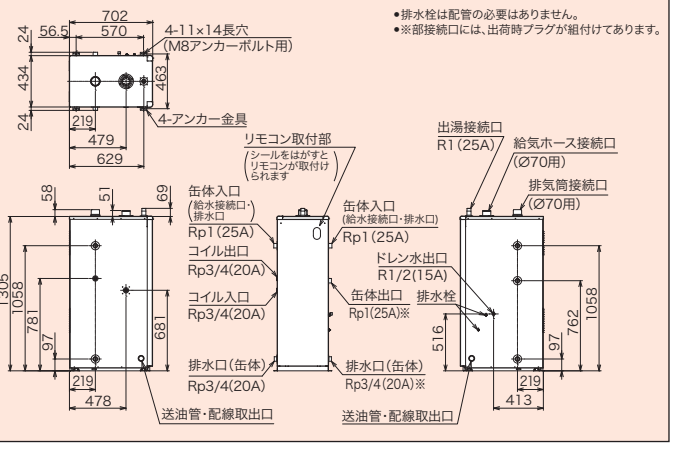

- 排水栓は配管の必要はありません。
- ※部接続口には、出荷時プラグが組付けてあります。

PG-5304

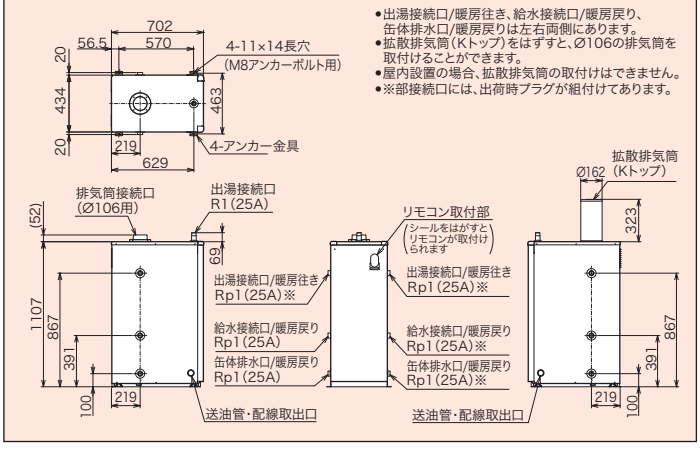

- 出湯接続口/暖房往き、給水接続口/暖房戻り、缶体排水口/暖房戻りは左右両側にあります。
- 拡散排気筒(Kトップ)をはずすと、Ø106の排気筒を取付けることができます。
- 屋内設置の場合、拡散排気筒の取付けはできません。
- ※部接続口には、出荷時プラグが組付けてあります。

PG-5304W

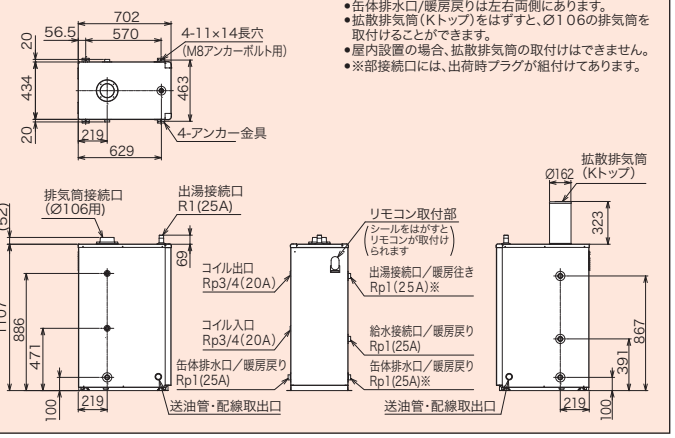

- 缶体排水口/暖房戻りは左右両側にあります。
- 拡散排気筒(Kトップ)をはずすと、Ø106の排気筒を取付けることができます。
- 屋内設置の場合、拡散排気筒の取付けはできません。
- ※部接続口には、出荷時プラグが組付けてあります。

PG-5304F

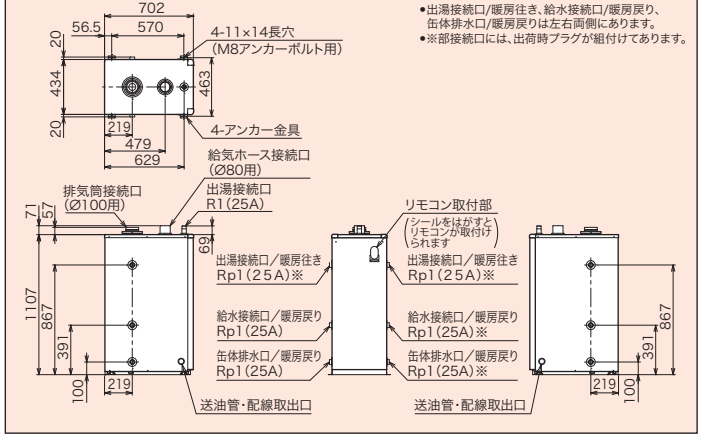

- 出湯接続口/暖房往き、給水接続口/暖房戻り、缶体排水口/暖房戻りは左右両側にあります。
- ※部接続口には、出荷時プラグが組付けてあります。

PG-4004

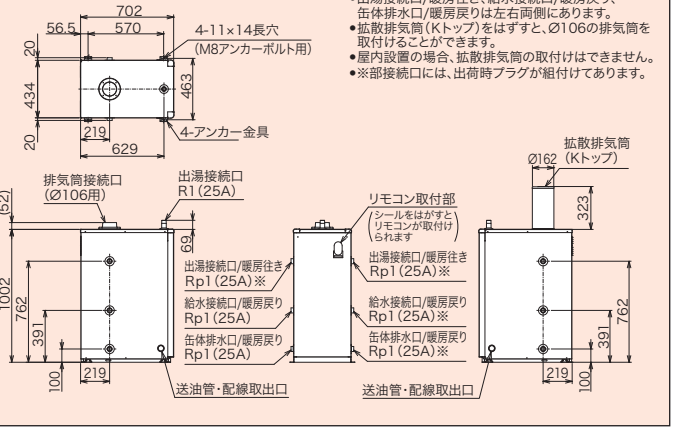

- 出湯接続口/暖房往き、給水接続口/暖房戻り、缶体排水口/暖房戻りは左右両側にあります。
- 拡散排気筒(Kトップ)をはずすと、Ø106の排気筒を取付けることができます。
- 屋内設置の場合、拡散排気筒の取付けはできません。
- ※部接続口には、出荷時プラグが組付けてあります。

PG-4004W

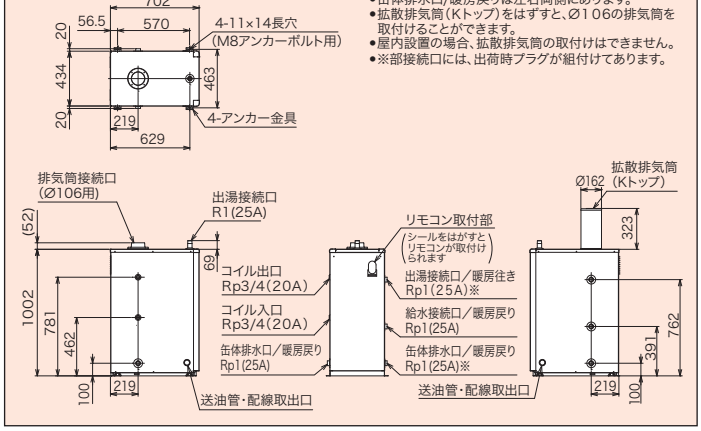

- 缶体排水口/暖房戻りは左右両側にあります。
- 拡散排気筒(Kトップ)をはずすと、Ø106の排気筒を取付けることができます。
- 屋内設置の場合、拡散排気筒の取付けはできません。
- ※部接続口には、出荷時プラグが組付けてあります。

寸法図

ネジの呼称／R:オネジ(テーパ)　G:オネジ(ストレート)　Rc:メネジ(テーパ)　Rp:メネジ(ストレート)

PG-4004F

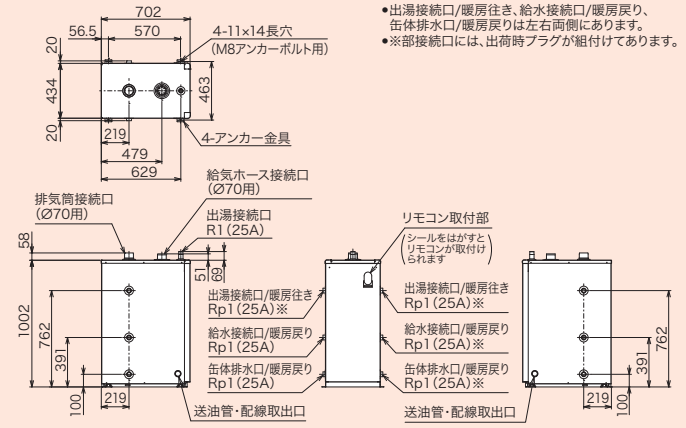

PG-4004WF

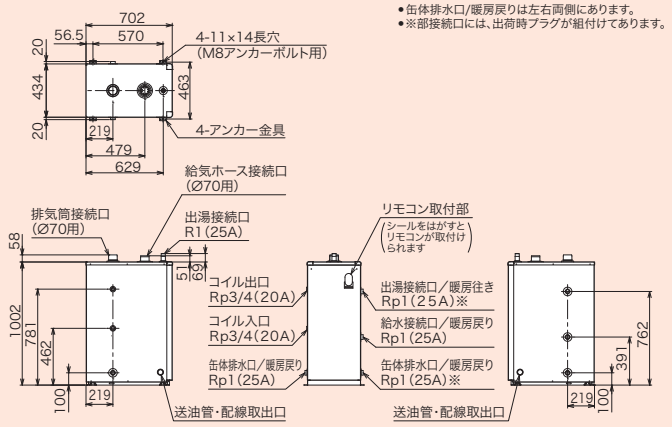

PG-7004

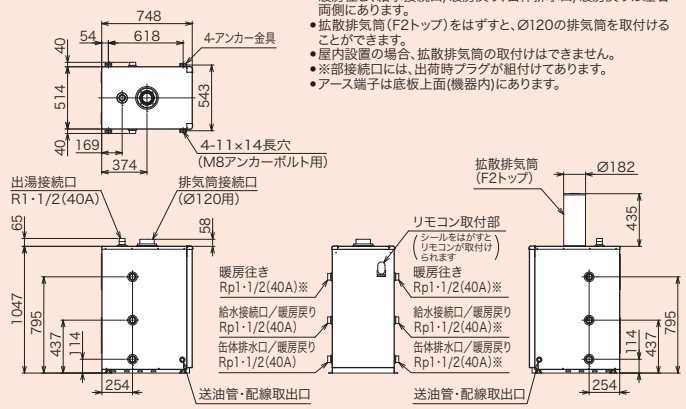

HG-4010S

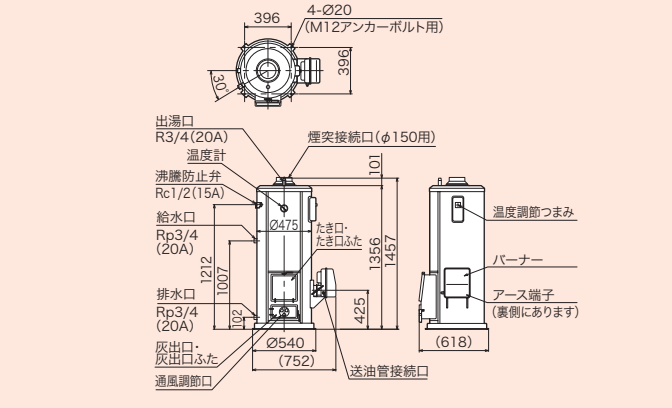

LHG-4010S

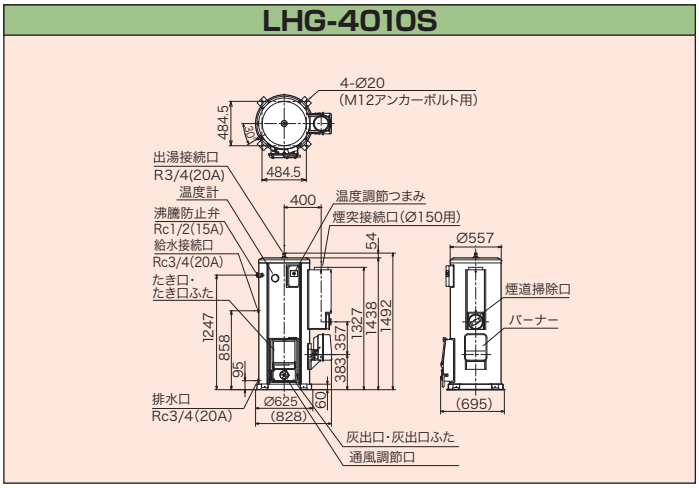

CK−140PS

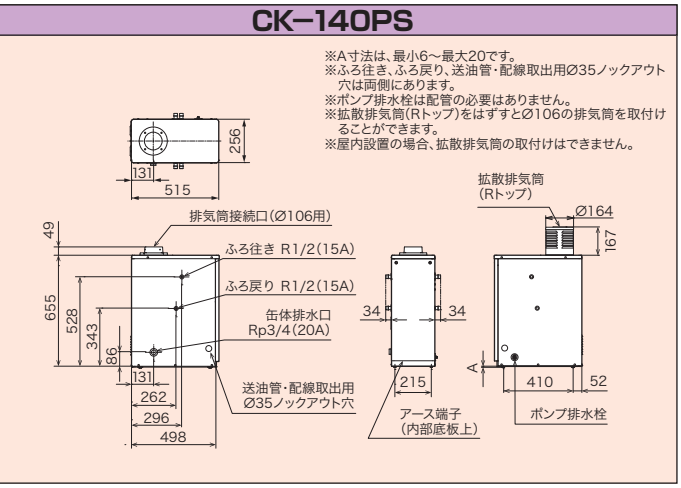

JPK-N6

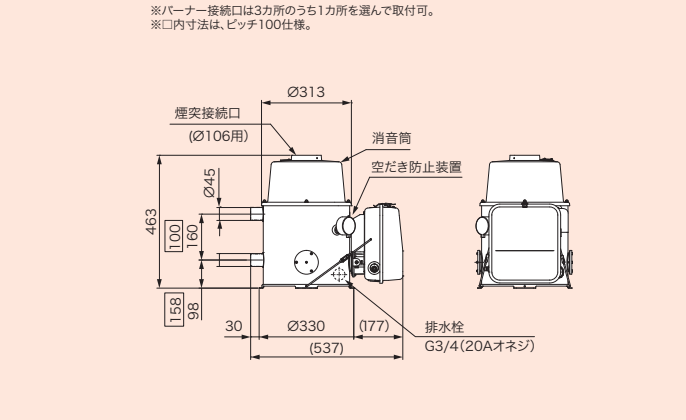

CK-136S

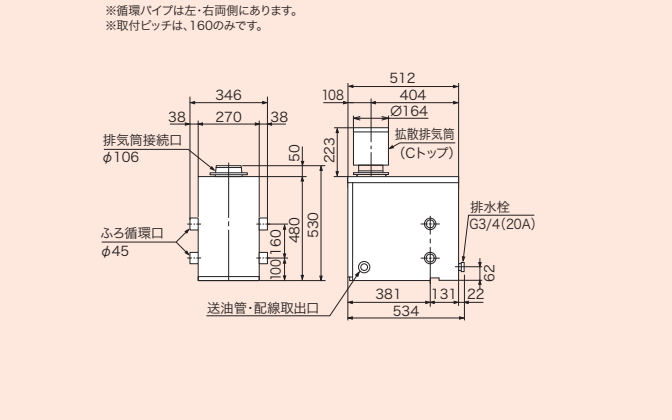

寸法図

ネジの呼称／R:オネジ(テーパ)　G:オネジ(ストレート)　Rc:メネジ(テーパ)　Rp:メネジ(ストレート)

CHS-6

※バーナー取付け左右可能。(左・右キャップ付)
焚口開口寸法／幅220×高140(mm)

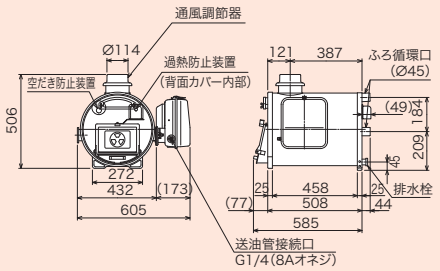

CH₂S-6

※バーナー取付け左・右可能。(左・右キャップ付)
焚口開口寸法／幅220×高140(mm)

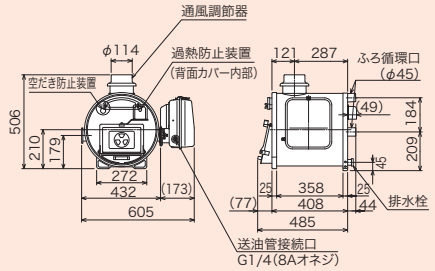

EDBF-2412RG/EDBF-1912RG

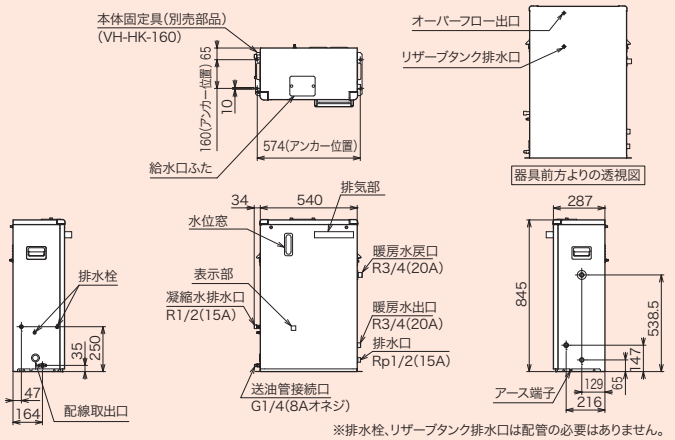

※排水栓、リザーブタンク排水口は配管の必要はありません。

EDBF-1512RG

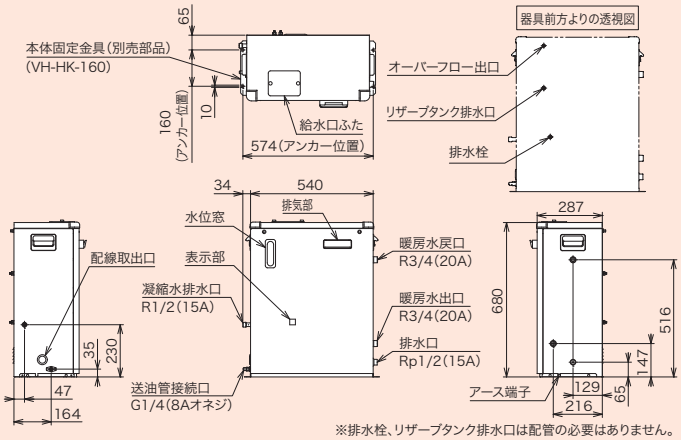

※排水栓、リザーブタンク排水口は配管の必要はありません。

EDB-2412RGF/EDB-1912RGF

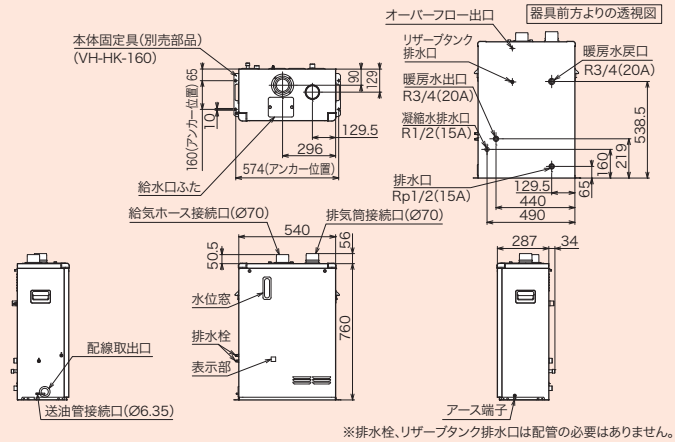

※排水栓、リザーブタンク排水口は配管の必要はありません。

EDB-1512RGF

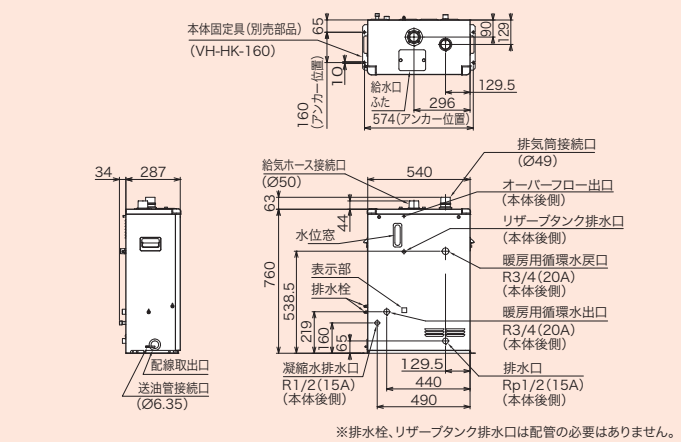

※排水栓、リザーブタンク排水口は配管の必要はありません。

EDB-1212RGF

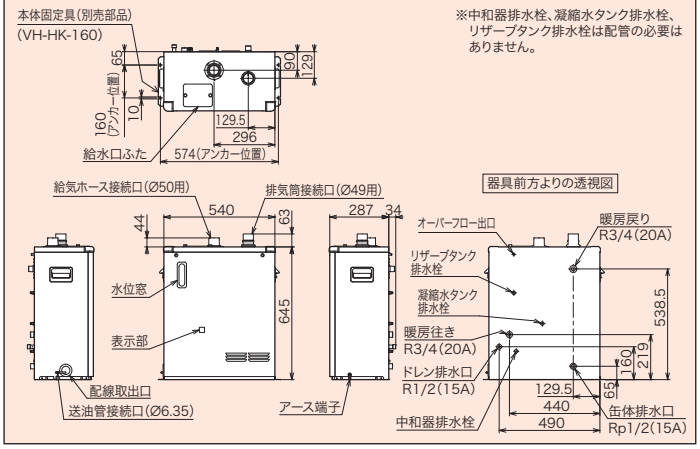

DBF-1510RG/DBF-910RG

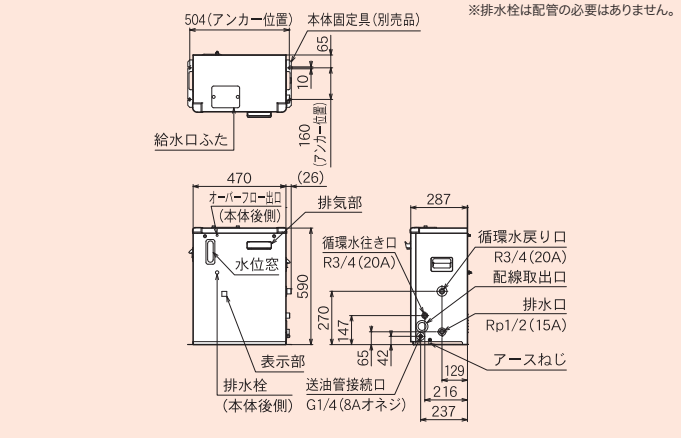

寸法図

ネジの呼称／R:オネジ(テーパ)　G:オネジ(ストレート)　Rc:メネジ(テーパ)　Rp:メネジ(ストレート)

DB-1811RGF

※リザーブタンク排水栓は配管の必要はありません。

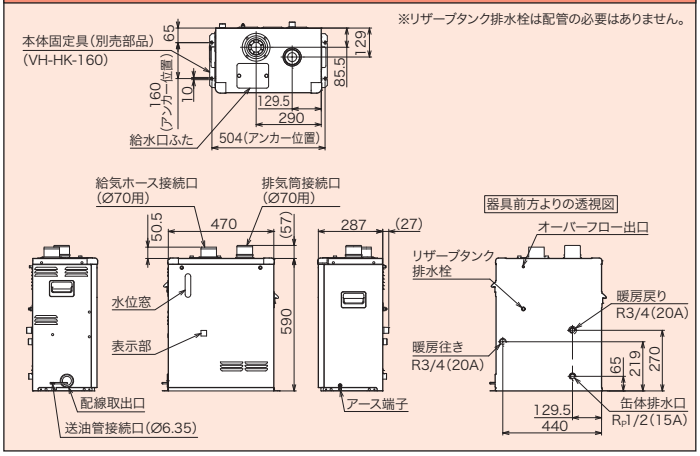

DB-1510RGF/DB-910RGF

※排水栓は配管の必要はありません。

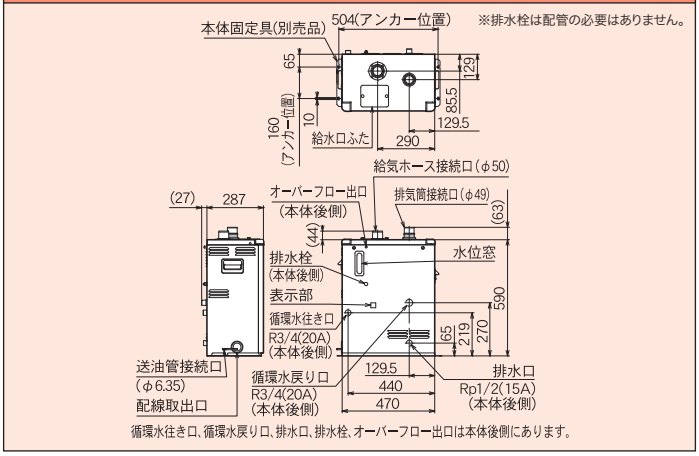

DB-4004

- 暖房往き、暖房戻り、缶体排水口は左右両側にあります。
- 拡散排気筒(Kトップ)をはずすと、Ø106の排気筒を取付けることができます。
- 屋内設置の場合、拡散排気筒の取付けはできません。
- アース端子は底板上面(機器内)にあります。
- ※部接続口には、出荷時プラグが組付けてあります。

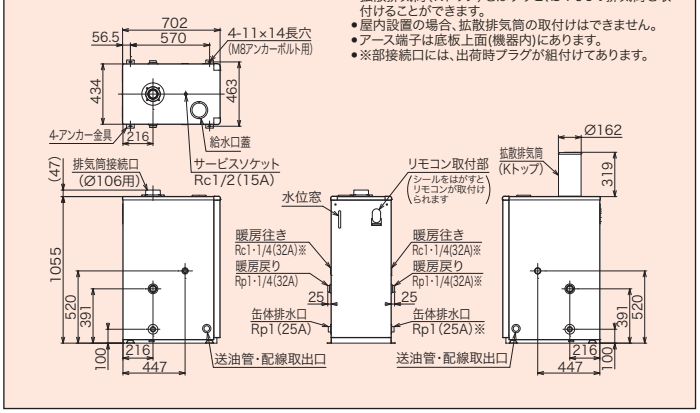

DB-4004F

- 暖房往き、暖房戻り、缶体排水口は左右両側にあります。
- アース端子は底板上面(機器内)にあります。
- ※部接続口には、出荷時プラグが組付けてあります。

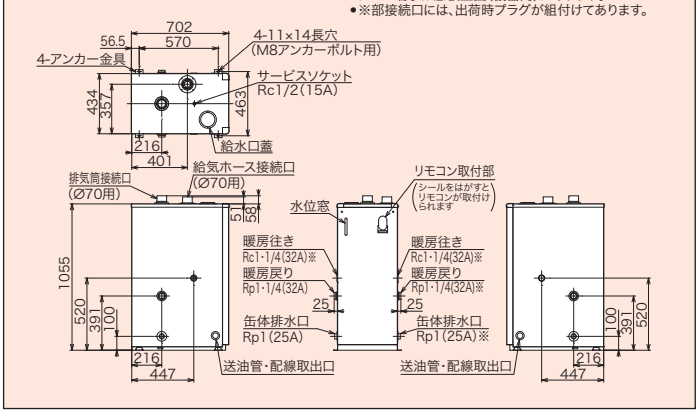

DBT-1811RGF

※暖房往き、暖房戻り、缶体排水口、送油管・配線取出口は左右両側にあります。
※リザーブタンク排水栓は配管の必要はありません。

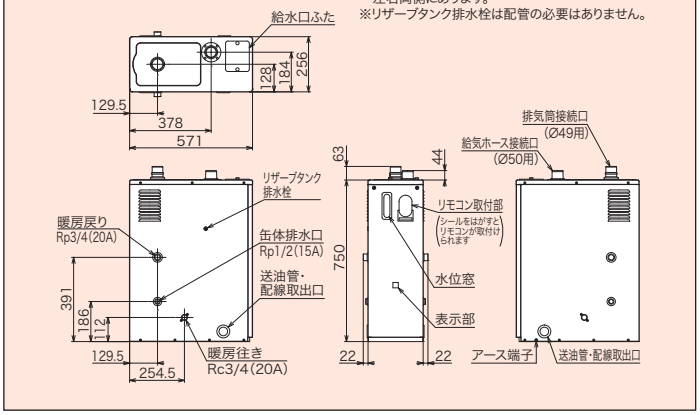

EDBF-673Y

※中和器排水栓は配管の必要はありません。

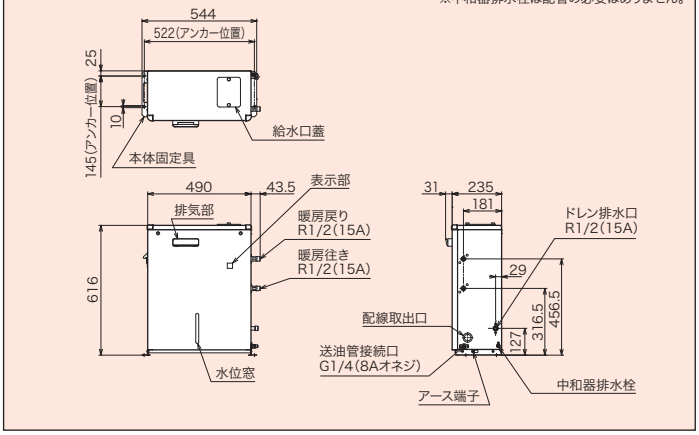

EDBF-673

※中和器排水栓は配管の必要はありません。

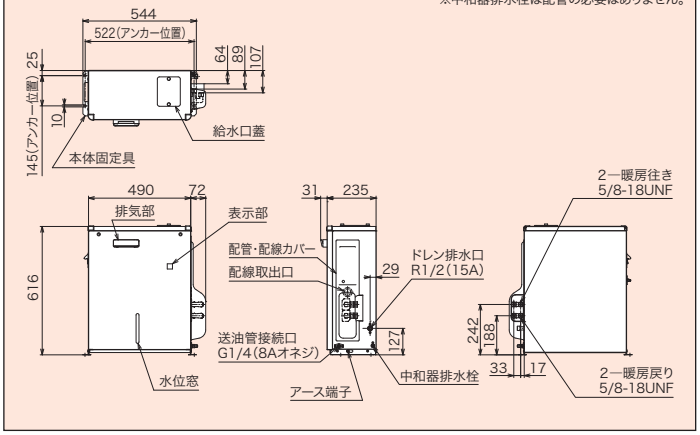

DBF-673Y

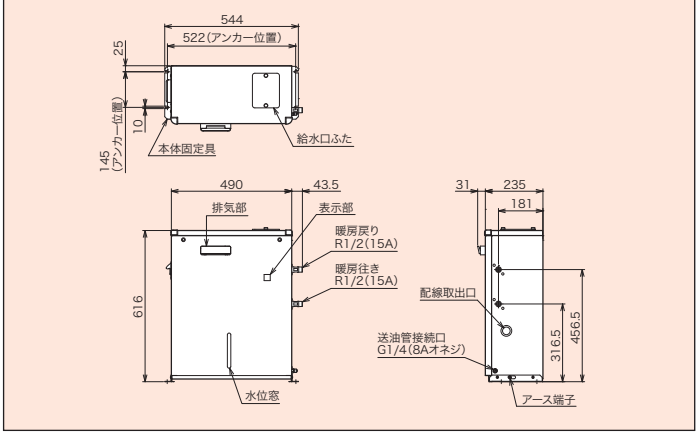

寸法図

ネジの呼称／R:オネジ(テーパ)　G:オネジ(ストレート)　Rc:メネジ(テーパ)　Rp:メネジ(ストレート)

DBF-673

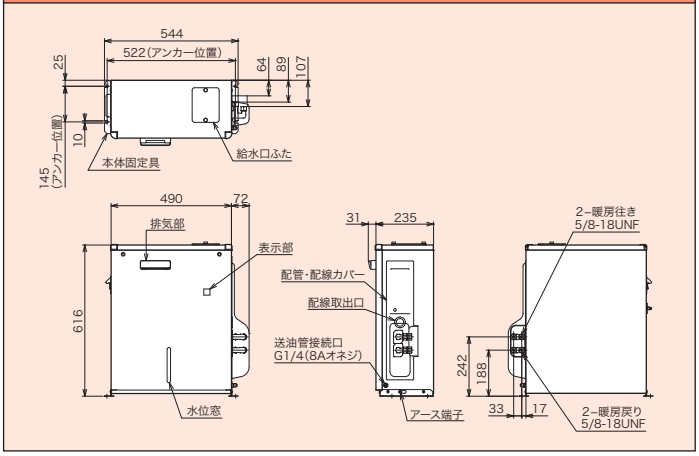

DBF-903

※リザーブタンク排水栓は配管の必要はありません。

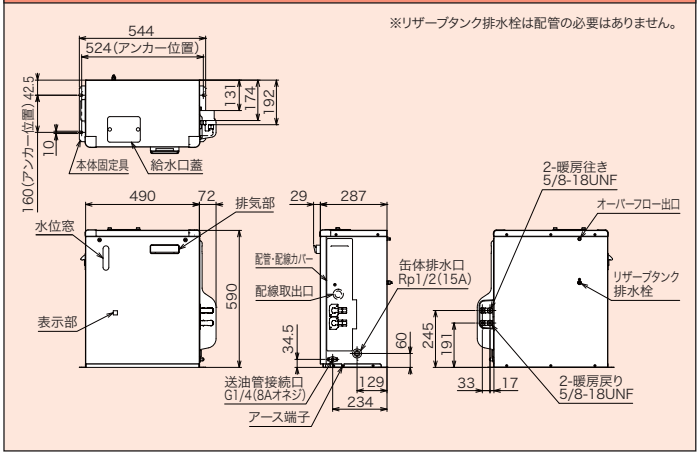

BDU-302

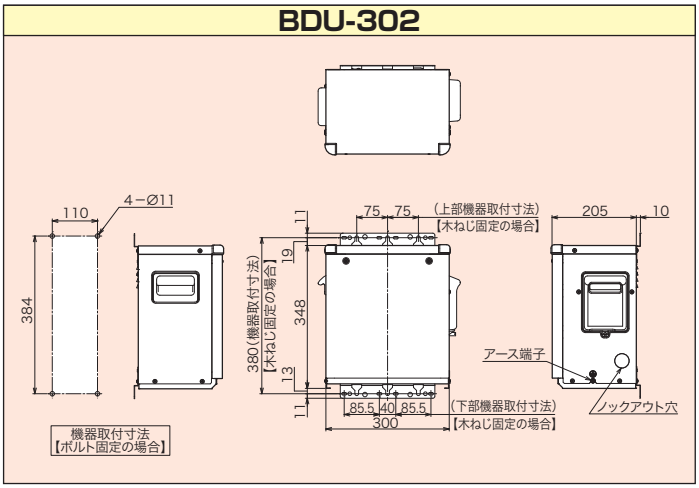

CMR-3101PM

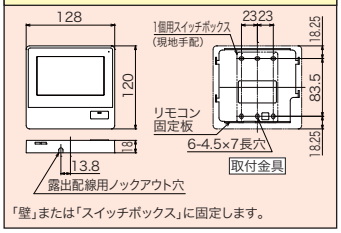

「壁」または「スイッチボックス」に固定します。

CMR-3013P

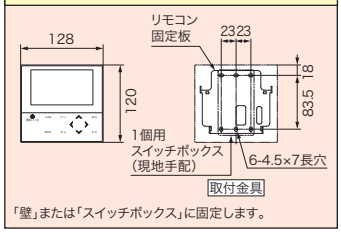

「壁」または「スイッチボックス」に固定します。

CMR-2535P,2522P,2518P,2500SV,2501SV,2530P 2529V,2700V,2706V,2707V,2710V,2714V,2715V,2716V,2717V

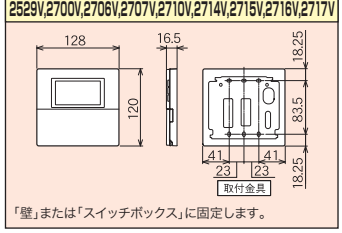

「壁」または「スイッチボックス」に固定します。

CMR-2900,2901,2903,2904,2907,2910,2911,2912,2914

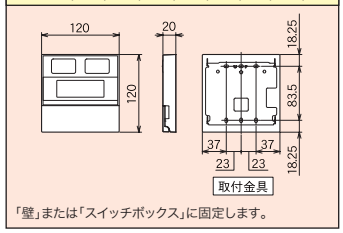

「壁」または「スイッチボックス」に固定します。

CMR-2611,2614

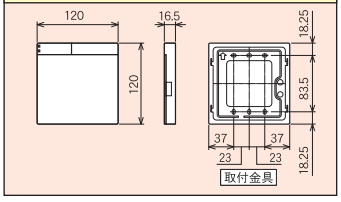

CMR-2800,2801S,2802,2803(S),2808

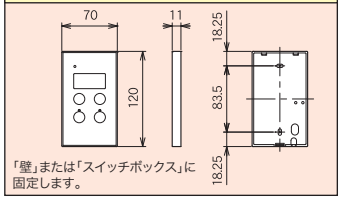

「壁」または「スイッチボックス」に固定します。

CMR-3010P

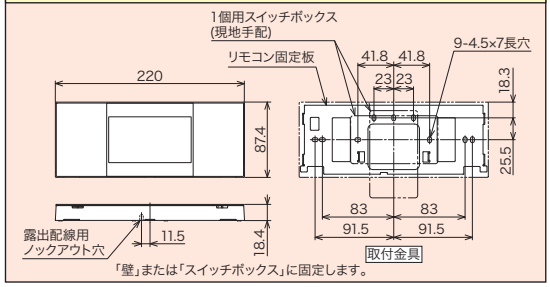

「壁」または「スイッチボックス」に固定します。

YST-2535P,2531P,2530P,2522P,2518P 2700V,2706V,2710V,2714V,2715V,2716V,2717V

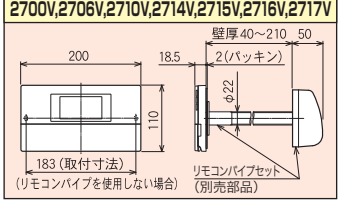

YST-2900,2901,2903,2906,2910,2911

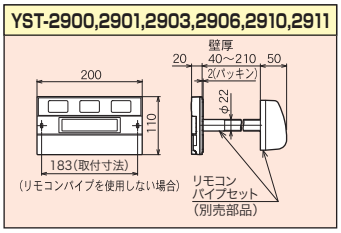

YST-3101P

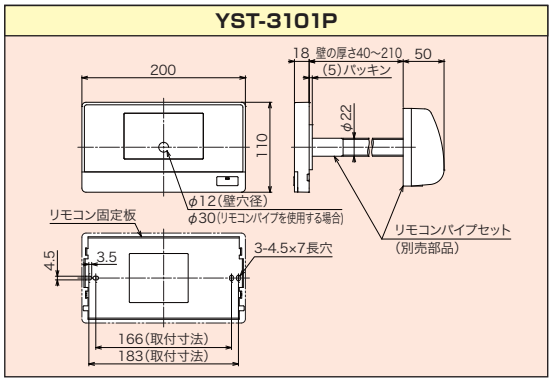

YST-3010P,3013P

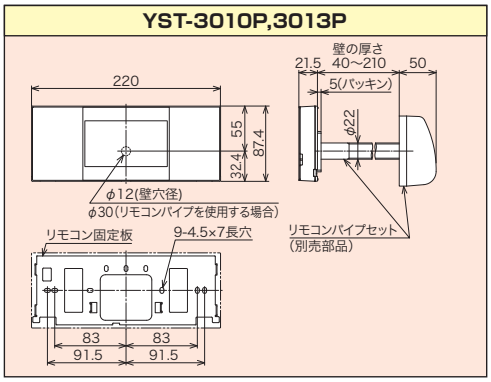

仕様表

■エコフィール

仕様 / 機種	給湯出力 (kW[kcal/h])	追焚出力 (kW[kcal/h])	缶容量 (L) 給湯	給湯量 (50℃Cup) (L/h)	燃料消費量 (kW[L/h]) 給湯	ノズル	最高使用圧力 (MPa[kgf/cm²])	消費電力(W)(50Hz/60Hz) 給湯使用 点火時	給湯使用 燃焼時	給湯・ふろ同時使用 点火時	給湯・ふろ同時使用 燃焼時	◆待機時	排気筒接続径mm (給排気筒径[mm])	質量 (kg)	区分名 (省エネ法)	エネルギー消費効率 (%)	連続給湯効率 (%)	缶体材質
EHKF-4766DSX	46.5[40,000]	15 [12,900]	1.7	800	48.9[4.75]	1.45G リターンノズル	1.0[10]	110/105	90/90	170/165	155/150	2.3	——	40	A	95.0	95.0	主:銅製 補助:ステンレス製
EHKF-4766DA								110/105	90/90	170/165	155/150	2.3	——	40				
EHKF-3966DX	39.0[33,500]			670	41.1[3.99]			80/70	75/70	145/140	150/145	2.3	——	40				
EHKF-3966DA								80/70	75/70	145/140	150/145	2.3	——	40				
EHK-4766DXE	46.5[40,000]			800	48.9[4.75]			115/110	95/90	185/175	160/155	2.3	100	44				
EHK-4766DXF								125/120	105/95	190/185	170/165	2.3	70(100)	43				
EHK-4766DAF								125/120	105/95	190/185	170/165	2.3	70(100)	43				
EHKF-4766DKX			1.3					125/120	105/95	190/185	160/155	2.3	——	37				
EHK-4766DKXF			1.5					140/135	110/105	200/190	170/165	2.3	70(100)	36				
EHK-4766DKF								140/135	110/105	200/190	170/165	2.3	70(100)	36				
EHIF-4766DSN		——	1.7					110/105	90/90	——		2.0	——	36				
EHIF-3966DSN	39.0[33,500]			670	41.1[3.99]			105/100	75/70			2.0	——	36				
EHI-4766DSN	46.5[40,000]			800	48.9[4.75]			115/115	95/90			2.0	100	39				
EHI-4766DF								125/120	105/95			2.0	70(100)	39				
EHI-3966DF	39.0[33,500]			670	41.1[3.99]			110/105	80/75			2.0	70(100)	39				
EHI-4766DKF	46.5[40,000]		1.5	800	48.9[4.75]			140/135	110/105			2.0	70(100)	33				
EHIF-4765DSW			1.7					115/110	95/90			2.3	——	42				
EHKF-4567SXGH	45.3[39,000]	15.3 [13,200]	15.2	780	47.7[4.64]	1.2G	0.2[2.0]	110/105	85/80	173/170	143/140	2.3	——	45	——			ステンレス製
EHK-4567SXGH								110/105	85/80	173/170	143/140	2.3	100	44				
EHKF-4567SAGH								110/105	85/80	173/170	143/140	2.3	——	45				
EHK-4567SAGH								110/105	85/80	173/170	143/140	2.3	100	44				
EHIF-4567SGH		——	17.0					110/105	80/75	——		1.8	——	41				
EHI-4567SGH								110/105	85/80			1.8	100	39				
EHKF-4567SAG	45.3[39,000]	15.3 [13,200]	15.2	780	47.7[4.64]	1.2G	0.1[1.0]	110/105	85/80	173/170	143/140	2.3	——	44	B	95.0		
EHK-4567SAG								110/105	85/80	173/170	143/140	2.3	100	43				
EHKF-3867SAG	37.8[32,500]		13.0	650	39.8[3.87]	1.1G		100/100	75/75	160/160	135/135	2.3	——	37				
EHK-3867SAG								100/100	75/75	165/165	140/140	2.3	100	33				
EHK-3867F								100/100	80/75	165/165	140/140	2.3	70(100)	32				
EHIF-4567SG	45.3[39,000]	——	17.0	780	47.7[4.64]	1.2G		110/105	80/75	——		1.8	——	40				
EHI-4567SG								110/105	85/80			1.8	100	38				
EHI-4567S								−/105	−/80			1.8	100	37				
EHIF-3867SG	37.8[32,500]		14.5	650	39.8[3.87]	1.1G		100/100	75/75			1.8	——	33				
EHI-3867SG								100/100	75/75			1.8	100	29				
EHI-3867S								−/100	−/75			1.8	100	28				
EHI-3867F								100/100	80/75			1.8	70(100)	28				

■水道直圧式

仕様 / 機種	給湯出力 (kW[kcal/h])	追焚出力 (kW[kcal/h])	缶容量 (L) 給湯	給湯量 (50℃Cup) (L/h)	燃料消費量 (kW[L/h]) 給湯	ノズル	最高使用圧力 (MPa[kgf/cm²])	消費電力(W)(50Hz/60Hz) 給湯使用 点火時	給湯使用 燃焼時	給湯・ふろ同時使用 点火時	給湯・ふろ同時使用 燃焼時	◆待機時	排気筒接続径mm (給排気筒径[mm])	質量 (kg)	区分名 (省エネ法)	エネルギー消費効率 (%)	連続給湯効率 (%)	缶体材質
KIBF-4765DSX	46.5[40,000]	15 [12,900]	1.0	800	54.0[5.25]	1.45G リターンノズル	1.0[10]	110/105	105/95	210/230	185/215	2.4	——	40	A	86.5	86.5	銅製
KIBF-4764DSA								110/105	105/95	210/230	185/215	2.4	——	40				
KIBF-4764DA								110/105	105/95	210/230	185/215	2.4	——	40				
KIBF-3964DSA	39.0[33,500]			670	44.8[4.35]			110/105	90/85	195/220	175/200	2.4	——	40		87.0	87.0	
KIBF-3964DA								110/105	90/85	195/220	175/200	2.4	——	40				
KIB-4764DSA	46.5[40,000]			800	54.0[5.25]			120/115	105/100	210/235	190/220	2.4	106	41		86.5	86.5	
KIB-4764DAE								120/115	105/100	210/235	190/220	2.4	106	42				
KIB-4764DAF								120/115	105/100	210/235	190/220	2.4	70(100)	42				
KIBF-4764DKA					54.5[5.30]			125/120	120/115	230/250	210/230	2.4	——	34		86.0	86.0	
KIB-4764DKAF								140/135	125/115	225/245	205/225	2.4	70(100)	34				
KIBF-4764DS					54.0[5.25]			110/105	105/95	210/230	185/215	2.3	——	40		86.5	86.5	
KIB-4764DF								120/115	105/100	210/235	190/220	2.3	70(100)	42				
KIBF-3964D	39.0[33,500]			670	44.8[4.35]			110/105	90/85	195/220	175/200	2.3	——	40		87.0	87.0	
KIB-3964DE								110/110	95/90	200/225	175/200	2.3	106	42				
KIB-3964DF								110/110	95/90	200/225	175/200	2.3	70(100)	42				
KIB-4764DKF	46.5[40,000]			800	54.5[5.30]			140/135	125/115	225/245	205/225	2.3	70(100)	33		86.0	86.0	
KIB-3964DKF	39.0[33,500]			670	44.8[4.35]			130/120	95/90	220/240	180/205	2.3	70(100)	33				
IBF-4765DSN	46.5[40,000]	——		800	54.0[5.25]			110/105	95/90	——		2.0	——	31		86.5	86.5	
IBF-4764D								110/105	95/90			2.0	——	31				
IBF-3964DS	39.0[33,500]			670	44.8[4.35]			99/94	83/78			2.0	——	31		87.0	87.0	
IBF-3964D								99/94	83/78			2.0	——	31				
IB-4764DS	46.5[40,000]			800	54.0[5.25]			100/100	95/95			2.0	106	32		86.5	86.5	
IB-4764DE								100/100	95/95			2.0	106	32				
IB-4764DF								110/103	105/98			2.0	70(100)	33				
IB-3964DE	39.0[33,500]			670	44.8[4.35]			115/110	95/90			2.0	106	33		87.0	87.0	
IB-3964DF								115/110	95/90			2.0	70(100)	33				
IBF-4764DK	46.5[40,000]			800	54.5[5.30]			135/130	115/110			2.0	——	30		86.0	86.0	
IB-4764DKF								140/135	120/115			2.0	70(100)	29				
IB-3964DKF	39.0[33,500]			670	44.8[4.35]			130/120	95/90			2.0	70(100)	29				

◆リモコンON／OFF時の平均値（リモコン個数は、[給湯+強制追いだき]が2個、[給湯・暖房専用]が1個）

仕様表

■減圧式 高圧力型

仕様／機種	給湯出力 (kW[kcal/h])	追焚出力 (kW[kcal/h])	缶容量 (L) 給湯	給湯量 (50℃up) (L/h)	燃料消費量 (kW[L/h]) 給湯	ノズル	最高使用圧力 (MPa[kgf/cm²])	消費電力(W)(50Hz/60Hz) 給湯使用 点火時	給湯使用 燃焼時	給湯・ふろ同時使用 点火時	給湯・ふろ同時使用 燃焼時	◆待機時	排気筒接続径mm (給排気筒径[mm])	質量 (kg)	区分名 (省エネ法)	エネルギー消費効率 (%)	連続給湯効率 (%)	缶体材質
KIBF-4565SAGH	45.3[39,000]	14 [12,000]	14.5	780	51.4[5.00]	1.35G	0.2[2.0]	120/115	92/88	182/180	155/150	2.3	——	39	—		87.5	ステンレス製
KIB-4565SAGH								115/110	87/83	177/175	150/145	2.3	106	37				
IBF-4565SGH		——	15.9					120/115	92/88	—		1.7	——	34				
IB-4565SGH								115/110	87/83			1.7	106	33				

■減圧式 標準圧力型

仕様／機種	給湯出力 (kW[kcal/h])	追焚出力 (kW[kcal/h])	缶容量 (L) 給湯	給湯量 (50℃up) (L/h)	燃料消費量 (kW[L/h]) 給湯	ノズル	最高使用圧力 (MPa[kgf/cm²])	消費電力(W)(50Hz/60Hz) 給湯使用 点火時	給湯使用 燃焼時	給湯・ふろ同時使用 点火時	給湯・ふろ同時使用 燃焼時	◆待機時	排気筒接続径mm (給排気筒径[mm])	質量 (kg)	区分名 (省エネ法)	エネルギー消費効率 (%)	連続給湯効率 (%)	缶体材質
KIBF-4565MA	45.3[39,000]	14 [12,000]	14.5	780	51.4[5.00]	1.35G	0.1[1.0]	180/175	155/150	240/235	215/210	3.0	——	42	B	87.5	87.5	ステンレス製
KIB-4565AJS								115/110	87/83	380/415	350/390	3.0	106	46				
KIBF-4565SAG								120/115	92/88	182/180	155/150	2.3	——	38				
KIB-4565SAG								115/110	87/83	177/175	150/145	2.3	106	36				
KIBF-3865SAG	37.8[32,500]		10.3	650	43.2[4.20]	1.2G		95/95	70/70	155/155	130/130	2.3	——	33				
KIBF-3865AG								95/95	70/70	155/155	130/130	2.3	——	33				
KIB-3865SAG								100/100	75/75	155/155	135/135	2.3	106	30				
KIB-3865FAG								110/105	80/80	165/165	140/140	2.3	70(100)	31				
KIBF-4565SG	45.3[39,000]		14.5	780	51.4[5.00]	1.35G		120/115	92/88	182/180	155/150	2.3	——	37				
KIB-4565SG								115/110	87/83	177/175	150/145	2.3	106	35				
KIB-4565E								115/110	87/83	177/175	150/145	2.3	106	37				
KIB-4565FG								115/110	87/83	177/175	150/145	2.3	70(100)	38				
KIB-4565SGL								115/110	87/83	177/175	150/145	2.3	106	35				
KIBF-3865SG	37.8[32,500]		10.3	650	43.2[4.20]	1.2G		95/95	70/70	155/155	130/130	2.3	106	32				
KIB-3865SG								100/100	75/75	155/155	135/135	2.3	106	29				
KIB-3865E								105/100	75/75	160/155	135/135	2.3	106	30				
KIB-3865EG								105/100	75/75	160/155	135/135	2.3	106	31				
KIB-3865F								110/105	80/80	165/165	140/140	2.3	70(100)	30				
KIB-3865FG								110/105	80/80	165/165	140/140	2.3	70(100)	31				
IBF-4565SG	45.3[39,000]	——	15.9	780	51.4[5.00]	1.35G		120/115	92/88	—		1.7	——	33				
IB-4565SG								115/110	87/83			1.7	106	32				
IB-4565E								115/110	87/83			1.7	106	33				
IB-4565FG								115/110	87/83			1.7	70(100)	34				
IB-4565S								−/110	−/83			1.7	106	31				
IBF-3865SG	37.8[32,500]		11.5	650	43.2[4.20]	1.2G		95/95	70/70			1.7	——	28				
IB-3865SG								100/100	75/75			1.7	106	25				
IB-3865E								100/100	75/75			1.7	106	24				
IB-3865EG								100/100	75/75			1.7	106	25				
IB-3865F								100/100	75/75			1.7	70(100)	24				
IB-3865FG								100/100	75/75			1.7	70(100)	25				
IB-3865S								−/100	−/75			1.7	106	25				

■減圧式 貯湯型

仕様／機種	給湯出力 (kW[kcal/h])	缶容量 (L)	給湯量 (50℃up) (L/h)	燃料消費量 (kW[L/h])	ノズル	最高使用圧力 (MPa[kgf/cm²])	消費電力(W)(50Hz/60Hz) 点火時	燃焼時	◆待機時	バーナー型名	排気筒接続径mm (給排気筒径[mm])	質量 (kg)	区分名 (省エネ法)	エネルギー消費効率 (%)	連続給湯効率 (%)	缶体材質
EPG-5903	58.6[50,400] 暖房:56.1[48,200]	76.3	1,008	61.7[6.00]	1.75G	0.1[1.0]	120/120	95/95	2.1	——	100	64	—		95.0	ステンレス製
EPG-5903F							120/115	95/90	2.1	——	給気 80 排気 100(120)	64				
EPG-5903W	58.6[50,400](コイル:51.0[43,900]) 暖房:56.1[48,200](コイル:29.0[24,900])	コイル:5.5 缶体:70.1	1,008	61.7[6.00]	1.75G		120/120	95/95	2.1	——	100	72				
EPG-4403	44.0[37,800] 暖房:42.1[36,200]	66.1	756	46.3[4.50]	1.25G		95/95	75/70	2.1	——	100	61				
EPG-4403F							110/105	85/80	2.1	——	70(100)	67				
EPG-4403W	44.0[37,800](コイル:37.0[31,800]) 暖房:42.1[36,200](コイル:23.0[19,800])	コイル:4.3 缶体:61.2	756	46.3[4.50]	1.25G		95/95	75/70	2.1	——	100	61				
EPG-4403WF							110/105	85/80	2.1	——	70(100)	67				
PG-5304	52.6[45,200] 暖房:52.0[44,700]	58.6	904	61.7[6.00]	1.75G		110/110	80/80	2.1	——	106	49	—		85.3	
PG-5304F							100/100	75/75	2.1	——	給気 80 排気100(120)	50				
PG-5304W	52.6[45,200](コイル:51.0[43,900]) 暖房:52.0[44,700](コイル:22.1[19,000])	コイル:5.2 缶体:52.6	904	61.7[6.00]	1.75G		110/110	80/80	2.1	——	106	54				
PG-4004	39.5[34,000] 暖房:39.0[33,500]	48.4	680	46.3[4.50]	1.25G		95/90	70/65	2.1	——	106	46				
PG-4004F							110/105	85/80	2.1	——	70(100)	46				
PG-4004W	39.5[34,000](コイル:35.6[30,600]) 暖房:39.0[33,500](コイル:17.5[15,100])	コイル:4.0 缶体:43.8	680	46.3[4.50]	1.25G		95/90	70/65	2.1	——	106	50				
PG-4004WF							110/105	85/80	2.1	——	70(100)	50				
PG-7004	69.8[60,000] 暖房:68.6[59,000]	75	1,200	81.3[7.90]	2.0G		125/120	105/100	2.1	——	120	69	—		85.9	
HG-4010S	バーナー:39.5[34,000] マキ:約34.9[約30,000]	85	680	54.5[5.30]	1.5G	最高使用水頭圧 10m	95/89	95/86	——	BM-40S	150	85	—		約73.0	
LHG-4010S		165					91/84	91/83	——	BM-40S	150	117				

◆リモコンON／OFF時の平均値(リモコン個数は、[給湯+強制追いだき]が2個、[給湯・暖房専用]が1個)

仕様表

■石油ふろがま

仕様 / 機種	出力 (kW[kcal/h])	釜型名	燃料消費量 (kW[L/h])	ノズル	消費電力(W)(50Hz/60Hz) 点火時	燃焼時	◆待機時	バーナー型名	排気筒接続径mm (排気筒径[mm])	質量 (kg)	区分名 (省エネ法)	エネルギー消費効率 (%)	缶体材質
CK-140PS	14.3[12,300]	—	17.5[1.70]	0.5G	145/145	120/120	2.0	—	106	21.6	J	82.0	ステンレス製
JPK-N6	14.3[12,300]	JK-N6缶	22.6[2.20]	0.65G	67/62		0.9	BM-76		13	K	63.3	
CK-136S	13.6[11,700]	CK-136S缶	17.5[1.70]	0.5G	76/70	56/50	0.7	—		21.5	J	77.5	
CHS-6	14.9[12,800]	CHC缶	26.7[2.60]	0.75G	67/62		0.9	SB-76	115	31.7	—		
CH_2S-6		CH_2C缶			67/62		0.9	SB-76		25.7			

仕様 / 機種	暖房出力 (kW[kcal/h])	本体内保有水量 (L)	最大燃料消費量 (kW[L/h])	最高使用圧力 (MPa[kgf/cm²])	消費電力(W)(50Hz/60Hz) 点火時	燃焼時	◆待機時	排気筒接続径mm (給排気筒径[mm])	質量 (kg)	区分名 (省エネ法)	エネルギー消費効率 (%)	缶体材質
■暖房ボイラ												
EDBF-2412RG	24.0[20,640]～7.3[6,280]	19	26.1[2.54]	0.1[1.0]	920/920	125/125	1.5	—	34	H	92.0	ステンレス製
EDB-2412RGF	24.0[20,640]～6.0[5,160]				920/920	115/115	1.7	70(100)	32			
EDBF-1912RG	19.0[16,340]～7.3[6,280]	19	20.7[2.01]		910/910	100/100	1.5	—	34			
EDB-1912RGF	19.0[16,340]～6.0[5,160]				910/910	100/100	1.7	70(100)	32			
EDBF-1512RG	15.0[12,900]～7.3[6,280]	14	16.3[1.58]		670/670	82/82	1.5	—	29			
EDB-1512RGF	15.0[12,900]～6.0[5,160]	19	16.5[1.60]		680/680	90/90	1.7	49(100)	31.5		91.0	
EDB-1212RGF	12.0[10,340]～5.3[4,560]	16	13.1[1.27]		640/640	70/70	1.7	49(100)	29		92.0	
DBF-1510RG	15.0[12,900]～7.3[6,280]	13	17.9[1.74]		680/690	95/95	1.7	—	25		83.7	
DB-1811RGF	18.0[15,500]～6.0[5,160]	13	21.5[2.09]		910/910	100/100	1.7	70(100)	24			
DB-1510RGF	15.0[12,900]～6.0[5,160]	13	17.9[1.74]		680/690	90/90	1.7	49(70)	24			
DBF-910RG	9.0[7,740]～4.6[3,960]	13	10.7[1.04]		645/650	75/75	1.7	—	25			
DB-910RGF	9.0[7,740]～4.3[3,700]				645/650	75/75	1.7	49(70)	24			
DB-4004	40.3[34,600]	55	46.3[4.50]		220/265	220/265	0.9	106	59	G	87.0	ステンレス製
DB-4004F					230/275	230/275	0.9	70(100)	59			
DBT-1811RGF	18.0[15,500]～6.0[5,160]	13	21.5[2.09]		880/880	100/100	1.7	49(70)	27	H	83.7	
EDBF-673Y	6.7[5,760]～3.1[2,670]	3.8	7.20[0.700]		780/780	50/50	1.5	—	20	D	93.0	主:銅製 補助:ステンレス製
EDBF-673					780/780	50/50	1.5	—	20			
DBF-673Y	6.7[5,760]～3.1[2,670]	3.6	7.77[0.755]		780/780	50/50	1.5	—	18		86.2	銅製
DBF-673					780/780	50/50	1.5	—	18			
DBF-903	9.0[7,740]～4.6[3,960]	13	10.7[1.04]		640/640	60/60	1.6	—	23	H	83.7	ステンレス製

◆リモコンON／OFF時の平均値(リモコン個数は、[給湯+強制追いだき]が2個、[給湯・暖房専用]が1個)

保証料をご負担いただくと
修理費が無料になります。

長府製作所
延長保証制度

延長保証制度
対象商品

（延長保証制度が新しくなりました。）

《延長修理保証の内容》

- ●対　象　製　品／石油給湯器
- ●保　証　期　間／機器設置日から5年・8年・10年間（メーカー保証期間を含む）の長期保証。
- ●保　証　内　容／延長保証期間中に対象商品が故障した場合の修理費用（技術料・部品代・出張料）が無料。
- ●お申込有効期間／機器設置日から翌々月末まで。

延長保証料金	保証期間	5年	8年	10年
	保証料	6,300円（税抜）	13,250円（税抜）	30,250円（税抜）

延長保証の対象期間	設置	1年	5年	8年	10年
	5年保証	メーカー保証	延長保証期間	通常の有料修理	
	8年保証	メーカー保証	延長保証期間		通常の有料修理
	10年保証	メーカー保証	延長保証期間		通常の有料修理

※•一般家庭での通常使用状況下における故障が本保証の対象です。
•特定保守製品の法定点検、定期点検については延長保証の対象外です。
•暖房ボイラ、(E)PGシリーズ、マキ焚兼用給湯器「(L)HGシリーズ」、石油ふろ釜及び、一部機種の特定機能（KIB－4565AJSのジェット機能、EHIF－4765DSW、KIBF－4565MAのソーラー接続に起因するもの等）にかかる故障、不具合は対象外です。
詳しくは別紙「長府製作所延長保証制度保証規定」をご参照ください。
※2020年5月現在（保証内容・保証料は変更する場合がありますのでご注意ください）

安全に関するご注意!

- ●ご使用の前に「取扱説明書」をよくお読みのうえ正しくお使いください。
- ●このカタログに掲載の石油機器（EPG・PGシリーズを除く）は一般家庭用です。業務用などで長時間使用されると、機器の寿命が極端に短くなり、また保証対象外となりますので、ご注意ください。
- ●このカタログに掲載の石油給湯機器は、家庭用の給湯・シャワー・ふろ沸かし以外には使用しないでください。（業務用石油機器EPG・PGシリーズも給湯・暖房以外には使用しないでください。）また、食品の保存、生物の栽培、飼育等特殊な用途では使用しないでください。強制追焚付石油給湯器が取付け可能な浴そうの大きさは400リットルまでです。
- ●設置工事に不備がありますと事故の原因になることがあります。工事は、必ずお買い上げの販売店または専門業者にご依頼ください。
- ●石油機器には必ず灯油をご使用ください。ガソリンなど揮発性の高い油は危険ですので絶対に使用しないでください。
- ●このカタログに記載の石油給湯器は、AC100V（50Hz／60Hz）でご使用ください。
- ●機器は給気・排気が十分できる場所に設置してください。また、給気口・排気口を物や塀などでふさがないでください。不完全燃焼の原因となり、非常に危険です。
- ●屋外用機器を屋内に設置されますと、不完全燃焼を起こし、大変危険ですので、絶対に屋内に設置しないでください。
- ●給排気筒・排気筒は絶対に集合煙突に接続しないでください。
- ●機器を波板などで囲わないでください。不完全燃焼や火災の原因となり危険です。
- ●アース線は絶対にガス管・水道管・避雷針などには接続しないでください。アース工事が不完全ですと、感電事故の原因となる場合があります。
- ●機器の近くにはプラスチック・紙類など燃えやすいものをおかないでください。
- ●このカタログに掲載の石油給湯機器を温泉水・井戸水で使用すると、機器の熱交換器・内部配管の水漏れ等耐久性を損なう場合があります。この場合、保証対象外となります。
- ●水道直圧式給湯器の場合お湯が白濁することがありますがこれは水に溶け込んだ空気が分離したものであり異常ではありません。
- ●このカタログに掲載の石油機器を、海抜1000m以上〈壁掛タイプのFF、エコフィールのFF、4764・3964シリーズ（前面排気を除く）は800m以上、DB-4004（F）、DBF-673（Y）を除く暖房ボイラは500m以上〉の高地で使用する場合、特約店・販売店にご相談ください。
- ●機器を太陽熱温水器（ソーラ）と接続した場合、夏期など太陽熱温水器の水温が高くなるとお湯の温度制御ができなくなり、高温のお湯が出る場合があります。また、機器によっては接続できないものもありますので、ご注意ください。
- ●機器を設置する付近に強力な電波発生源（放送局・無線局等）がありますと、機器の運転に支障が生ずることがあります。
- ●低水圧・高水圧の条件下では、使用性が悪くなる場合があります。推奨水圧0.2～0.735MPa（2.0～7.5kgf/cm²）の範囲内でのご使用をおすすめいたします。
- ●機器を改造して使用しないでください。
- ●機器を設置される場合は、各地域の条例を事前にご確認ください。
- ●機器買い替えの際は、油タンク、送油管、排気筒（煙突）も同時に交換することをおすすめいたします。
- ●油タンク内には水（結露水）がたまりますので、定期的に水抜きを行ってください。
- ●別売部品の不凍液等は、必ず当社指定の部品をご使用ください。他を使用しますと機器の性能が発揮できない場合があります。

ISO 14001
JIS Q 14001
JAB CM004

	認証取得日
本社工場	2006年7月19日

石油給湯器を製造している（株）長府製作所本社工場は環境マネジメントシステムに関するISO（国際標準化機構）14001認証取得工場です。

ISO認証制度
ISO（国際標準化機構）が制定している環境マネジメントシステムに関する工場認証制度（ISOシリーズ）であり、ISO14001はその工場の製品及び事業活動における環境保全活動を認証するものです。

ISO 9001
JIS Q 9001
JAB CM004

認証取得日
1996年7月3日
「2010年7月5日 3工場統合」

石油給湯器を製造している（株）長府製作所は品質保証に関するISO（国際標準化機構）9001の認証取得工場です。

ISO認証制度
ISO（国際標準化機構）が制定している製品の品質に対する高い信頼性を保証する工場認証制度（ISOシリーズ）であり、ISO9001はその工場で製造された商品の「設計、開発、製造及び付帯サービス」について品質保証を認証するものです。

愛情点検

★長年ご使用の機器は、ぜひ点検を！ 本カタログ掲載製品の補修用性能部品の保有期間は製造打ち切り後、11年です。

こんな症状はありませんか?	●水漏れや油漏れがある。●煙が出たり、灯油の臭いがする。●運転中にこげくさい臭いがする。●異常な音や振動がする。●その他の異常や故障がある。	ご使用中止	故障や事故防止のため、運転を停止して電源プラグを抜き、送油バルブと給水元栓を閉めて、お買い求めの販売店に点検・修理を依頼してください。

●一般のお客様からのお問い合わせは、右記フリーダイヤルへ
0120-925-339
携帯電話からは 0570-666-339（通話料金がかかります）
修理に関するお問い合わせ　24時間365日受付　商品に関するお問い合わせ　平日 8:00～18:30　土日祝 8:00～17:00
※電話番号をよくお確かめのうえ、お掛け間違いのないようにお願いします。

●お客様から取得いたしました個人情報は、お客様へのお問い合わせ対応を目的として利用し、適切に管理します。修理業務等を委託する場合や正当な理由がある場合を除き、第三者に開示・提供いたしません。

特　約　店　　ご用命はアフターサービスのゆきとどいた当店へ。

住宅設備機器総合メーカー
株式会社 長府製作所
CHOFU 長府製作所

商品・サービス等のお問い合わせ先

営業部・工場・ショールーム
本　　社：〒752-8555　下関市長府扇町2-1　☎(083)248-1111　FAX(083)248-1906
宇 都 宮：〒321-3231　宇都宮市清原工業団地30番　☎(028)667-6111
滋　　賀：〒520-2394　野洲市野洲1473-1　☎(077)588-4111

販売センター・ショールーム
北 海 道：〒003-0809　札幌市白石区菊水九条2-3-1　☎(011)813-2210

支店／営業所・ショールーム
東京支店：〒160-0022　新宿区新宿5-14-6　☎(03)5369-3511
大阪支店：〒564-0053　吹田市江の木町18-27　☎(06)6338-7111
福岡支店：〒812-0024　福岡市博多区綱場町9-20　☎(092)273-2811
盛岡営業所：〒020-0122　盛岡市みたけ5-15-50　☎(019)641-0811
仙台営業所：〒980-0012　仙台市青葉区錦町1-4-6　☎(022)264-0311
大宮営業所：〒331-0812　さいたま市北区宮原町4-16-30　☎(048)653-8111
横浜営業所：〒224-0003　横浜市都筑区中川中央1-36-21　☎(045)912-3111
千葉営業所：〒261-0001　千葉市美浜区幸町2-24-32　☎(043)248-4111
名古屋営業所：〒465-0095　名古屋市名東区高社1-72-1　☎(052)779-2111
金沢営業所：〒921-8550　金沢市玉鉾4-17　☎(076)292-3111
松本営業所：〒390-0837　松本市鎌田1-3-17ヨシエビル1F　☎(0263)24-0211
香川営業所：〒764-8510　仲多度郡多度津町東港町7-8　☎(0877)33-2311
岡山営業所：〒700-0976　岡山市北区辰巳3-111　☎(086)245-1111
広島営業所：〒732-0811　広島市南区段原1-1-1　☎(082)261-5111
沖縄営業所：〒901-2101　浦添市西原3-18-10　☎(098)877-3111

ホームページアドレス　https://www.chofu.co.jp/　←ホームページから製品仕様書及びカタログがダウンロードできます。　'20.5.87（TOP）
IB-20-0002-改

※当カタログ記載の仕様、価格は変更する場合がございますのでご了承ください。尚製品の色は印刷のため実際の色と若干異なる場合があります。
※このカタログに表示の内容は2020年5月現在のものです。