関連部品（※北海道地区において一部取扱いのない商品がございますので、ご了承願います。）

リモコン関連部品

品名・形状	型名	長さ	価格
リモコンコード 台所・増設リモコン用(2心)	RK-3P-5M	5m	¥1,500(税抜)
	RK-3P-8M	8m	¥1,900(税抜)
	RK-3P-15M	15m	¥3,000(税抜)
	RK-3P-20M	20m	¥4,000(税抜)
リモコンコード 浴室・防水形増設リモコン用(2心)	KFR-3P-5M	5m	¥1,500(税抜)
	KFR-3P-8M	8m	¥1,900(税抜)
	KFR-3P-15M	15m	¥3,000(税抜)

品名・型名・形状・寸法(mm)	価格
リモコンパイプセット RPS-1 防水カバー　リモコンパイプ(M22、L245)　40　95　75　リモコン接続部 M22	¥1,500(税抜)

品名・型名・形状・寸法(mm)	適応リモコン	価格
リモコン化粧カバー RKC-3000 32.6　220　リモコン取付時	カラー液晶リモコン	¥2,800(税抜)
台所リモコン 取替化粧カバーA VS-MTC-A 135　200	CMR-2200シリーズ CMR-2300シリーズ CMR-2500シリーズ CMR-2700シリーズ CMR-2900シリーズ CMR-3013P CMR-3100シリーズ	¥1,400(税抜)
台所リモコン 取替化粧カバーC VS-MTC-C 135　200	CMR-2800シリーズ	¥1,400(税抜)
浴室リモコン 取替化粧カバーB VS-FTC-B 240　130　183	YST-2500シリーズ YST-2700シリーズ YST-2900シリーズ YST-3100シリーズ	¥1,400(税抜)

品名・型名・形状	適応機種	価格
電力測定ユニット EPM-200	4766・4567・3867シリーズ フルオートタイプ・オートタイプ	¥26,500(税抜)

※リモコン表示画面に測定した電気の使用量を表示することができます。

凍結防止器(エコフィットヒーター)

形状・寸法(mm)

500　500　電源プラグ　コントローラー部(外気温センサー内蔵)　ヒーター内センサー　発熱体長さ

※ドレン配管(塩ビ管)の凍結予防ヒーター

型　名	電圧(V)	容量(W)	発熱体長さ(m)	価　格
EFH 0.5	100	3.8	0.5	¥5,100(税抜)
EFH 0.75		5.6	0.75	¥5,400(税抜)
EFH 1		7.5	1	¥5,700(税抜)
EFH 1.5		11.3	1.5	¥6,300(税抜)
EFH 2		15	2	¥6,900(税抜)

給水給湯配管部品

品名・型名・形状・寸法(mm)	設定圧力	価格
減圧弁 GD-56R (水抜き付) Rc3/4　115　Rc3/4　115	80kPa (0.8kgf/cm²)	¥7,000(税抜)
逃し弁(安全弁) BA-1 71　(63)　R3/4　Rc1/2	95kPa (0.95kgf/cm²)	¥3,000(税抜)

品名・形状・寸法(mm)	接続口径	使用範囲	価格
エア抜き弁 ø37　1/2B(R1/2)　3/4B(R3/4)　1/2B:89　3/4B:95.5	1/2B (15A)	0.01～0.3MPa (0.1～3kgf/cm²)	¥5,400(税抜)
	3/4B (20A)		¥6,700(税抜)

ソーラー接続ユニット

形状・寸法(mm)

283　371　230

当社製、全てのフルオート・オートタイプの石油給湯器に接続できます。但し、給湯器機種によりソーラー接続ユニットの運転モード(設定温度)の変更が必要となります。

[注] 1. 太陽熱温水器の温度が高い場合でも、一度温度を下げた後に設定温度まで上昇させるため、給湯器は燃焼することがあります。
2. ソーラー接続ユニットはフルオートタイプ・オートタイプの給湯器に太陽熱温水器を接続することを目的としています。太陽熱温水器で沸き上がったお湯をそのままの温度で取出すことはできません。
3. ソーラー接続ユニットを通すと水道直結式太陽熱温水器の場合でも減圧されるため、給湯器単独で設置した場合と比較して出湯量は減少します。
4. 寒冷地で使用される場合は凍結の恐れがありますので、事前に当社または販売店にご相談ください。

型名	接続太陽熱温水器	価格
SSU-02 (ポンプレスタイプ)	水道直結式太陽熱温水器 SW1-212D	¥50,000(税抜)
SSU-02P (ポンプ内蔵タイプ)	自然循環形太陽熱温水器 SW1-231・311 SW1-231L・211L SW1-311L 設置高さ　5～8m以内	¥80,000(税抜)

型　名		SSU-02	SSU-02P
設置方法		据置・壁掛兼用	
定格電圧・周波数		AC100V　50/60Hz	
定格消費電力(W)	運　転　時	6	84/118
	凍結予防ヒータ作動時	46	
	待　機　時	2	
配管接続口径	太陽熱温水器	R1/2	
	給　水	R1/2	
	出　湯	R3/4	
安全装置		凍結防止装置・高温出湯防止弁・過圧逃し弁・逆止弁	
電源コード(m)		2	
外形寸法(mm)		高さ371×幅283×奥行230	
質量(kg)		8.5	12.0

KIB用一口循環口

※出口・戻口どちらでも可(無極性)

ペアチューブ接続　※別売部品の使用で、下記接続が可能になります。

「樹脂管接続部品セット」を使用して、架橋ポリエチレン管接続
「銅管ロウ付部品セット」を使用して、銅管接続

型名・形状・寸法(mm)	価格
YJ-95 (19)(73)　ø82　38　G1/2 ・浴そう穴アケ径ø50mm ・浴そう厚さ15mmまで ・1/2ゴムパッキン(2ヶ)付	¥6,000(税抜)
YJ-95L (19)(59)　ø82　50　G1/2　38 ・浴そう穴アケ径ø50mm ・浴そう厚さ15mmまで ・1/2ゴムパッキン(2ヶ)付	¥6,000(税抜)
YJ-905SP (19)　(650)　ø82　38　1/2袋ナット　R1/2 ・浴そう穴アケ径ø50mm ・浴そう厚さ15mmまで ・1/2ゴムパッキン(2ヶ)・保温材付	¥9,000(税抜)
YJ-905LP (630)　(19)(59)　38　1/2袋ナット　ø82　R1/2 ・浴そう穴アケ径ø50mm ・浴そう厚さ15mmまで ・1/2ゴムパッキン(2ヶ)・保温材付	¥9,000(税抜)

銅フレア接続

型名・形状・寸法(mm)	価格
YJ-55 (19)　(460)　1/2フレアナット　ø82　38　1/2袋ナット　1/2袋ナット ・浴そう穴アケ径ø50mm ・浴そう厚さ15mmまで ・使用銅パイプ径：ø15.88(外径) ・保温材付 1/2ゴムパッキン 1/2フレアニップル 1/2フレアナット　各4ヶ付	¥9,500(税抜)
YJ-55L (435)　1/2フレアナット　(19)(59)　38　1/2袋ナット　1/2袋ナット　ø82 ・浴そう穴アケ径ø50mm ・浴そう厚さ15mmまで ・使用銅パイプ径：ø15.88(外径) ・保温材付 1/2ゴムパッキン 1/2フレアニップル 1/2フレアナット　各4ヶ付	¥9,500(税抜)

KIB用一口循環口

※出口・戻口どちらでも可(無極性)

10A架橋ポリエチレン管接続 型名・形状・寸法(mm)	価格
YJ-95B ・浴そう穴アケ径ø50mm ・浴そう厚さ15mmまで ・ピンバンド(2ヶ)付	¥7,200(税抜)
YJ-95BL ・浴そう穴アケ径ø50mm ・浴そう厚さ15mmまで ・ピンバンド(2ヶ)付	¥7,200(税抜)

KIB用一口循環口関連

品名・形状	型名	長さ	価格
ペアチューブ R1/2 G1/2 1/2ゴムパッキン(4ヶ) 材質 内面層:ポリ塩化ビニル 外面層:ポリ塩化ビニル ※給水・給湯配管には使用不可	STW-YJ-30cm	30cm	¥4,400(税抜)
	STW-YJ-50cm	50cm	¥4,800(税抜)
	STW-YJ-1m	1m	¥5,200(税抜)
	STW-YJ-1.5m	1.5m	¥6,000(税抜)
	STW-YJ-2m	2m	¥6,900(税抜)
	STW-YJ-3m	3m	¥8,300(税抜)

品名・型名・形状・寸法(mm)	仕様	価格
架橋ポリエチレン管(樹脂管) VH-PE10A-80 内径ø10 外径ø13	10A×80m	¥22,000(税抜)
遮熱管 CU2-14 内径ø14 外径ø19	50m	¥9,000(税抜)
保温付10Aペア管 PET-10A-HZ-50	50m	¥37,800(税抜)
遮光テープ CST-20	巾50mm×20m	¥4,000(税抜)
樹脂管接続部品セット(ø10) YJB-PP-10 G1/2 1/2×10A(4ヶ) ø10.5 1/2ゴムパッキン(4ヶ) ピンバンド(4ヶ)	—	¥2,400(税抜)
銅管ロウ付部品セット(ø12.7) YJB-CP-3/8 G1/2 1/2×φ12.7(4ヶ) 内径ø12.8 1/2ゴムパッキン(4ヶ)	—	¥1,600(税抜)
銅管ロウ付部品セット(ø15.88) YJB-CP-1/2 G1/2 1/2×ø15.88(4ヶ) 内径ø16 1/2ゴムパッキン(4ヶ)	—	¥1,600(税抜)

品名・形状・寸法(mm)	型名	仕様	価格
化粧カバー(循環口ふさぎ板) GT-M(200角) GT-L(300角) ネジ・プラグ付	GT-M	200角 材質:SUS304	¥1,800(税抜)
	GT-L	300角 材質:SUS304	¥2,100(税抜)

直射日光が当たる場合は遮光処理が必要です。
(保温付10Aペア管の保温材部分は除く)

配管洗浄剤

品名・外観	容量	価格
配管洗浄剤	500g入 (1回使用分)	¥2,200(税抜)

排水栓付プラグ

品名・形状・寸法	価格
排水栓付プラグ R1/2 ※凍結予防で減圧水出口からも水を抜く場合に使用します。	¥600(税抜)

ふろ配管部材

品名・形状・寸法(mm)	備考	価格
バスキャップ(内締) ※浴槽の中からドライバーで取付け ø70	浴そう穴アケ径:ø48~56 浴そう厚さ:20mmまで	¥1,600(税抜)
バスキャップ(外締) ø65	浴そう穴アケ径:ø48~52 浴そう厚さ:10mmまで	¥1,600(税抜)

品名・形状・寸法(mm)・仕様		価格
ストロングパイプ ステンレス製 2本1組 厚さ20mmまで 外径ø45 L (24.5) ø72 ø66	L:300	¥6,300(税抜)
	L:400	¥6,500(税抜)
	L:500	¥7,200(税抜)
連結ゴム 1個 内径ø45		¥600(税抜)
ワイヤクランプ ø53 1個		¥100(税抜)
Zゴム(φ45)2本1組 ワイヤクランプ付 Φ45 Φ45 50 ピッチ変更できます		¥2,200(税抜)
S字ゴム(φ45)2本1組 ワイヤクランプ付 Φ45 Φ45 100 ピッチ変更できます		¥2,200(税抜)
ゴムエルボ(φ45)1本 200 100		¥550(税抜)

品名・形状・寸法(mm)	型名	仕様	価格
循環口ふさぎ板 (ふろがま用) 220 φ60 ※2 ※1 380 135 90	H63	ステンレス製 取付ピッチ100用 ※1:100~150 ※2:100	¥2,100(税抜)
	H63CH	ステンレス製 取付ピッチ160用 ※1:150~200 ※2:90	

ロストル

型名・形状・寸法(mm)	価格	型名・形状・寸法(mm)	価格
CHC缶ロストル(2枚1組) 230 230	¥4,000(税抜)	CH2C缶ロストル 223 334	¥3,800(税抜)

据置台

型名・形状・寸法(mm)	適応機種	価格
KSD-4766F 470 475 251	EHK-4766DKXF EHK-4766DKF EHI-4766DKF	¥18,000(税抜)

●この誌面に掲載の全商品の価格には消費税が含まれておりません。

関連部品（※北海道地区において一部取扱いのない商品がございますので、ご了承願います。）

配管カバー

型名・形状・寸法(mm)	適応機種	価格
VK-HC-4766F 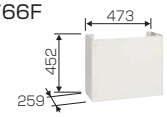	EHK-4766DKXF EHK-4766DKF EHI-4766DKF	¥10,000(税抜)
VK-HC-4701F 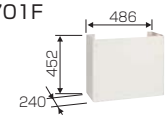	KIB-4764DKAF KIB-4764DKF KIB-3964DKF IB-4764DKF IB-3964DKF	¥10,000(税抜)

混合水栓

品名・形状	価格
シングルレバー MSK110KZT (寒冷地仕様)	¥26,300(税抜)
2ハンドル混合栓 KM14N2WZ (寒冷地仕様)	¥11,200(税抜)
2ハンドルシャワー水栓 KF30N2WZ (寒冷地仕様)	¥20,700(税抜)

品名・形状	価格
サーモスタット式シャワー水栓 KF800WCF2 (寒冷地仕様)	¥39,500(税抜)
サーモスタット式シャワー水栓 KF800WT (寒冷地仕様)	¥42,000(税抜)

油タンク

型名・形状・寸法(mm)	価格
SOT-901 材質:ステンレス製 タンク容量:82L 質量:18kg 給油ソケット(Rp1/4メネジ) ミニチュアバルブ(G1/4オネジ)付属 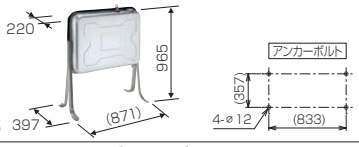	¥45,000(税抜)
OT-90 材質:亜鉛メッキ鋼板(粉体塗装) タンク容量:82L 質量:16kg 給油ソケット(Rp1/4メネジ) ミニチュアバルブ(G1/4オネジ)付属 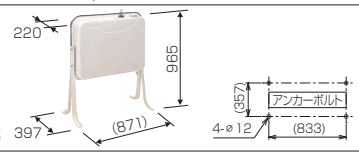	¥26,500(税抜)
OT-90L 材質:亜鉛メッキ鋼板(粉体塗装) タンク容量:82L 質量:19kg 給油ソケット(Rp1/4メネジ) ミニチュアバルブ(G1/4オネジ)付属 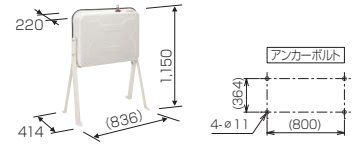	¥30,000(税抜)
OT-198 壁ピタ設置 材質:亜鉛メッキ鋼板(粉体塗装) タンク容量:195L 質量:42kg ストレーナ(Rc1/4メネジ) Rニップル(G1/4オネジ)付属 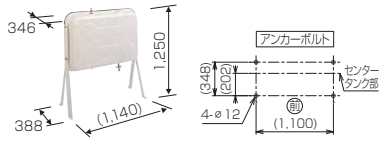	¥52,000(税抜)

油配管部材

品名・型名・形状・寸法(mm)	価格
IBストレーナ OF-50SVH	¥2,500(税抜)

品名・型名・形状・寸法(mm)	仕様	価格
オイルサーバー 屋内設置専用 OS-806 (樹脂スリーブ接続) 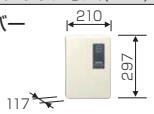	吸い上げ能力:15L/h以上(揚程6m) 最高揚程:8m(外径8mm銅管) 消費電力:14/13W 貯油容積:0.53L	¥41,000(税抜)

排気筒関連

品名・形状・寸法(mm)	接続径	価格
アミ付エルボトップ	ø106	¥1,700(税抜)
	ø120	¥1,700(税抜)

品名・形状	接続径	価格
排気筒セット	ø106	オープン価格
	ø115	オープン価格
	ø120	オープン価格
	ø150	オープン価格

専用排気筒(NKPø100)

形状・寸法(mm)	品名	全長(mm)	材質	価格
直管	直管L600	L:650	SUS304	¥3,600(税抜)
	直管L900	L:950	SUS304	¥4,800(税抜)
短管 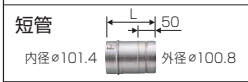	短管L55	L:105	SUS304	¥2,800(税抜)
	短管L100	L:150	SUS304	¥2,900(税抜)
スライド管	スライド管(L145~190)	L:195~240	SUS304	¥3,800(税抜)
	スライド管(L180~260)	L:230~310	SUS304	¥3,900(税抜)
	スライド管(L255~410)	L:305~460	SUS304	¥4,000(税抜)
	スライド管(L405~710)	L:455~760	SUS304	¥5,600(税抜)

品名・形状・寸法(mm)	材質	価格
フレキ管(L450) 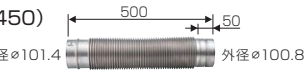	SUS304	¥7,200(税抜)
90°エルボ	SUS304	¥3,400(税抜)
45°エルボ	SUS304	¥3,400(税抜)
エルボトップ	SUS304	¥3,600(税抜)
メガネリング	SUS304	¥1,000(税抜)
固定金具(225~390) ※天吊用 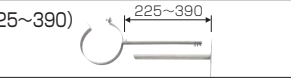	SUS304	¥2,600(税抜)
専用排気筒セット(NKPø100)	SUS304	¥20,000(税抜)

固定金具（「二ツ割ø100」と「壁取付金具受け足」を組付けて使用します。）
※壁固定用

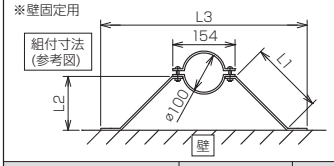

品名・形状	材質	価格
二ツ割ø100	SUS304	¥900(税抜)

形状	品名	L1(長さ)	L2(壁離れ)	L3	材質	価格
壁取付金具受け足 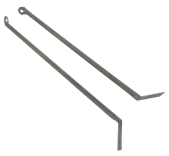	壁取付金具受け足L350	350	247	747	SUS304	¥1,500(税抜)
	壁取付金具受け足L400	400	283	818	SUS304	¥1,600(税抜)
	壁取付金具受け足L450	450	318	889	SUS304	¥1,700(税抜)
	壁取付金具受け足L550	550	389	1030	SUS304	¥2,000(税抜)
	壁取付金具受け足L600	600	424	1101	SUS304	¥2,300(税抜)
	壁取付金具受け足L650	650	460	1172	SUS304	¥2,600(税抜)
	壁取付金具受け足L750	750	530	1313	SUS304	¥3,200(税抜)

排気筒の結露防止に使用します。

品名・形状・寸法(mm)	価格
排気筒保温材 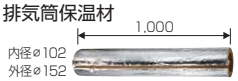	¥3,000(税抜)

品名・形状・寸法(mm)	価格
排気エルボ保温材	¥4,000(税抜)

排気筒取付方法

①排気筒の設置･･･ EHK-4766DXE･EPGシリーズを除き、立上がりは最低1mは必要です。機器からすぐ横引きすることはできません。
EHK-4766DXE･EPGシリーズは90°エルボの直出し施工が可能で機器からすぐに横引きすることができます。

正しい例
- ●横引きは4m以内、曲がりは2ヵ所以内(トップは含まない)
- ●排気筒トップは必ず専用のエルボトップを使用してください。
- ●総延長5mまで。

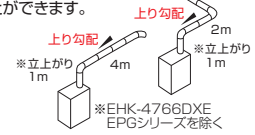

②排気筒のトップ位置
エルボトップは下向きにし、上向きや横向きにはしないでください。
排気の凝縮水が滴下しますので、支障のない場所に設置してください。

③排気筒の接続
- ●排気筒を排気筒接続口に突き当たるまで差し込みます。
- ●絶対に排気筒を切断して使用しないでください。
- ●はずす場合は、一度排気筒を奥まで強く差し込み、ストッパーピースを押し付けた状態で引き抜いてください。

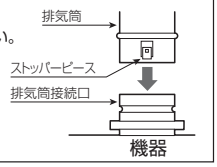

FF用給排気筒セット部品一覧　寸法(mm)

FF-70-092

接続口径：φ70
対応壁厚：160～300
壁穴径：φ120

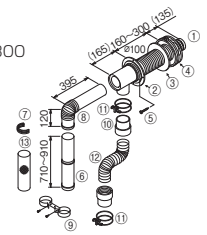

No.	部品名	数
①	うす型給排気筒	1
②	フランジ(屋内側)	1
③	フランジパッキン	1
④	フランジ(屋外側)	1
⑤	壁取付ネジ(φ5−L30)	4
⑥	伸縮管(φ70−φ71)	1
⑦	抜け防止金具	1
⑧	排気エルボ(A)(ツメ付)	1
⑨	給気ホース固定金具	1
⑩	給気ホース口	2
⑪	ホースバンド	2
⑫	給気ホース(φ75−L1530)	1
⑬	断熱カバー(L1000)	1

FF-70-082
(壁掛よこタイプ)

接続口径：φ70
対応壁厚：160～300
壁穴径：φ120

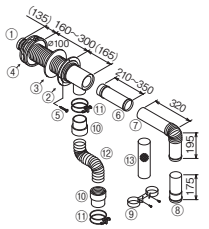

No.	部品名	数
①	うす型給排気筒	1
②	フランジ(屋内側)	1
③	フランジパッキン	1
④	フランジ(屋外側)	1
⑤	壁取付ネジ(φ5-L30)	4
⑥	伸縮管(C)(ツメ付)	1
⑦	排気エルボ(C)(ツメ付)	1
⑧	直管(ツメ付)	1
⑨	給気ホース固定金具	1
⑩	給気ホース口	2
⑪	ホースバンド	2
⑫	給気ホース(φ75-L1530)	1
⑬	断熱カバー(L1000)	1

FF-70-082R
(壁掛よこ右タイプ)

接続口径：φ70
対応壁厚：160～300
壁穴径：φ120

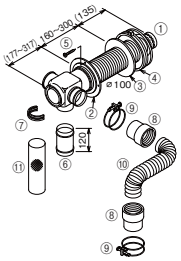

No.	部品名	数
①	うす型給排気筒	1
②	フランジ(屋内側)	1
③	フランジパッキン	1
④	フランジ(屋外側)	1
⑤	壁取付ネジ(φ5−L30)	4
⑥	排気アダプター(φ70−φ71)	1
⑦	抜け防止金具	1
⑧	給気ホース口	2
⑨	ホースバンド	2
⑩	給気ホース(φ75−L750)	1
⑪	断熱カバー(L280)	1

FF-70-062
(壁掛うしろ右タイプ)

接続口径：φ70
対応壁厚：160～300
壁穴径：φ120

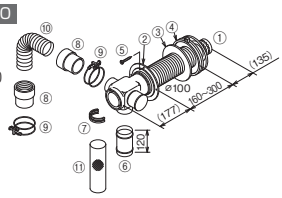

No.	部品名	数
①	うす型給排気筒	1
②	フランジ(屋内側)	1
③	フランジパッキン	1
④	フランジ(屋外側)	1
⑤	壁取付ネジ(φ5−L30)	4
⑥	排気アダプター(φ70−φ71)	1
⑦	抜け防止金具	1
⑧	給気ホース口	2
⑨	ホースバンド	2
⑩	給気ホース(φ75−L450)	1
⑪	断熱カバー(L280)	1

FF-70-062L
(壁掛うしろ左タイプ)

接続口径：φ70
対応壁厚：140～280
壁穴径：φ120

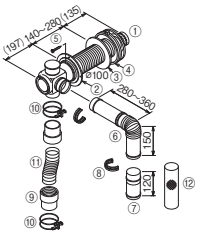

No.	部品名	数
①	うす型給排気筒	1
②	フランジ(屋内側)	1
③	フランジパッキン	1
④	フランジ(屋外側)	1
⑤	壁取付ネジ(φ5−L30)	4
⑥	伸縮管エルボ	1
⑦	排気アダプター(φ70−φ71)	1
⑧	抜け防止金具	2
⑨	給気ホース口	2
⑩	ホースバンド	2
⑪	給気ホース(φ75−L750)	1
⑫	断熱カバー(L1000)	1

FF-80-092

接続口径　給気：φ80
　　排気：φ100
対応壁厚：150～290
壁穴径：φ140

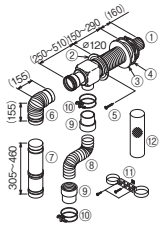

No.	部品名	数
①	うす型給排気筒	1
②	フランジ(屋内側)	1
③	フランジパッキン(屋外側)	1
④	フランジ(屋外側)	1
⑤	壁取付ネジ(φ4−L25)	4
⑥	90φエルボ(φ100)	1
⑦	スライド管(φ100)	1
⑧	給気ホース(φ95−L1000)	1
⑨	給気ホース口	2
⑩	ホースバンド	2
⑪	給気ホース取付金具	1
⑫	断熱カバー(L1000)	1

FF-49-01

接続口径：φ49
対応壁厚:
135～240
壁穴径：
φ83～φ96

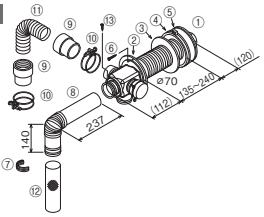

No.	部品名	数
①	うす型給排気筒	1
②	フランジ(屋内側)	1
③	フランジパッキン(屋外側)	1
④	フランジ(屋外側)	1
⑤	スペーサー	1
⑥	壁取付ネジ(φ4-L25)	3
⑦	抜け防止金具	1
⑧	排気エルボ	1
⑨	給気ホース口	2
⑩	ホースバンド	2
⑪	給気ホース(φ50-L700)	1
⑫	断熱カバー(L420)	1
⑬	排気管固定用ネジ(φ3-L8)	1

FF-49-02E・FF-49-02EW(厚壁用)

接続口径：φ49
対応壁厚：160～300(※1)
壁穴径：φ120

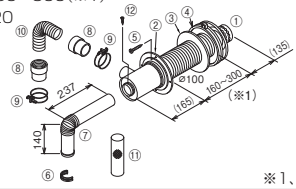

No.	部品名	数
①	うす型給排気筒	1
②	フランジ(屋内側)	1
③	フランジパッキン	1
④	フランジ(屋外側)	1
⑤	壁取付ネジ(φ5−L30)	4
⑥	抜け防止金具	1
⑦	排気エルボ	1
⑧	給気ホース口	2
⑨	ホースバンド	2
⑩	給気ホース(φ50−L600)	1
⑪	断熱カバー(L420)	1
⑫	排気管固定用ネジ(φ3-L8)	1

※1、FF-49-02EW(厚壁用)は250～390です。

FF用給排気筒取付寸法　寸法(mm)

FF-70-092

接続口径：φ70
対応壁厚：160～300　壁穴径：φ120

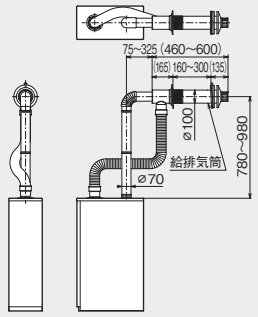

給湯器から壁までの距離

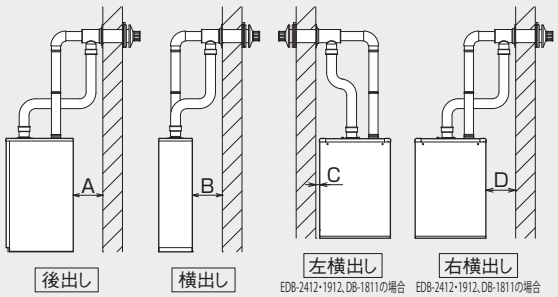

EDB-2412・1912、DB-1811の場合　EDB-2412・1912、DB-1811の場合

EHK・EHI-4766(据置)	A(後出し):140(※2)～320	——
	B(横出し):80(※1)～260	——
KIB・IB-4764・3964(据置)	A(後出し):140～310	——
	B(横出し):80(※1)～260	——
EHK・EHI-3867 KIB・IB-3865	A(後出し):100～280	——
	B(横出し):110～280	——
KIB・IB-4565	A(後出し): 10～140	——
	B(横出し): 80～260	——
EPG・PG、DB-4004	A(後出し):50(※1)～190	——
	B(横出し):50(※1)～190	——
EDB-2412・1912 DB-1811	A(後出し):150～360	——
	C(左横出し):30以上	(C寸法+壁厚) :30～380 (EDB-2412・1912) :60～450 (DB-1811)
	D(右横出し):100～360	——

※1.不燃物との離隔距離です。可燃物の場合は150以上離してください。
※2.別売の排気エルボ(D)(P57参照)を使用することで、最小10にすることができます。

FF-70-082(壁掛よこタイプ)

接続口径：φ70
対応壁厚：160～300　壁穴径：φ120

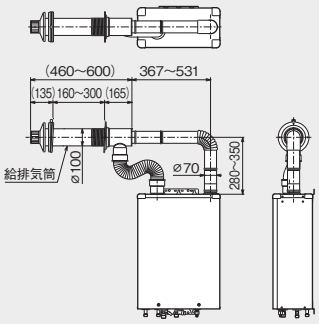

給湯器から壁までの距離

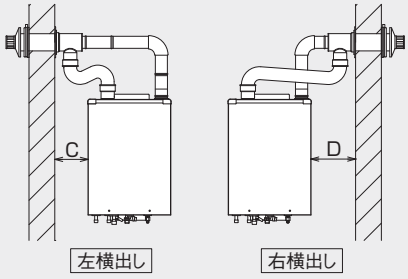

EHK・EHI-4766(壁掛)	C(左横出し):110(※1)～260
	D(右横出し):180～360 伸縮管なし
KIB・IB-4764・3964(壁掛)	C(左横出し):100(※1)～260
	D(右横出し):180～360 伸縮管なし

※1.不燃物との離隔距離です。
可燃物の場合は150以上
離してください。

●この誌面に掲載の全商品の価格には消費税が含まれておりません。

FF用給排気筒取付寸法

寸法(mm)

FF-70-082R（壁掛よこ右タイプ）

接続口径：⌀70
対応壁厚：160～300　壁穴径：⌀120

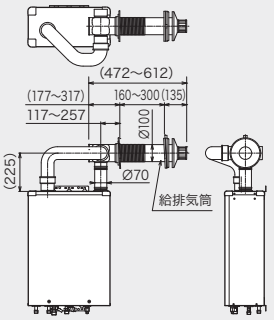

給湯器から壁までの距離

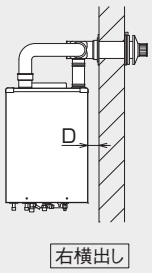

EHK･EHI-4766（壁掛）	D（右横出し）：60(※1)～200	（D寸法+壁厚）：360以下(※2)
KIB･IB-4764･3964（壁掛）	D（右横出し）：65(※1)～205	（D寸法+壁厚）：365以下(※2)

※1.不燃物との離隔距離です。
可燃物の場合は150以上離してください。
※2.別売の厚壁アダプターセット（FF-70-082R用）（P57参照）を使用することで（D寸法+壁厚）が最大［600（EHK･EHI-4766）、605（KIB･IB-4764･3964）］まで対応できます。

別売部品が必要になる設置条件

Ⓐ:厚壁アダプターD（P57参照）で対応
Ⓑ:厚壁アダプターセット（P57参照）で対応
Ⓒ:給排気筒セットのみで対応可能

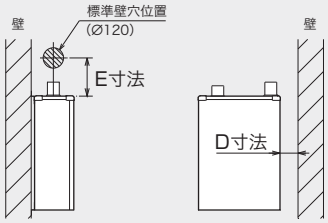

EHK･EHI-4766（壁掛）

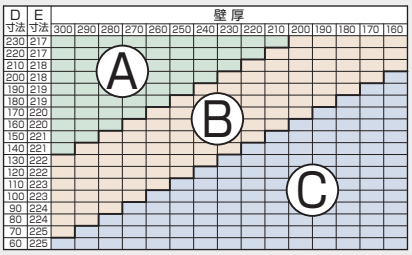

KIB･IB-4764･3964（壁掛）

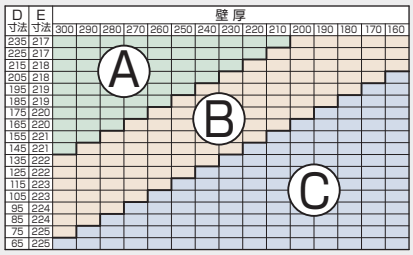

E寸法について
給排気筒を3°下向きに設置する関係上、給湯器から壁までの距離（D寸法）により変化する寸法です。
（排気管の伸縮による寸法変化ではありません。）

FF-70-062（壁掛うしろ右タイプ）

接続口径：⌀70
対応壁厚：160～300　壁穴径：⌀120

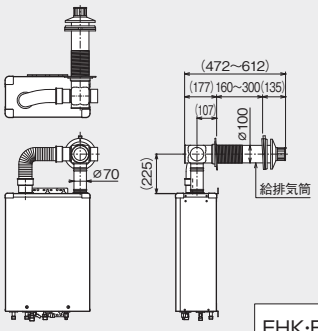

給湯器から壁までの距離

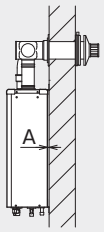

EHK･EHI-4766（壁掛）	A（後出し）：10
KIB･IB-4764･3964（壁掛）	A（後出し）：10

FF-80-092

接続口径　給気：⌀80　排気：⌀100
対応壁厚：150～290　壁穴径：⌀140

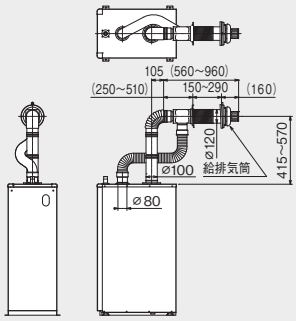

給湯器から壁までの距離

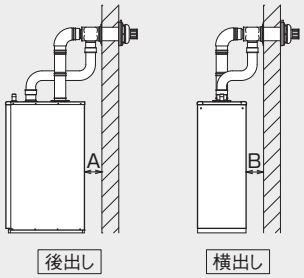

EPG-5903F、PG-5304F	A（後出し）：150～390
	B（横出し）：150～390

FF-70-062L（壁掛うしろ左タイプ）

接続口径：⌀70
対応壁厚：140～280　壁穴径：⌀120

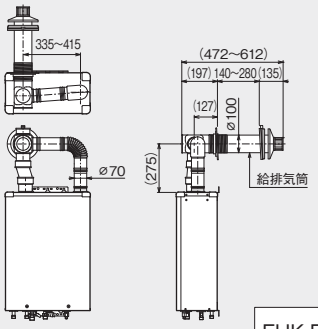

給湯器から壁までの距離

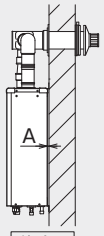

EHK･EHI-4766（壁掛）	A（後出し）：10
KIB･IB-4764･3964（壁掛）	A（後出し）：10

FF-49-01

接続口径：⌀49
対応壁厚：135～240　壁穴径：⌀83～⌀96

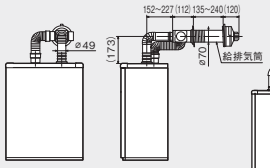

給湯器から壁までの距離

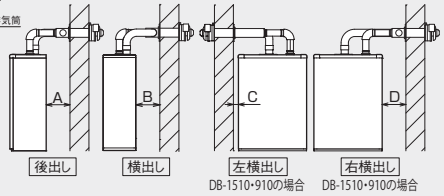

DB-1510・910	A（後出し）：150～220	——
	C（左横出し）：30以上	（C寸法+壁厚）：70～250
	D（右横出し）：150～220	——
DBT-1811	A（後出し）：150(※1)～220	——
	B（横出し）：150～220	——

・壁厚が135未満のときは、別売のFWT-7NS（P58参照）が必要です。
・壁厚が240以上のときは、別売のFWT-7B（P58参照）が必要です。
※1.別売部品の排気エルボ（UL-QC3E）（P58参照）を使用することで最小10にすることができます。

FF-49-02E･FF-49-02EW（厚壁用）

接続口径：⌀49
対応壁厚：160～300(※1)　壁穴径：⌀120

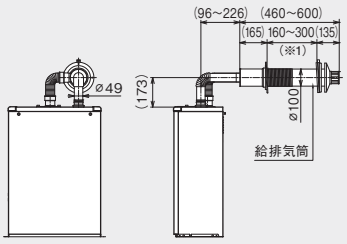

給湯器から壁までの距離

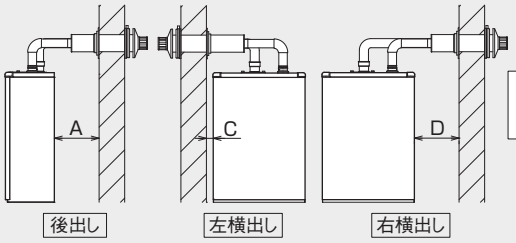

EDB-1512・1212	A（後出し）：140(※2)～400	（A寸法+壁厚）：300～560(※3)
	C（左横出し）：30以上	（C寸法+壁厚）：115～280(※4)
	D（右横出し）：140～400	（D寸法+壁厚）：300～560(※3)

※1.FF-49-02EW（厚壁用）は250～390です。
※2.不燃物との離隔距離です。
可燃物の場合は150以上離してください。
※3.FF-49-02EW（厚壁用）は390～650です。
※4.FF-49-02EW（厚壁用）は205～370です。

FF用給排気筒関連(接続口径⌀70)

形状・寸法(mm)	品名	全長(mm)	材質	価格
伸縮管	伸縮管210	L:250~333	SUS304	¥1,800(税抜)
	伸縮管310	L:370~573	SUS304	¥2,400(税抜)
	伸縮管610	L:590~995	SUS304	¥3,000(税抜)
排気アダプタ ※ツメ付の接続部には不可	排気アダプタ	L:120	SUS304	¥1,000(税抜)
	排気アダプタ200	L:200	SUS304	¥1,500(税抜)

品名・形状・寸法(mm)	材質	価格
フレキパイプ	SUS304	¥3,300(税抜)
排気エルボ(A)	SUS304	¥1,800(税抜)
排気エルボ(B)	SUS304	¥1,600(税抜)
排気エルボ(D)	SUS304	¥3,900(税抜)
厚壁アダプターD 対応壁厚:390~530mm ※300~390mmの壁には取付けできません。	SUS304	¥3,400(税抜)
厚壁アダプターセット(FF-70-082R用) ※給排気筒(FF-70-082R)の(D寸法+壁厚)が最大[600(EHK・EHI-4766)、605(KIB・IB-4764・3964)]まで対応できます。	SUS304	¥4,400(税抜)

品名・形状・寸法(mm)	材質	価格
メスメスジョイント ※給気側に給気ホースを使用せず、ステンレス管にする場合に使用します。	SUS304	¥1,400(税抜)
抜け防止金具(⌀70用)	SUS304	¥300(税抜)
給気ホース(⌀70用)	オレフィン系樹脂	¥3,700(税抜)
給気ホース固定金具(B)	メッキ鋼板	¥450(税抜)

品名・形状	長さ(mm)	適応給排気筒セット	価格
寒冷地用給気ホース(⌀70用) ※給気ホースが結露する場合に使用します。	1,530	FF-70-092 FF-70-082	¥14,600(税抜)
	500	FF-70-062	¥10,700(税抜)

エコフィール用保温材セット(接続口径⌀70)

給排気筒・排気筒の結露防止に使用します。

品名・型名・形状・寸法(mm)	価格
給排気筒保温材セット VK-HZ-061 ※FF-70-062・FF-70-062L・FF-70-082R用	¥4,500(税抜)
給排気筒保温材セット VK-HZ-091 ※FF-70-092・FF-70-082用	¥4,800(税抜)
排気筒保温材	¥2,000(税抜)
排気エルボ保温材	¥1,600(税抜)

FF用給排気筒関連 (接続口径⌀100:排気側 / 接続口径⌀80:給気側) EPG-5903F、PG-5304F用

接続口径⌀100:排気側 (NKP⌀100)

形状・寸法(mm)	品名	全長(mm)	材質	価格
直管	直管L600	L:650	SUS304	¥3,600(税抜)
	直管L900	L:950	SUS304	¥4,800(税抜)
短管	短管L55	L:105	SUS304	¥2,800(税抜)
	短管L100	L:150	SUS304	¥2,900(税抜)
スライド管	スライド管(L145~190)	L:195~240	SUS304	¥3,800(税抜)
	スライド管(L180~260)	L:230~310	SUS304	¥3,900(税抜)
	スライド管(L255~410)	L:305~460	SUS304	¥4,000(税抜)
	スライド管(L405~710)	L:455~760	SUS304	¥5,600(税抜)

品名・形状・寸法(mm)	材質	価格
フレキ管(L450)	SUS304	¥7,200(税抜)
90°エルボ	SUS304	¥3,400(税抜)
45°エルボ	SUS304	¥3,400(税抜)

品名・形状・寸法(mm)	材質	価格
厚壁用トップ 対応壁厚:300~440mm	SUS304	¥17,000(税抜)

接続口径⌀80:給気側

形状・寸法(mm)	品名	全長(mm)	材質	価格
直管(⌀80用)	直管L600	L:628	SUS304	¥2,500(税抜)
	直管L900	L:928	SUS304	¥2,900(税抜)
スライド管(⌀80用)	スライド管(L180~250)	L:208~278	SUS304	¥2,500(税抜)
	スライド管(L250~350)	L:278~378	SUS304	¥2,700(税抜)
	スライド管(L350~550)	L:378~578	SUS304	¥3,100(税抜)
	スライド管(L550~950)	L:578~978	SUS304	¥4,300(税抜)

品名・形状・寸法(mm)	材質	価格
フレキ管(L450)(⌀80用)	SUS304	¥4,300(税抜)
90°エルボ(⌀80用)	SUS304	¥2,000(税抜)
45°エルボ(⌀80用)	SUS304	¥2,000(税抜)
給気ジョイント(⌀80用) ※給気側に給気ホースを使用せず、ステンレス管にする場合に使用します。	SUS304	¥2,100(税抜)
抜け防止金具(⌀80用)	SUS304	¥400(税抜)
給気ホース取付金具(⌀80用)	メッキ鋼板	¥1,500(税抜)

品名・形状	長さ(mm)	適応給排気筒セット	価格
寒冷地用給気ホース(⌀80用) 内径⌀80 ※給気ホースが結露する場合に使用します。	1,000	FF-80-092	¥15,000(税抜)

温水ボイラエコフィール用保温材セット(接続口径⌀100)

給排気筒・排気筒の結露防止に使用します。

品名・型名・形状・寸法(mm)	価格
給排気筒保温材セット VK-HZ-801 ※FF-80-092用	¥8,000(税抜)
排気筒保温材	¥3,000(税抜)
排気エルボ保温材	¥4,000(税抜)

●この誌面に掲載の全商品の価格には消費税が含まれておりません。

関連部品（※北海道地区において一部取扱いのない商品がございますので、ご了承願います。）

FF用給排気筒関連(接続口径ø49)　EDB-1512RGF・1212RGF、DB-1510RGF・910RGF、DBT-1811RGF用

品名・型名・形状・寸法(mm)	適応機種	材質	価格
1m伸縮管 UL-A3E 565～1,017　内径ø49.9　外径ø49.3　32 ※接続部2重Oリング ※ストッパーリング(1個)付	EDB-1512RGF EDB-1212RGF DB-1510RGF DB-910RGF DBT-1811RGF	SUS304	¥3,600(税抜)
50cm伸縮管 UL-B3E 315～517　内径ø49.9　外径ø49.3　32 ※接続部2重Oリング ※ストッパーリング(1個)付	EDB-1512RGF EDB-1212RGF DB-1510RGF DB-910RGF DBT-1811RGF	SUS304	¥2,800(税抜)
20cm伸縮管 UL-D3E 165～217　内径ø49.9　外径ø49.3　32 ※接続部2重Oリング ※ストッパーリング(1個)付	EDB-1512RGF EDB-1212RGF DB-1510RGF DB-910RGF DBT-1811RGF	SUS304	¥2,000(税抜)
短管 L63-E 95　内径ø49.9　外径ø49.3　32 ※接続部2重Oリング	EDB-1512RGF EDB-1212RGF DB-1510RGF DB-910RGF DBT-1811RGF	SUS304	¥1,200(税抜)
エルボ UL-C3E 115　外径ø49.3　32　110　内径ø49.9 ※接続部2重Oリング ※ストッパーリング(1個)付	EDB-1512RGF EDB-1212RGF DB-1510RGF DB-910RGF DBT-1811RGF	SUS304	¥2,200(税抜)
排気エルボ UL-QC3E 外径ø49.3　(200)　内径ø49.9 (95)スライド管なし (127～197)スライド管あり ※スライド管付	EDB-1512RGF EDB-1212RGF DB-1510RGF DB-910RGF DBT-1811RGF	SUS304	¥3,900(税抜)
自在管(35cm) UL-M3SE 350　内径ø49.8　外径ø49.5　32 ※接続部2重Oリング ※ストッパーリング(1個)付	EDB-1512RGF EDB-1212RGF DB-1510RGF DB-910RGF DBT-1811RGF	SUS304	¥2,600(税抜)
給気ホース (ø49用) 長さ:1,000	EDB-1512RGF EDB-1212RGF DB-1510RGF DB-910RGF DBT-1811RGF	オレフィン系樹脂	¥2,200(税抜)
長さ:2,000			¥4,400(税抜)
長さ:3,000			¥6,600(税抜)
給気ホース固定金具 VH-KHK-49	EDB-1512RGF EDB-1212RGF DB-1510RGF DB-910RGF DBT-1811RGF	メッキ鋼板	¥900(税抜)

品名・型名・形状・寸法(mm)	適応機種	材質	価格
断熱カバー(3m) UL-GN	EDB-1512RGF EDB-1212RGF DB-1510RGF DB-910RGF DBT-1811RGF	ガラス繊維	¥4,300(税抜)
ストッパーリング(抜け防止金具) UL-L	EDB-1512RGF EDB-1212RGF DB-1510RGF DB-910RGF DBT-1811RGF	SUS304	¥240(税抜)
うす型給排気筒スペーサー FWT-7NS 135　124 ※壁厚135mm未満に使用	DB-1510RGF DB-910RGF DBT-1811RGF	SUS304	¥1,900(税抜)
うす型給排気筒厚壁用アダプター FWT-7B 175　74　内径ø49.8 対応壁厚:240～370mm	DB-1510RGF DB-910RGF DBT-1811RGF	SUS304	¥2,600(税抜)

品名・形状	長さ(mm)	適応給排気筒セット	価格
寒冷地用給気ホース (ø49用) 内径ø50 ※給気ホースが結露する場合に使用します。	1,000	FF-49-01 FF-49-02E	¥10,400(税抜)

温水暖房エコフィール用保温材セット(接続口径ø49)

給排気筒・排気筒の結露防止に使用します。

品名・型名・形状・寸法(mm)	価格
給排気筒保温材セット VK-HZ-02E 300　ø60　内径ø114　外径ø164 ※FF-49-02E・FF-49-02EW用	¥5,200(税抜)
排気筒保温材 1,000　内径ø61　外径ø101	¥1,800(税抜)
排気エルボ保温材 内径ø61　外径ø101	¥1,400(税抜)

暖房ボイラ専用部品

品名・型名・形状・寸法(mm)・仕様・価格
密閉配管セット VH-MHS-1510 ¥18,900(税抜) 逃し弁　エア抜き弁　圧力計　給水口ふた　(237)
エア抜きセット VH-ANS-1510 ¥7,000(税抜) エア抜き弁　給水口ふた　(105)
架台 ¥24,800(税抜) VH-KD-1511(W:470) 適応機種: DB-1811RGF・1510RGF・910RGF VH-KD-E1511(W:540) 適応機種:EDB-2412RGF・1912RGF・1512RGF・1212RGF ※密閉式膨張タンク取付可能 W　332　287
密閉式膨張タンク NG-12C(W:277) ¥20,000(税抜) 最大システム水量:47L以下 NG-18C(W:382) ¥25,000(税抜) 最大システム水量:70L以下 W　G3/4　ø280　エア注入口

■各部品設置図

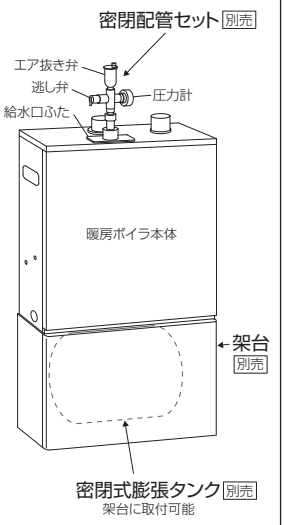

架台の中に密閉式膨張タンクを組み込み、その上に暖房ボイラを載せた場合

型名・形状・寸法(mm)	適応機種	価格
本体固定具セット VH-HK-160 160　240　27	EDB-2412RGF・1912RGF EDB-1512RGF・1212RGF DB-1811RGF・1510RGF DB-910RGF	¥1,300(税抜)

EPG・PGシリーズ専用部品

品名・型名・形状	価格
換気扇連動リレーセット VK-KRR-75 ※EPG・PGシリーズの運転と同時に換気扇も運転させることができます。	¥4,200(税抜)

転倒防止具延長アダプタ

型名・形状・寸法(mm)	価格
転倒防止具延長アダプタ 34　130　192	¥300(税抜)

不凍液・補充液

不凍液等の別売部品は必ず当社指定の部品をご使用ください。
他を使用しますと機器の性能が発揮できない場合があります。

品名・形状・寸法・仕様	価格
不凍液(50%希釈タイプ) VH-LLB-18-36 (18L、ロングライフ) 凍結温度:−36℃ ※不凍液の廃液は環境汚染等の恐れがあり、法令で義務付けられていますので、産業廃棄物処理業者に処理を依頼してください。	¥16,000(税抜)
補充液 VH-HB-2 (2L、ロングライフ) ※不凍液が蒸発して水位が下がったときに補充します。 長府不凍液専用品	¥1,200(税抜)

強制追いだきタイプ設置基準寸法

水道直圧式

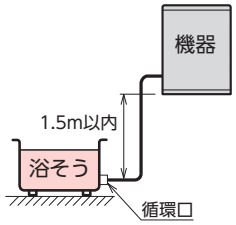

•浴そうの循環口と機器の底面は1.5m以内。

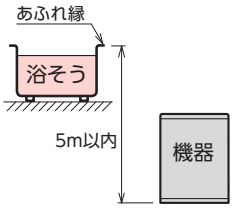

•浴そうのあふれ縁と機器の底面は5m以内。

減圧式

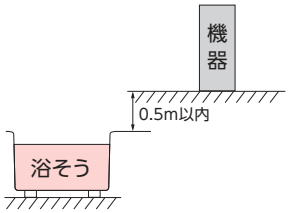

•浴そうのあふれ縁と機器の設置面は0.5m以内。

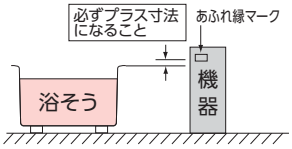

•機器側面のマークが浴そうのあふれ縁より高くなるように設置してください。

追いだき配管長さ
- 銅配管(φ12.7)の場合は片道10m、10曲がり以内です。※(フルオートタイプ・オートタイプは片道15m、10曲がり以内です。)
- 樹脂管の場合は10A以上とし、片道10m(フルオート・オートタイプは15m)以内で必ず内径8mm以上の継ぎ手を使用し、途中ではつながないでください。

鳥居配管

鳥居配管は3m以内で、
水道直圧式のフルオートタイプ・オートタイプのみ
可能です。

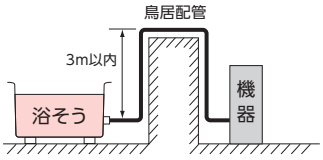

転倒防止措置について

「建築基準法施行令」に基づき、給湯設備を2013年4月1日以降に施工する場合、転倒防止措置として給湯器を建物又は基礎に固定することが義務化されました。
つきましては、各機器に付属されている工事説明書に従い正しく施工してください。

エコフィールのドレン排水配管について

当該地区の指定工事店に依頼し、下水道法の規定に従ってください。

- ●エコフィールは、潜熱回収型高効率給湯器のため、「ドレン水出口」または「排水用ホッパー」からドレン水が排出されます。
- ●必ずドレン排水配管工事を行い、各市町村下水道局(課)の条例に基づき施工してください。
- ●配管材料は、塩ビ管を使用してください。
- ●汚水系統に排水する場合は間接排水とし、臭気対策のためにトラップを必ず設けてください。(下図参照)
- ●側溝に排水する場合はトラップを設ける必要はありませんが、配管の末端は側溝のあふれ縁より5cm以上の空間を確保して下さい。(下図参照)
- ●凍結予防のため、地域に応じた保温処理(保温材巻き、電気ヒーターなど)をしてください。電気ヒーターはエコフィットヒーター(P52参照)を推奨します。

EHK-4766DXF・4766DXE　EHK-4766DAF
EHK-4567SXGH　EHK-4567SAG(H)
EHK-3867SAG　EHK-3867F
EHI-4766DF・3966DF　EHI-4567SG(H)
EHI-3867SG　EHI-3867F

汚水ますへ排水する場合

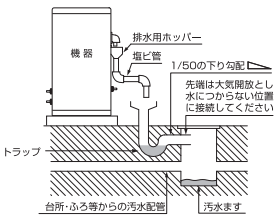

側溝へ排水する場合

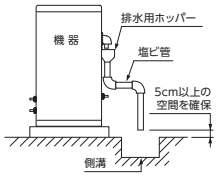

※EHK-4567SXGH、EHK-4567SAG(H)、EHI-4567SG(H)、EHK-3867SAG、EHK-3867F、EHI-3867SG、EHI-3867Fの排水用ホッパーは左側にあります。

EHK-4766DK(X)F
EHI-4766DKF

汚水ますへ排水する場合

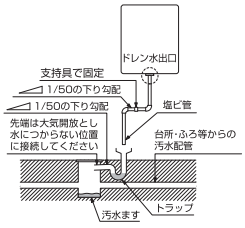

側溝へ排水する場合

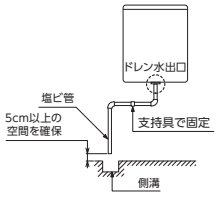

EPGシリーズ
EDBシリーズ

汚水ますへ排水する場合

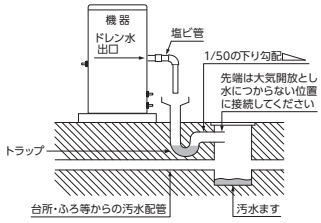

側溝へ排水する場合

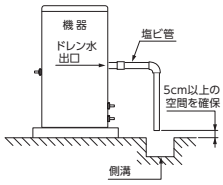

※EDBシリーズのドレン水出口は後側にあります。

「入浴剤」について

硫黄、酸、アルカリを含んだ入浴剤は使用しないでください。ふろ循環ポンプの不具合や腐食の原因になります。

「浴そうや洗面台が青くなる」現象について

浴そうや洗面台が水中の銅イオンと脂肪分(湯垢)により青く変色することがありますが人体に害はありません。日頃から湯垢などが残らないようにお手入れするとともに、万一着色した場合はクレンザー(強くこすると傷になる場合があります)やアンモニア水(10%溶液)等でふき取ってください。

●この誌面に掲載の全商品の価格には消費税が含まれておりません。

寸法図

ネジの呼称／R:オネジ（テーパ）　G:オネジ（ストレート）　Rc:メネジ（テーパ）　Rp:メネジ（ストレート）

EHK-4766DKXF/EHK-4766DKF

※凝縮水回路排水栓、給湯熱交排水栓、ポンプ排水栓は配管の必要はありません。

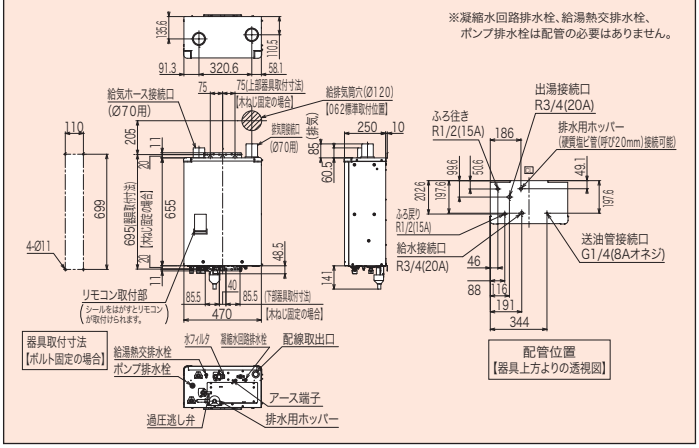

EHK-4766DXE

※中和器排水栓、給湯熱交排水栓、ふろ熱交排水栓、ポンプ排水栓は配管の必要はありません。
※ふろ往き、ふろ戻り、送油管・配線取出口は両側にあります。
※転倒防止金具は左右側面後方(4箇所)と後面(左右4箇所)の8箇所に取付けできます。
※B寸法(側面取付け)は、最小10(離隔距離)～最大175です。
また、C寸法(後面取付け)は最小150(離隔距離)～最大175です。
どちらも別売の転倒防止金具延長アダプタを使用すると、325まで設置が可能です。

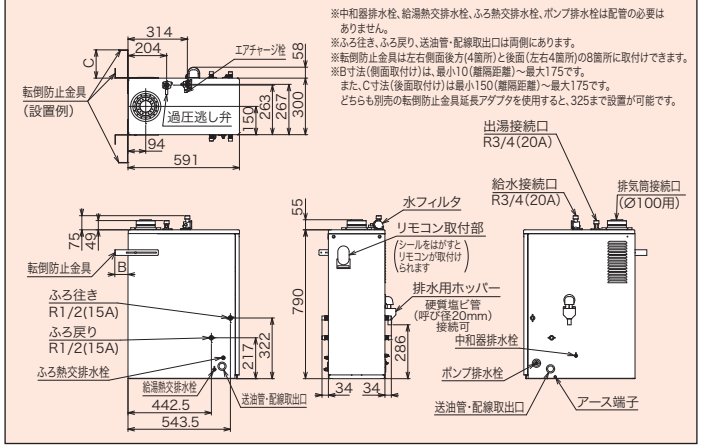

EHK-4766DXF/EHK-4766DAF

※中和器呼び水口(排水栓)、給湯熱交排水栓、ふろ熱交排水栓、ポンプ排水栓は配管の必要はありません。
※ふろ往き、ふろ戻り、送油管・配線取出口は両側にあります。
※転倒防止金具は左右側面後方(4箇所)と後面(左右4箇所)の8箇所に取付けできます。
※B寸法(側面取付け)は、最小10(離隔距離)～最大175です。
また、C寸法(後面取付け)は最小150(離隔距離)～最大175です。
どちらも別売の転倒防止金具延長アダプタを使用すると、325まで設置が可能です。

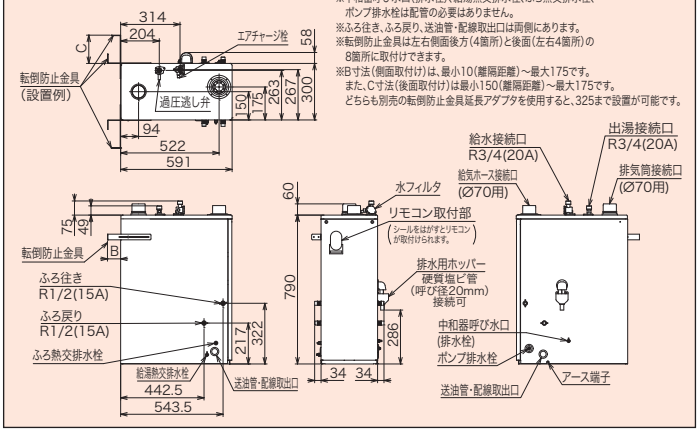

EHI-4766DKF

※凝縮水回路排水栓、給湯熱交排水栓は配管の必要はありません。

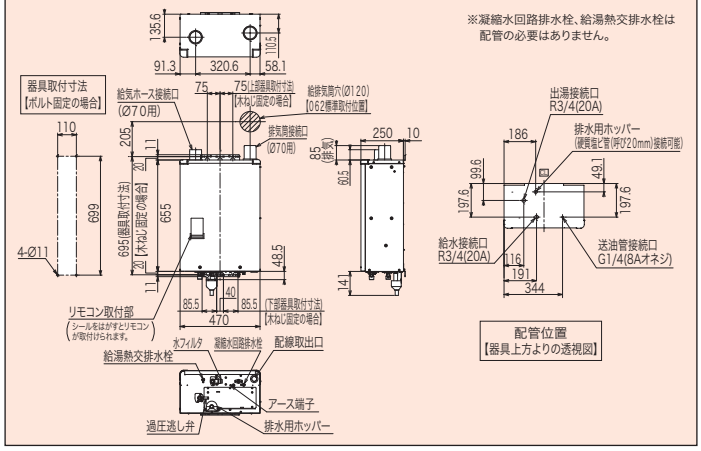

EHI-4766DF/EHI-3966DF

※中和器呼び水口(排水栓)、熱交排水栓は配管の必要はありません。
※送油管・配線取出口は両側にあります。
※転倒防止金具は左右側面後方(4箇所)と後面(左右4箇所)の8箇所に取付けできます。
※B寸法(側面取付け)は、最小10(離隔距離)～最大175です。
また、C寸法(後面取付け)は最小150(離隔距離)～最大175です。
どちらも別売の転倒防止金具延長アダプタを使用すると、325まで設置が可能です。

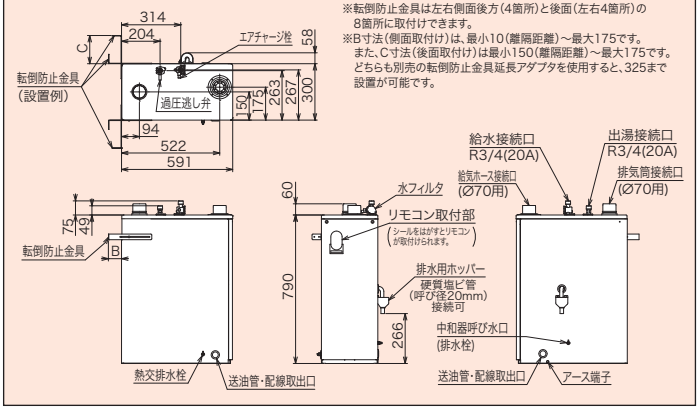

EHK-4567SXGH/EHK-4567SAGH/EHK-4567SAG

※A寸法は最小6～最大20です。
※ふろ往き、ふろ戻り、送油管・配線取出口は左右両側にあります。
※中和器排水栓、補助熱交排水栓は配管の必要はありません。

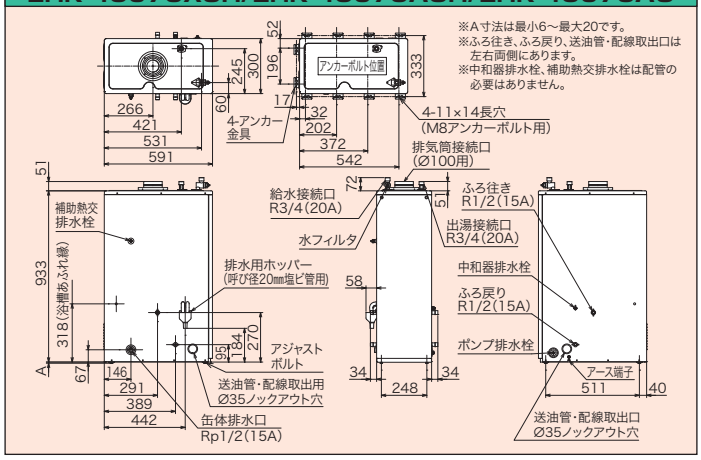

EHK-3867SAG

※A寸法は、最小6～最大20です。
※中和器排水栓、補助熱交排水栓、ポンプ排水栓は配管の必要はありません。
※ふろ往き、ふろ戻り、缶体排水口、送油管・配線取出用Ø35ノックアウト穴は両側にあります。
※転倒防止金具は左右側面後方(2箇所)と後面(左右2箇所)の4箇所に取付けできます。
※B寸法(側面取付け)は、最小150(離隔距離)～最大175です。
また、C寸法(後面取付け)も最小150(離隔距離)～最大175です。
どちらも別売の転倒防止金具延長アダプタを使用すると、325まで設置が可能です。

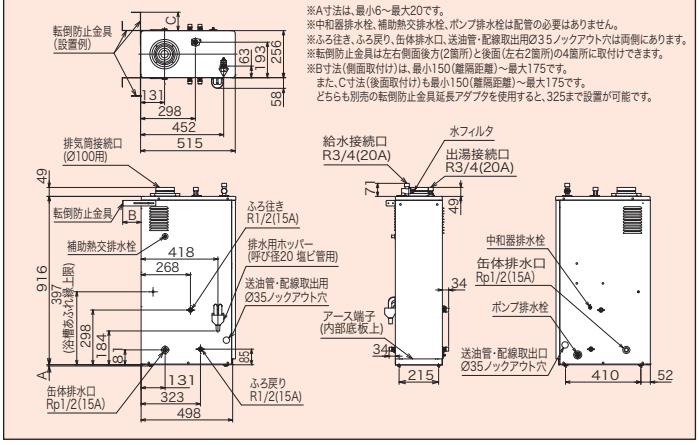

EHK-3867F

※ふろ往き、ふろ戻り、缶体排水口、送油管・配線取出用φ35ノックアウト穴は両側にあります。
※中和器排水栓、補助熱交排水栓、ポンプ排水栓は配管の必要はありません。
※転倒防止金具は左右側面後方(各2箇所)と後面(左右4箇所)の8箇所に取付けできます。
※B寸法(側面取付け)は、最小10(離隔距離)～最大175です。
また、C寸法(後面取付け)は最小20(離隔距離)～最大175です。
どちらも別売の転倒防止金具延長アダプタを使用すると、325まで設置が可能です。

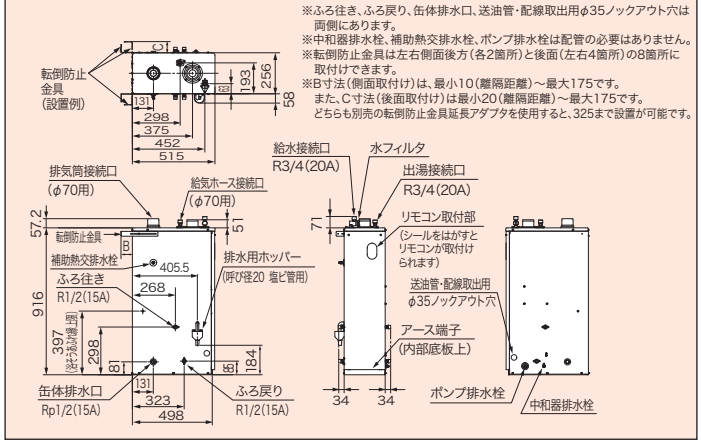

寸法図

ネジの呼称／R:オネジ(テーパ)　G:オネジ(ストレート)　Rc:メネジ(テーパ)　Rp:メネジ(ストレート)

EHI-4567SGH/EHI-4567SG

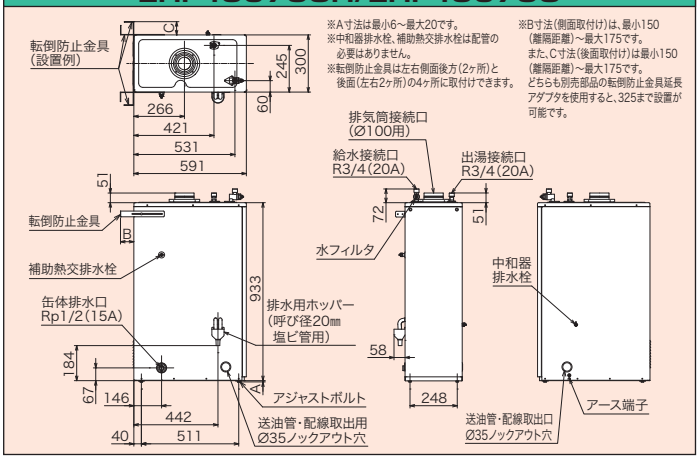

EHI-3867SG

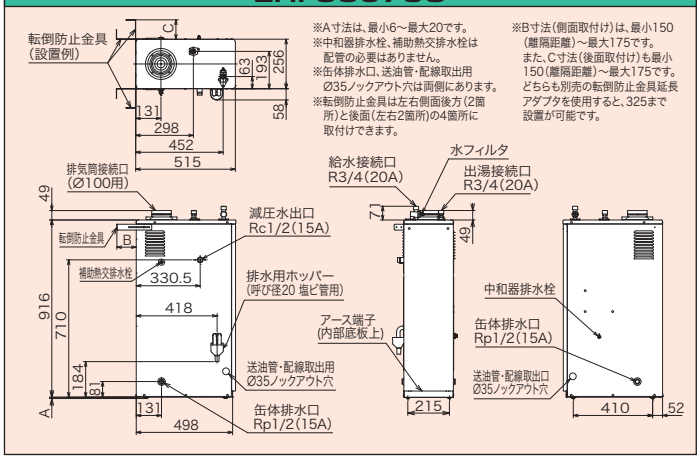

EHI-3867F

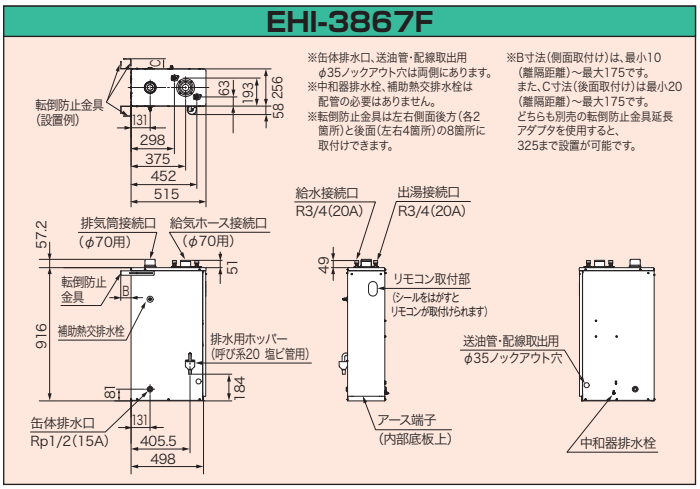

KIB-4764DAE

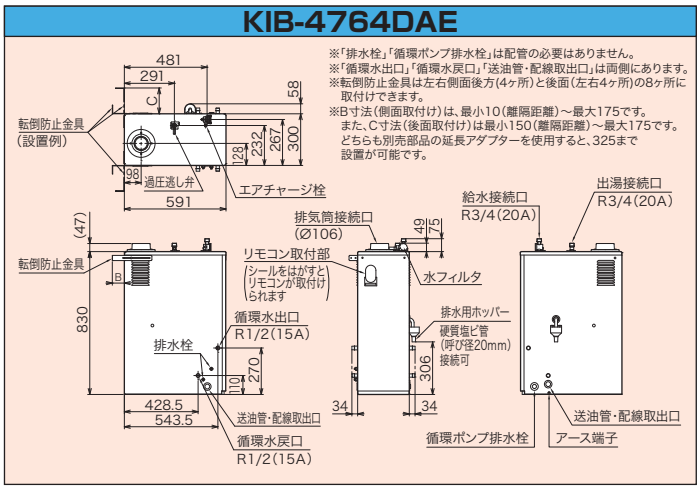

KIB-4764DAF

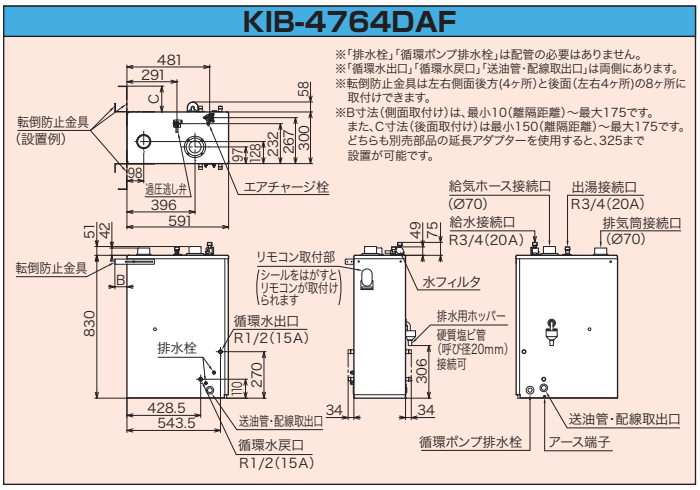

KIB-4764DKAF

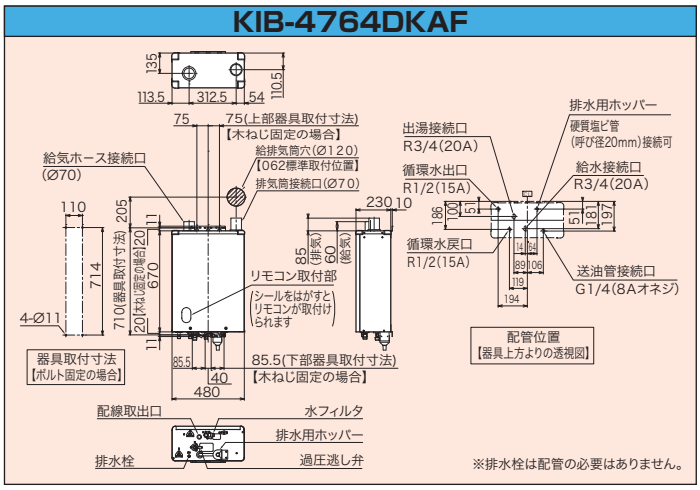

KIB-4764DF/KIB-3964DF

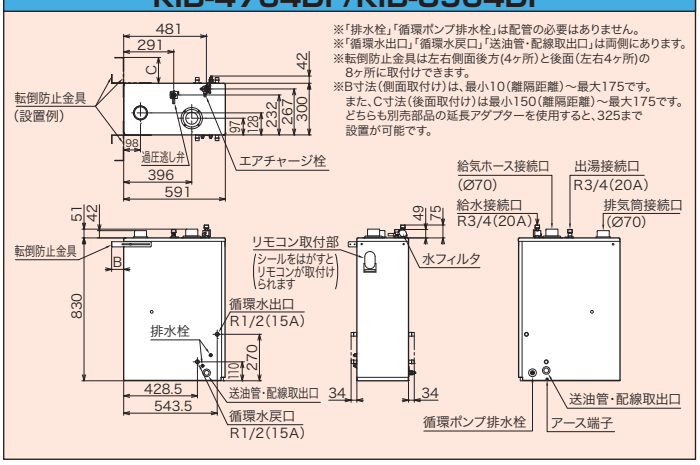

KIB-3964DE

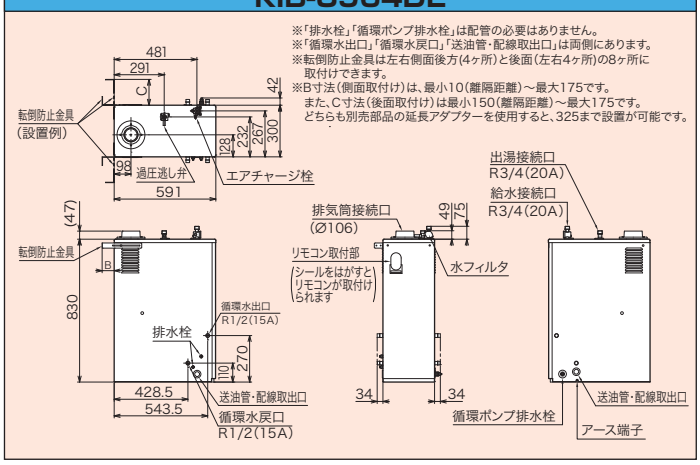

寸法図

ネジの呼称／R:オネジ(テーパ)　G:オネジ(ストレート)　Rc:メネジ(テーパ)　Rp:メネジ(ストレート)

KIB-4764DKF/KIB-3964DKF

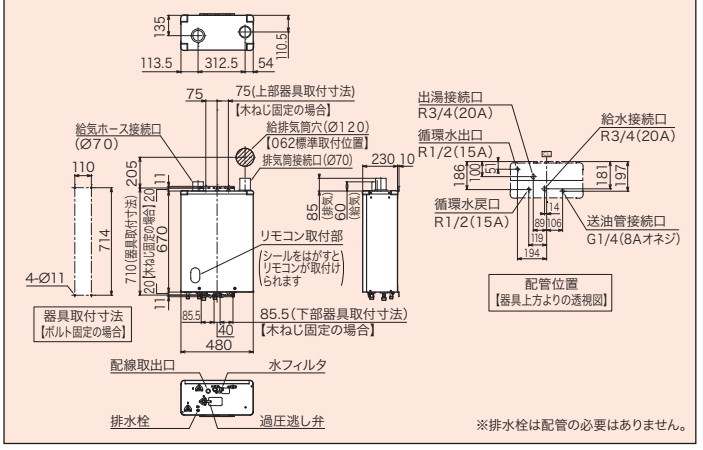

IB-4764DE/IB-3964DE

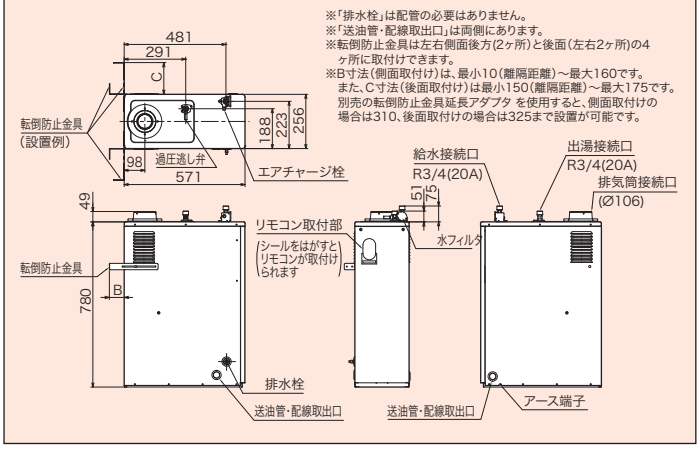

IB-4764DF/IB-3964DF

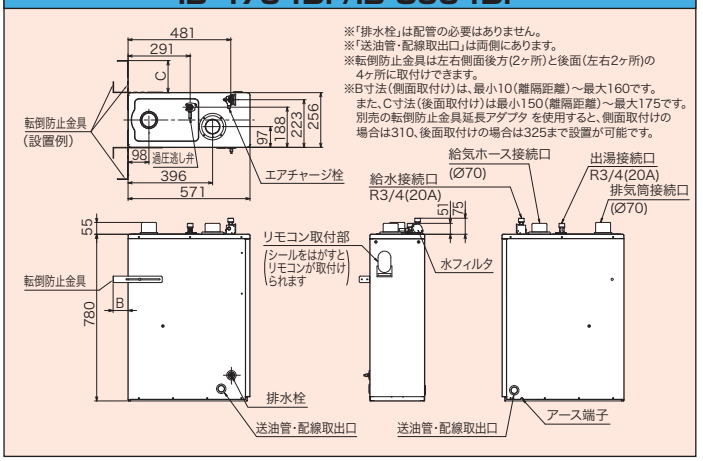

IB-4764DKF/IB-3964DKF

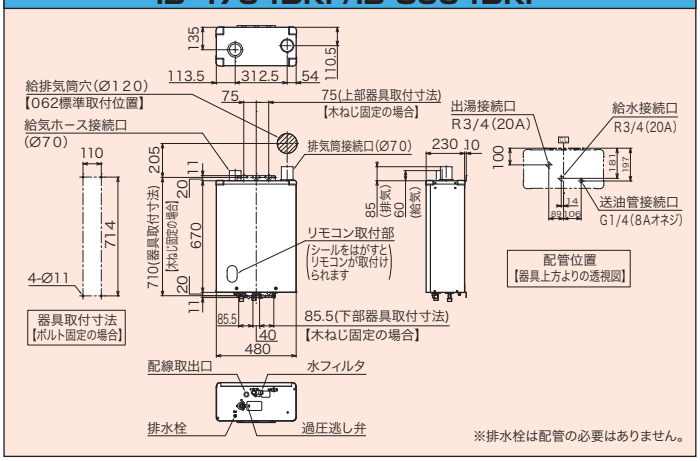

KIB-3865FAG

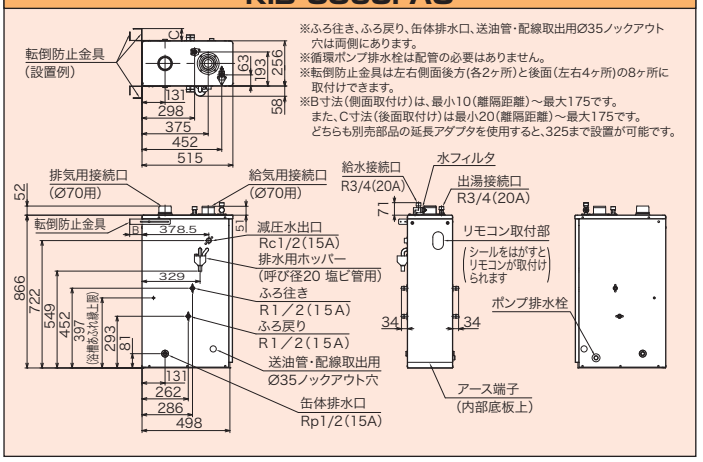

KIB-4565E

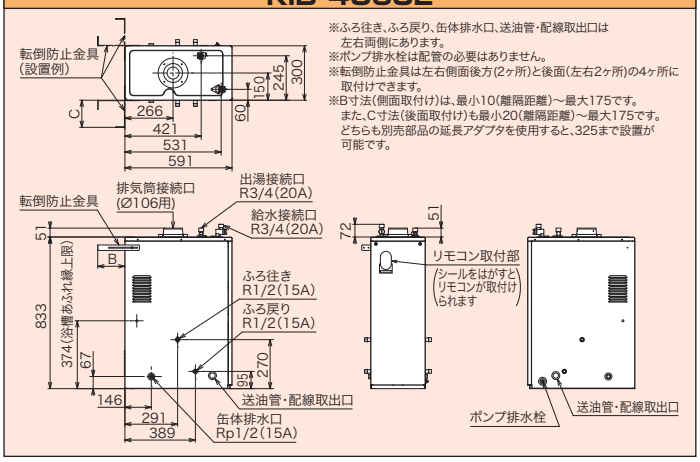

KIB-4565FG

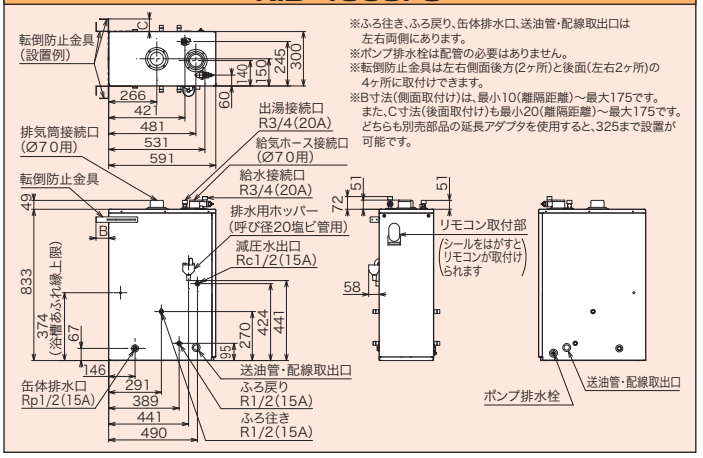

KIB-3865E

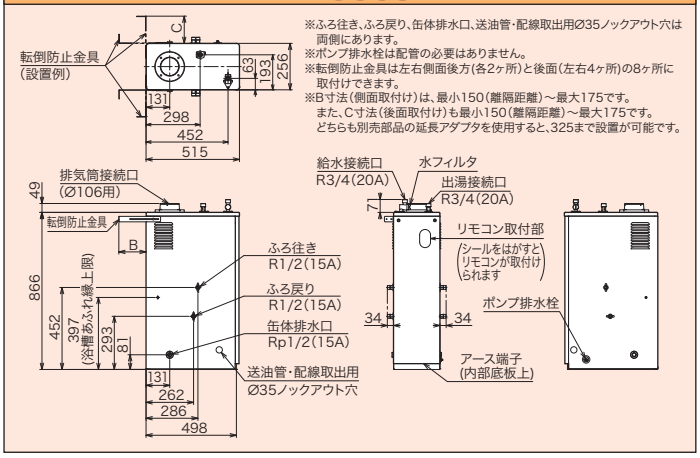

寸法図

ネジの呼称／R:オネジ(テーパ)　G:オネジ(ストレート)　Rc:メネジ(テーパ)　Rp:メネジ(ストレート)

KIB-3865EG

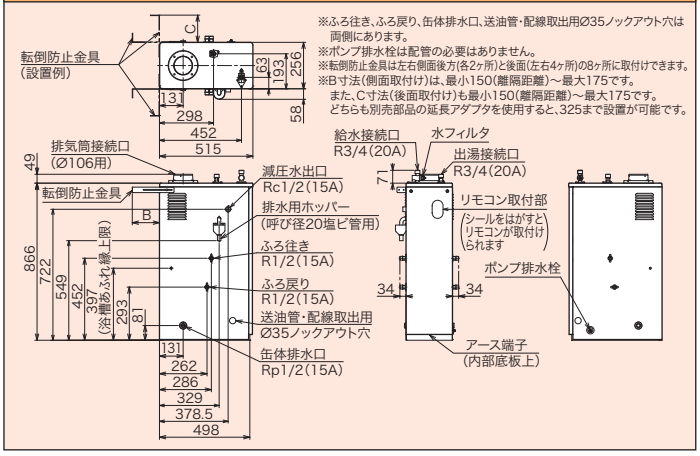

※ふろ往き、ふろ戻り、缶体排水口、送油管・配線取出用Ø35ノックアウト穴は両側にあります。
※ポンプ排水栓は配管の必要はありません。
※転倒防止金具は左右側面後方(各2ヶ所)と後面(左右4ヶ所)の8ヶ所に取付けできます。
※B寸法(側面取付け)は、最小150(離隔距離)～最大175です。
また、C寸法(後面取付け)も最小150(離隔距離)～最大175です。
どちらも別売部品の延長アダプタを使用すると、325まで設置が可能です。

KIB-3865F

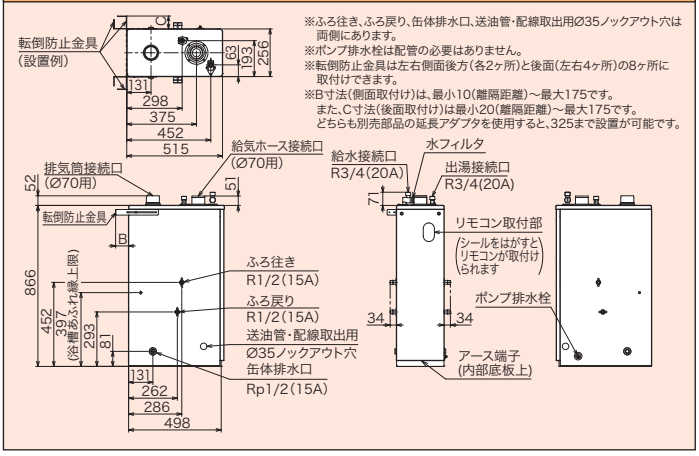

※ふろ往き、ふろ戻り、缶体排水口、送油管・配線取出用Ø35ノックアウト穴は両側にあります。
※ポンプ排水栓は配管の必要はありません。
※転倒防止金具は左右側面後方(各2ヶ所)と後面(左右4ヶ所)の8ヶ所に取付けできます。
※B寸法(側面取付け)は、最小10(離隔距離)～最大175です。
また、C寸法(後面取付け)も最小20(離隔距離)～最大175です。
どちらも別売部品の延長アダプタを使用すると、325まで設置が可能です。

KIB-3865FG

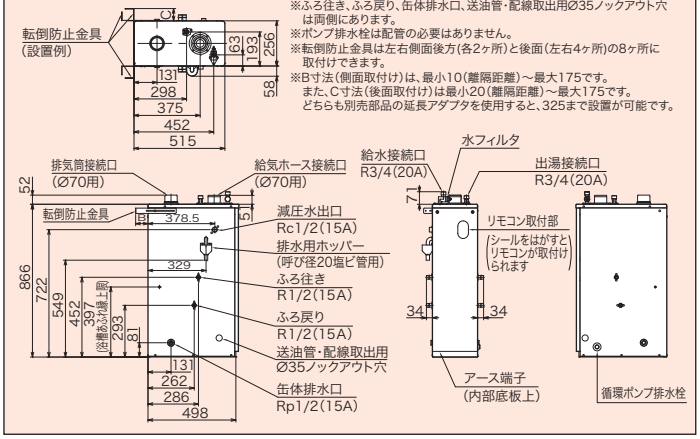

※ふろ往き、ふろ戻り、缶体排水口、送油管・配線取出用Ø35ノックアウト穴は両側にあります。
※ポンプ排水栓は配管の必要はありません。
※転倒防止金具は左右側面後方(各2ヶ所)と後面(左右4ヶ所)の8ヶ所に取付けできます。
※B寸法(側面取付け)は、最小10(離隔距離)～最大175です。
また、C寸法(後面取付け)も最小20(離隔距離)～最大175です。
どちらも別売部品の延長アダプタを使用すると、325まで設置が可能です。

IB-4565E

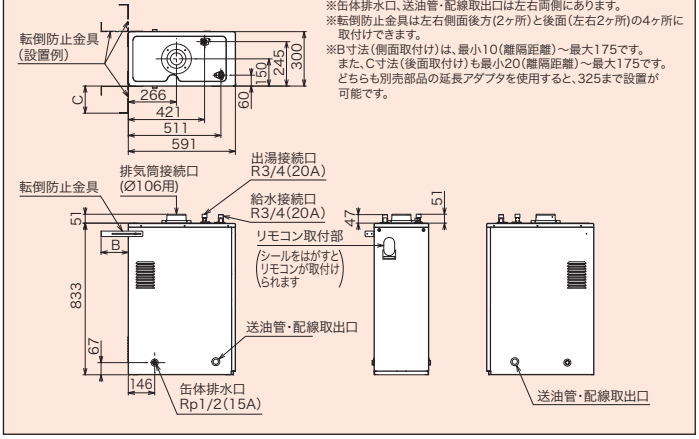

※缶体排水口、送油管・配線取出口は左右両側にあります。
※転倒防止金具は左右側面後方(2ヶ所)と後面(左右2ヶ所)の4ヶ所に取付けできます。
※B寸法(側面取付け)は、最小10(離隔距離)～最大175です。
また、C寸法(後面取付け)も最小20(離隔距離)～最大175です。
どちらも別売部品の延長アダプタを使用すると、325まで設置が可能です。

IB-4565FG

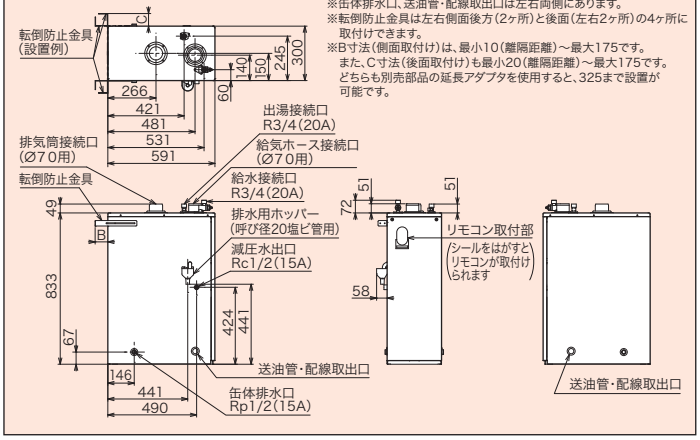

※缶体排水口、送油管・配線取出口は左右両側にあります。
※転倒防止金具は左右側面後方(2ヶ所)と後面(左右2ヶ所)の4ヶ所に取付けできます。
※B寸法(側面取付け)は、最小10(離隔距離)～最大175です。
また、C寸法(後面取付け)も最小20(離隔距離)～最大175です。
どちらも別売部品の延長アダプタを使用すると、325まで設置が可能です。

IB-3865E

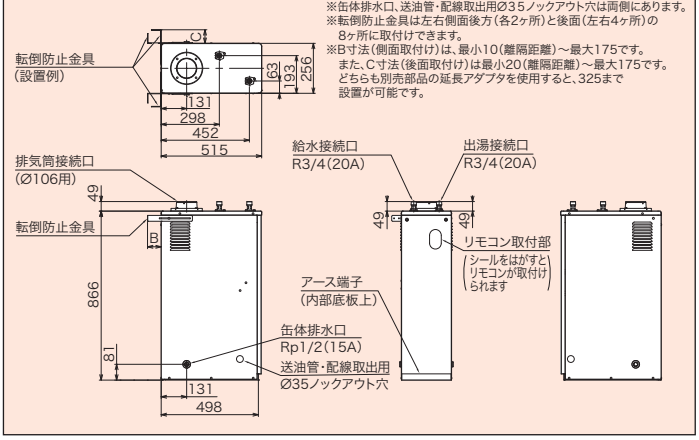

※缶体排水口、送油管・配線取出用Ø35ノックアウト穴は両側にあります。
※転倒防止金具は左右側面後方(各2ヶ所)と後面(左右4ヶ所)の8ヶ所に取付けできます。
※B寸法(側面取付け)は、最小10(離隔距離)～最大175です。
また、C寸法(後面取付け)は最小20(離隔距離)～最大175です。
どちらも別売部品の延長アダプタを使用すると、325まで設置が可能です。

IB-3865EG

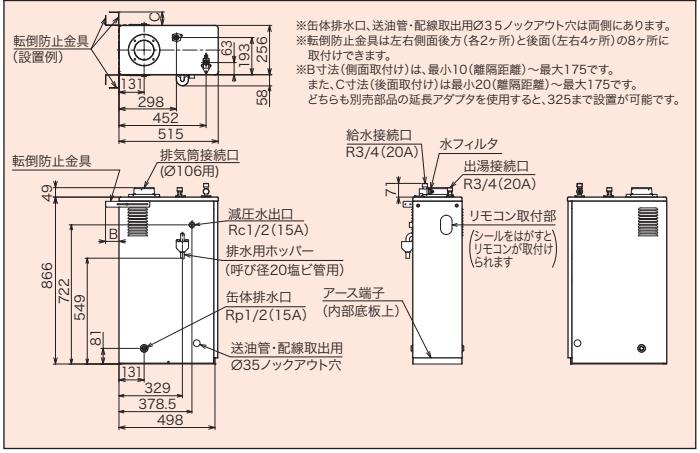

※缶体排水口、送油管・配線取出用Ø35ノックアウト穴は両側にあります。
※転倒防止金具は左右側面後方(各2ヶ所)と後面(左右4ヶ所)の8ヶ所に取付けできます。
※B寸法(側面取付け)は、最小10(離隔距離)～最大175です。
また、C寸法(後面取付け)は最小20(離隔距離)～最大175です。
どちらも別売部品の延長アダプタを使用すると、325まで設置が可能です。

IB-3865F

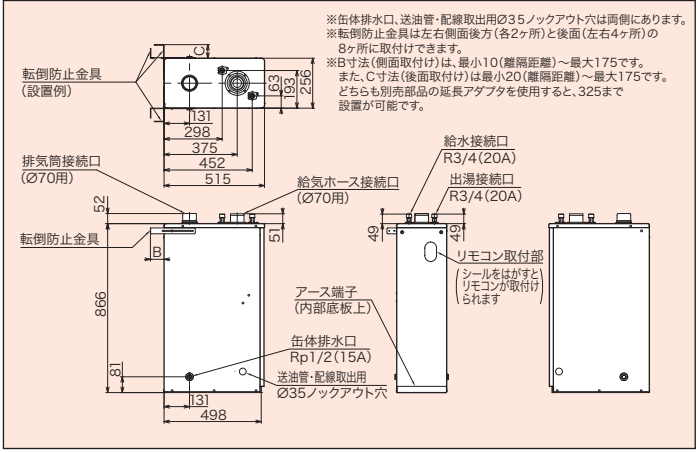

※缶体排水口、送油管・配線取出用Ø35ノックアウト穴は両側にあります。
※転倒防止金具は左右側面後方(各2ヶ所)と後面(左右4ヶ所)の8ヶ所に取付けできます。
※B寸法(側面取付け)は、最小10(離隔距離)～最大175です。
また、C寸法(後面取付け)は最小20(離隔距離)～最大175です。
どちらも別売部品の延長アダプタを使用すると、325まで設置が可能です。

寸法図

ネジの呼称／R:オネジ(テーパ)　G:オネジ(ストレート)　Rc:メネジ(テーパ)　Rp:メネジ(ストレート)

IB-3865FG

※缶体排水口、送油管・配線取出用Ø35ノックアウト穴は両側にあります。
※転倒防止金具は左右側面後方(各2ヶ所)と後面(左右4ヶ所)の8ヶ所に取付けできます。
※B寸法(側面取付け)は、最小10(離隔距離)～最大175です。また、C寸法(後面取付け)は最小20(離隔距離)～最大175です。どちらも別売部品の延長アダプタを使用すると、325まで設置が可能です。

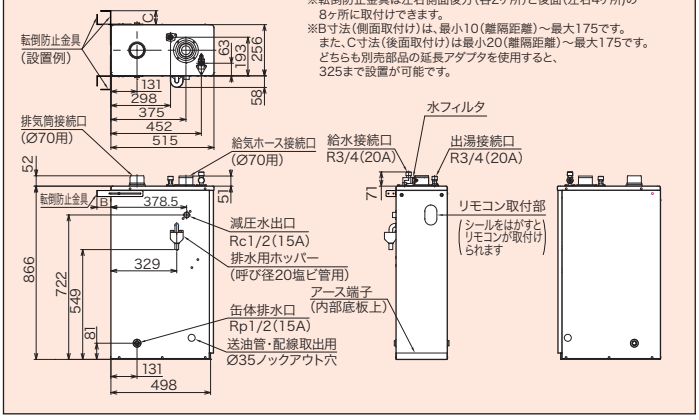

EPG-5903

●排水栓は配管の必要はありません。
●※部接続口には、出荷時プラグが組付けてあります。

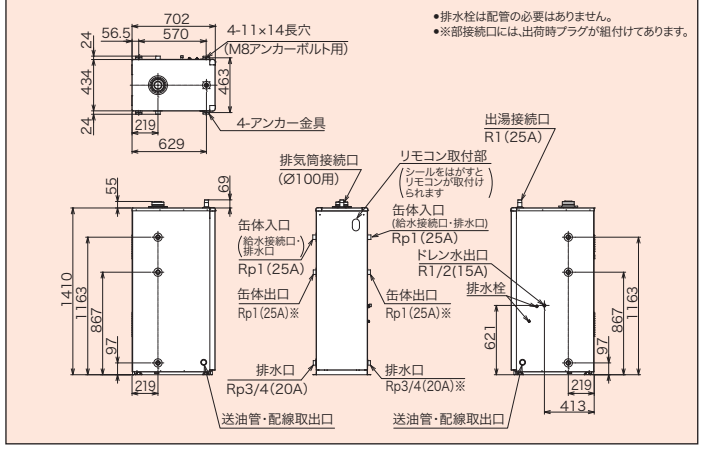

EPG-5903W

●排水栓は配管の必要はありません。
●※部接続口には、出荷時プラグが組付けてあります。

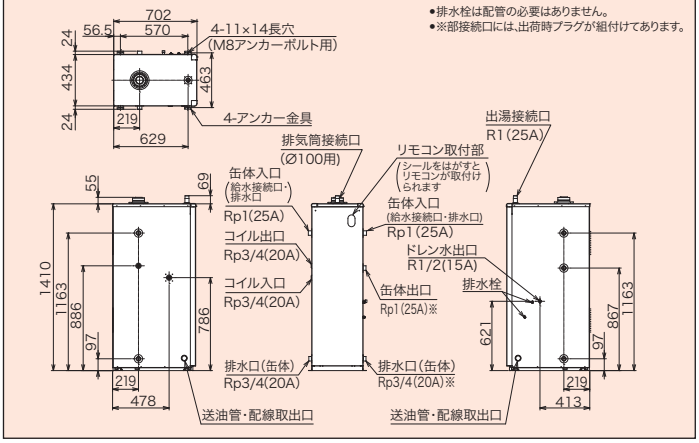

EPG-5903F

●排水栓は配管の必要はありません。
●※部接続口には、出荷時プラグが組付けてあります。

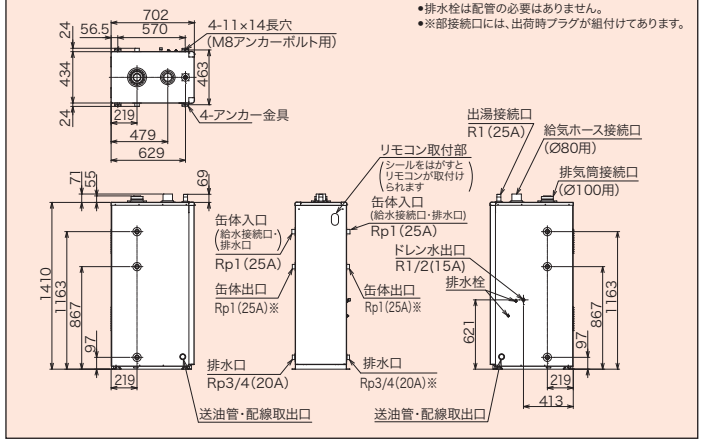

EPG-4403

●排水栓は配管の必要はありません。
●※部接続口には、出荷時プラグが組付けてあります。

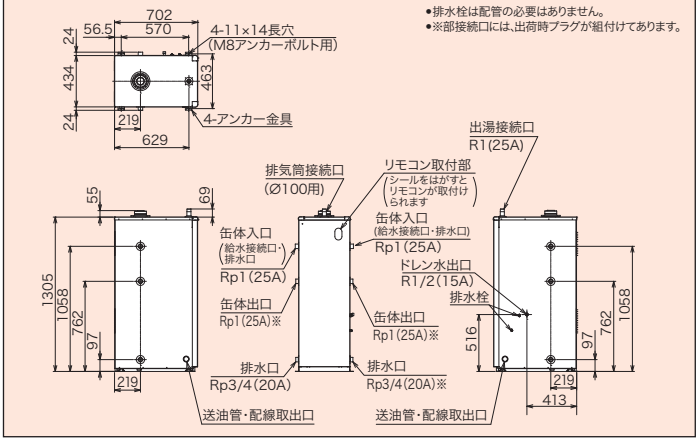

EPG-4403W

●排水栓は配管の必要はありません。
●※部接続口には、出荷時プラグが組付けてあります。

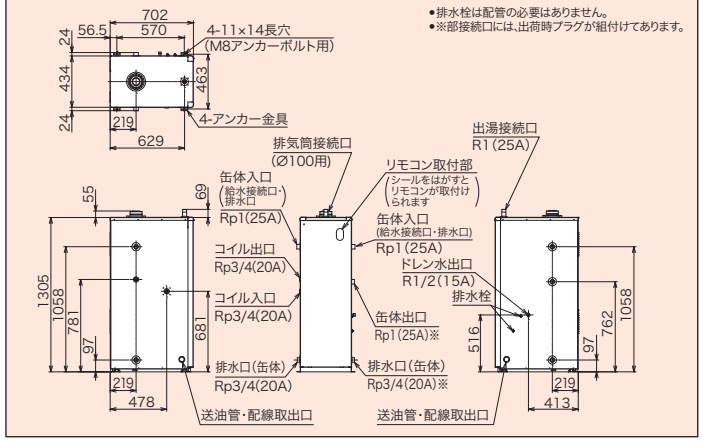

EPG-4403F

●排水栓は配管の必要はありません。
●※部接続口には、出荷時プラグが組付けてあります。

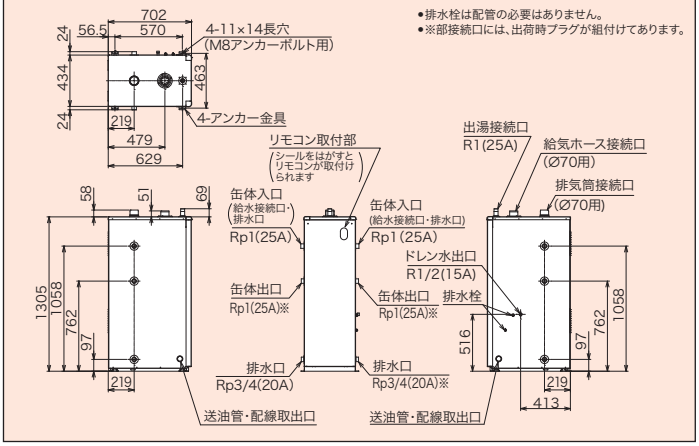

EPG-4403WF

●排水栓は配管の必要はありません。
●※部接続口には、出荷時プラグが組付けてあります。

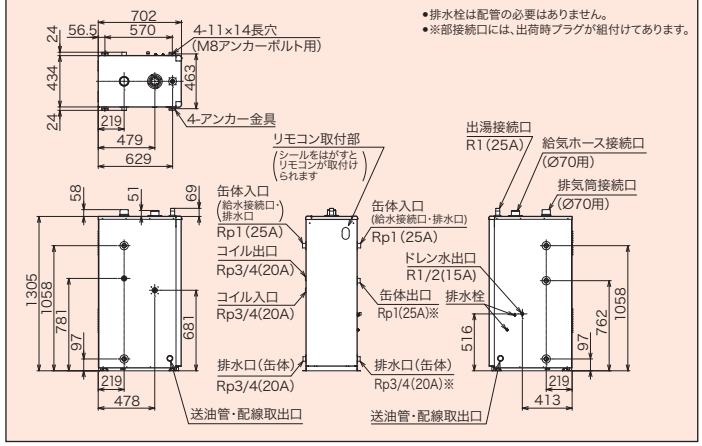

寸法図

ネジの呼称／R:オネジ(テーパ)　G:オネジ(ストレート)　Rc:メネジ(テーパ)　Rp:メネジ(ストレート)

PG-5304

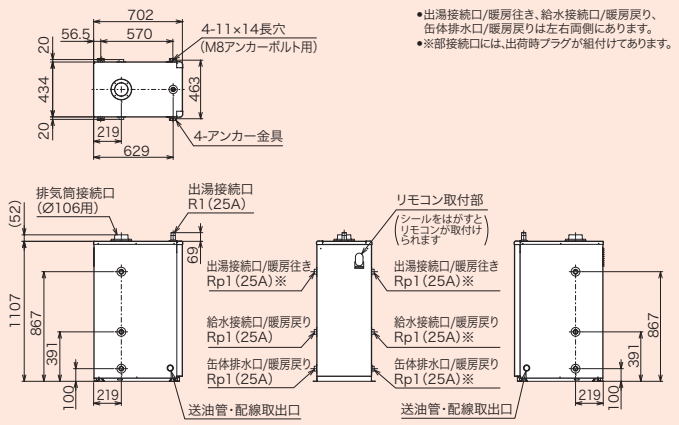

- 出湯接続口/暖房往き、給水接続口/暖房戻り、缶体排水口/暖房戻りは左右両側にあります。
- ※部接続口には、出荷時プラグが組付けてあります。

PG-5304W

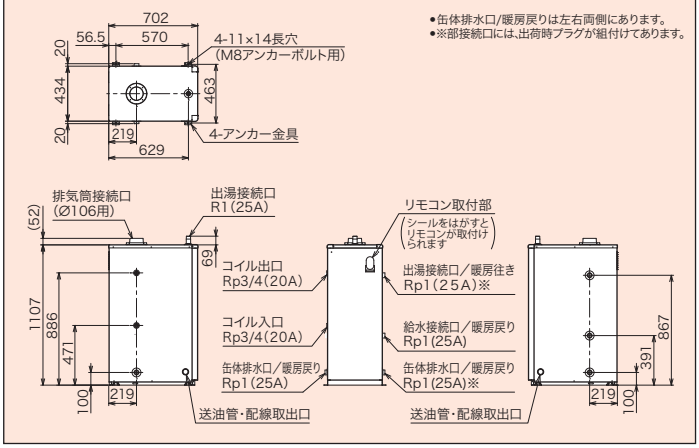

- 缶体排水口/暖房戻りは左右両側にあります。
- ※部接続口には、出荷時プラグが組付けてあります。

PG-5304F

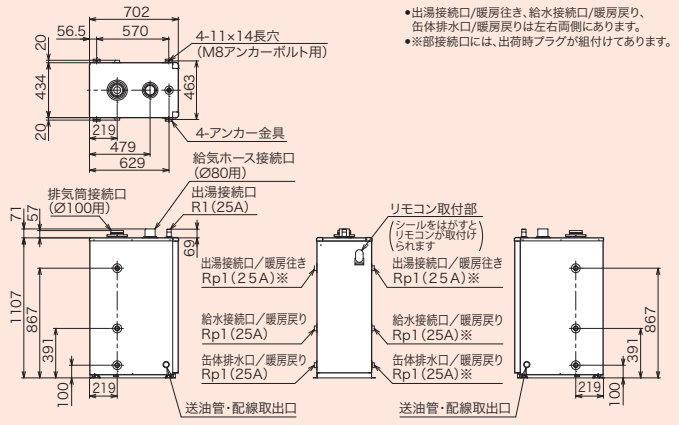

- 出湯接続口/暖房往き、給水接続口/暖房戻り、缶体排水口/暖房戻りは左右両側にあります。
- ※部接続口には、出荷時プラグが組付けてあります。

PG-4004

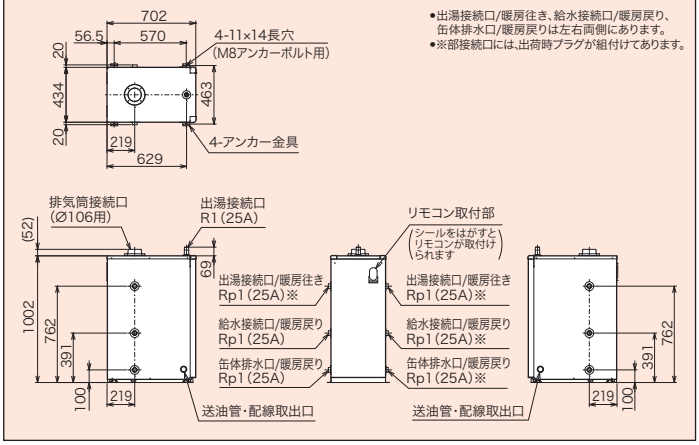

- 出湯接続口/暖房往き、給水接続口/暖房戻り、缶体排水口/暖房戻りは左右両側にあります。
- ※部接続口には、出荷時プラグが組付けてあります。

PG-4004W

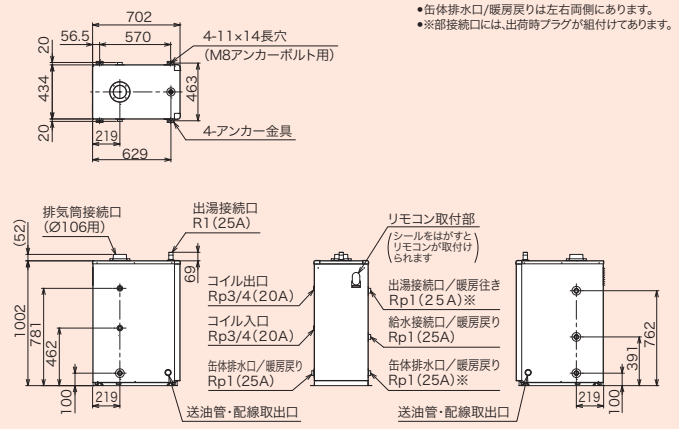

- 缶体排水口/暖房戻りは左右両側にあります。
- ※部接続口には、出荷時プラグが組付けてあります。

PG-4004F

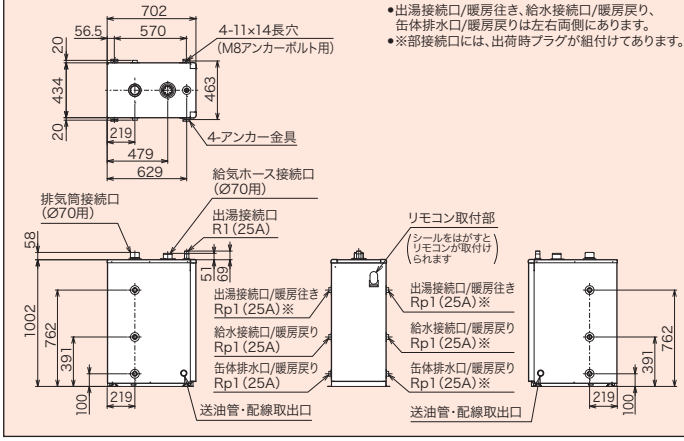

- 出湯接続口/暖房往き、給水接続口/暖房戻り、缶体排水口/暖房戻りは左右両側にあります。
- ※部接続口には、出荷時プラグが組付けてあります。

PG-4004WF

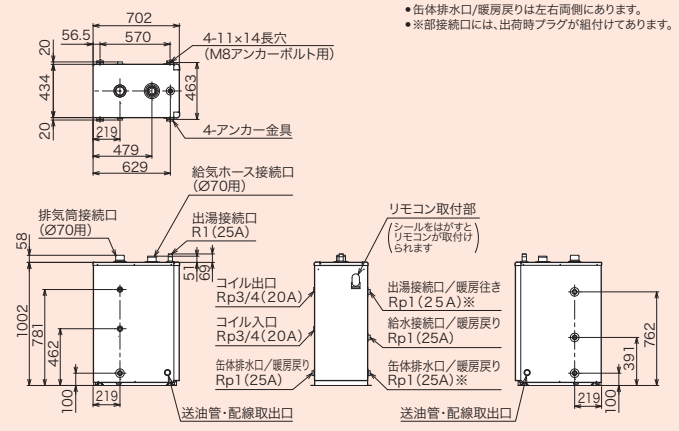

- 缶体排水口/暖房戻りは左右両側にあります。
- ※部接続口には、出荷時プラグが組付けてあります。

PG-7004

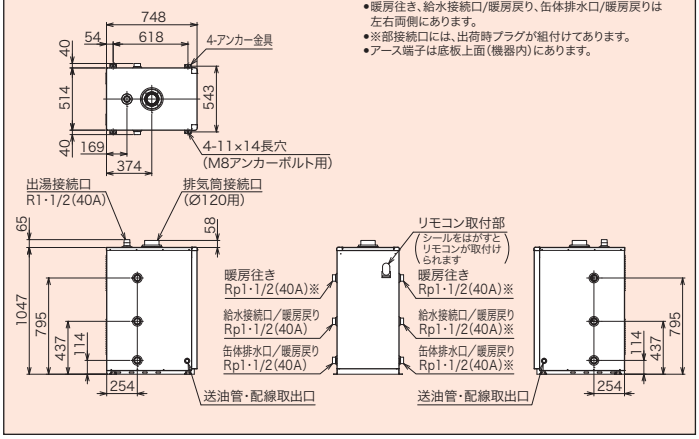

- 暖房往き、給水接続口/暖房戻り、缶体排水口/暖房戻りは左右両側にあります。
- ※部接続口には、出荷時プラグが組付けてあります。
- アース端子は底板上面(機器内)にあります。

寸法図

ネジの呼称／R:オネジ(テーパ)　G:オネジ(ストレート)　Rc:メネジ(テーパ)　Rp:メネジ(ストレート)

HG-4010S

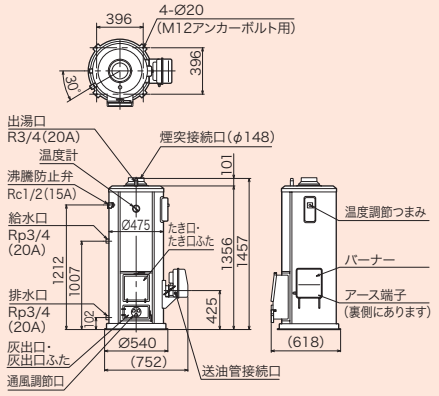

LHG-4010S

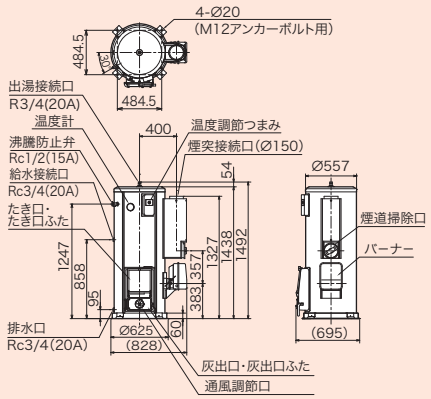

JPK-N6

※バーナー接続口は3カ所のうち1カ所を選んで取付可。
※□内寸法は、ピッチ100仕様。

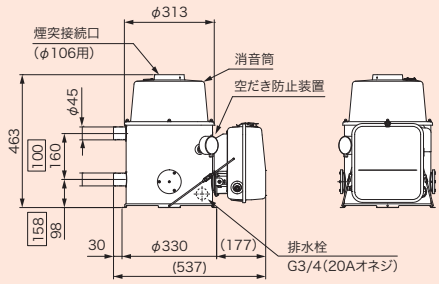

CH₂S-6

※バーナー取付け左・右可能。(左・右キャップ付)
焚口開口寸法／幅220×高140(mm)

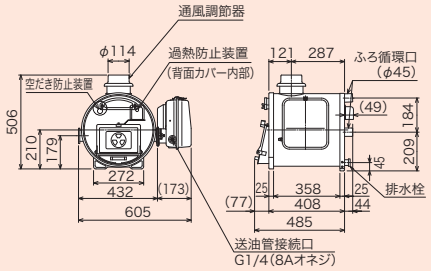

CHS-6

※バーナー取付け左右可能。(左・右キャップ付)
焚口開口寸法／幅220×高140(mm)

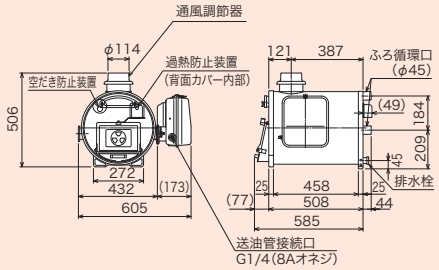

寸法図

ネジの呼称／R:オネジ(テーパ)　G:オネジ(ストレート)　Rc:メネジ(テーパ)　Rp:メネジ(ストレート)

EDB-2412RGF/EDB-1912RGF

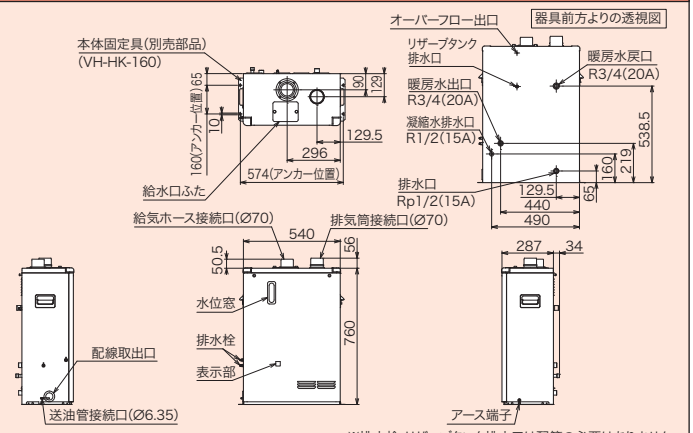

※排水栓、リザーブタンク排水口は配管の必要はありません。

EDB-1512RGF

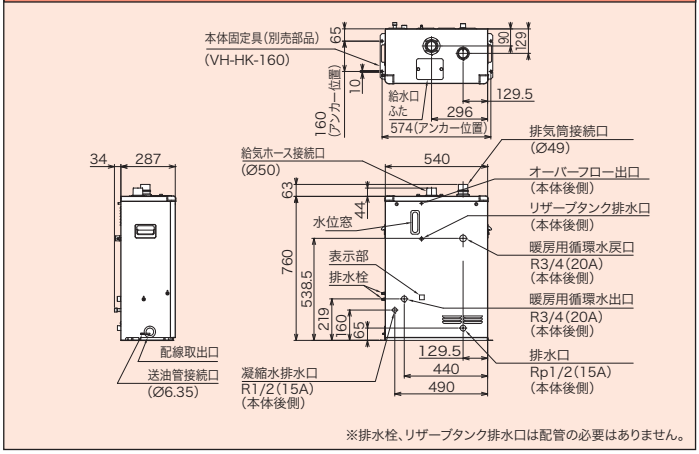

※排水栓、リザーブタンク排水口は配管の必要はありません。

EDB-1212RGF

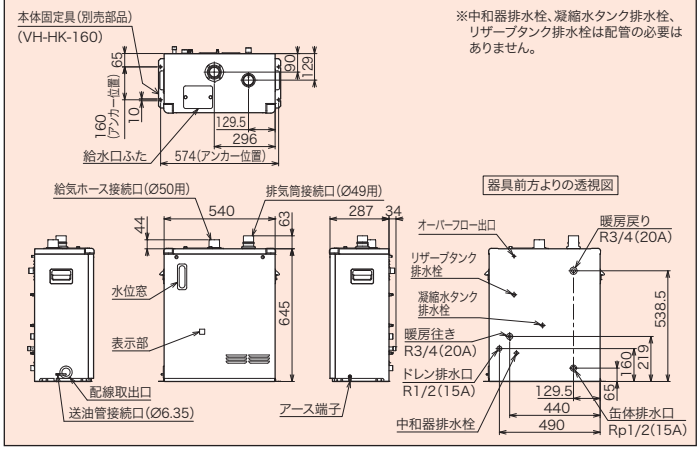

※中和器排水栓、凝縮水タンク排水栓、リザーブタンク排水栓は配管の必要はありません。

DB-1811RGF

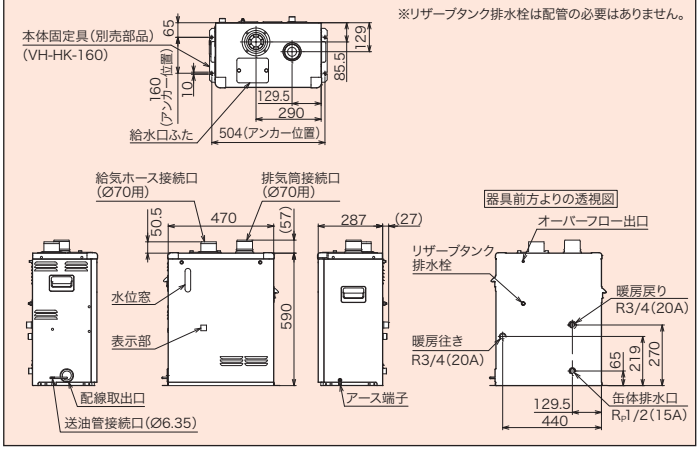

※リザーブタンク排水栓は配管の必要はありません。

DB-1510RGF/DB-910RGF

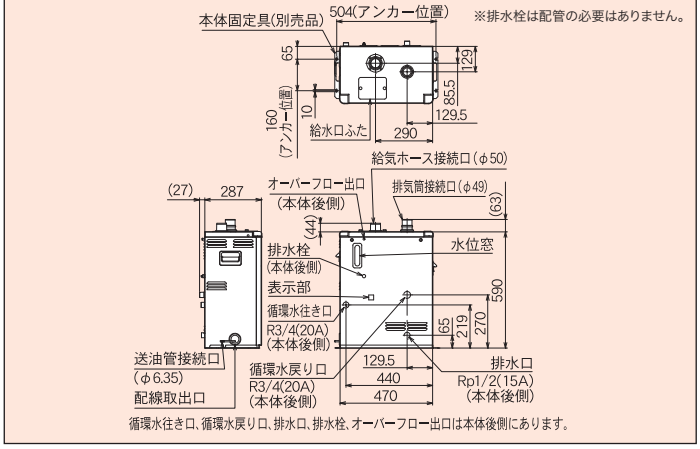

※排水栓は配管の必要はありません。

循環水往き口、循環水戻り口、排水口、排水栓、オーバーフロー出口は本体後側にあります。

DB-4004F

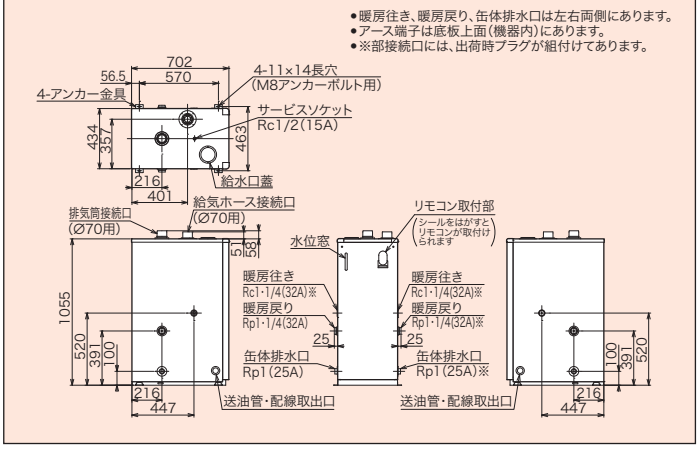

- 暖房往き、暖房戻り、缶体排水口は左右両側にあります。
- アース端子は底板上面(機器内)にあります。
- ※部接続口には、出荷時プラグが組付けてあります。

DBT-1811RGF

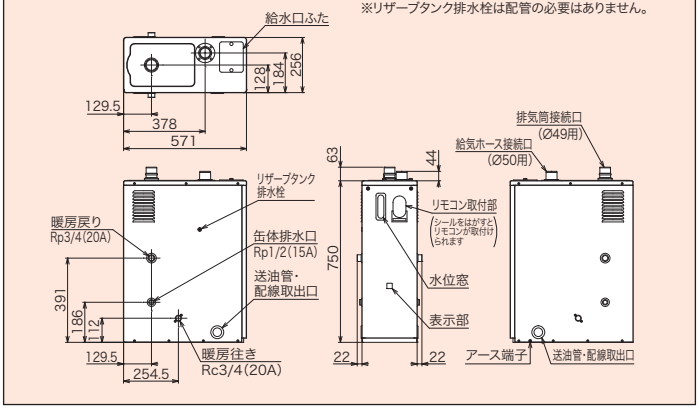

※暖房往き、暖房戻り、缶体排水口、送油管・配線取出口は左右両側にあります。
※リザーブタンク排水栓は配管の必要はありません。

BDU-302

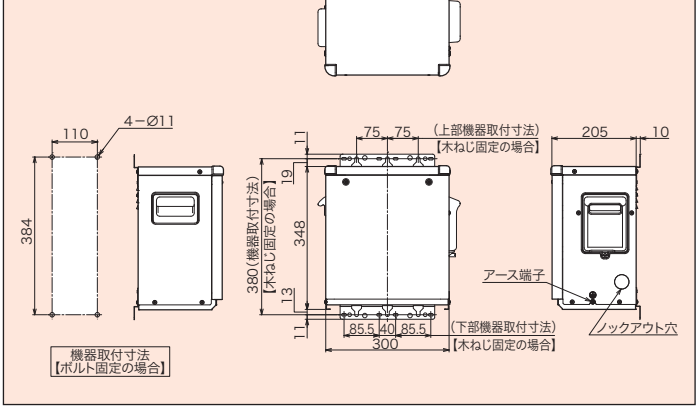

寸法図

ネジの呼称／R:オネジ(テーパ)　G:オネジ(ストレート)　Rc:メネジ(テーパ)　Rp:メネジ(ストレート)

CMR-3101PM

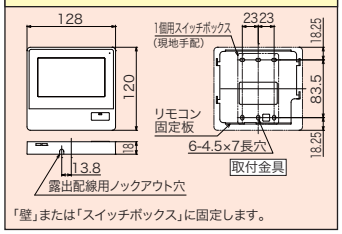

「壁」または「スイッチボックス」に固定します。

CMR-3013P

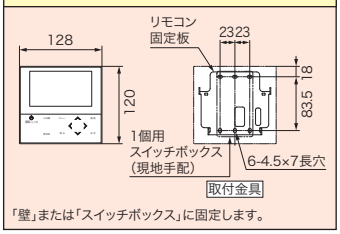

「壁」または「スイッチボックス」に固定します。

CMR-2535P,2522P,2518P,2500SV,2501SV,2530P 2529V,2700V,2706V,2707V,2710V,2714V,2715V,2716V,2717V

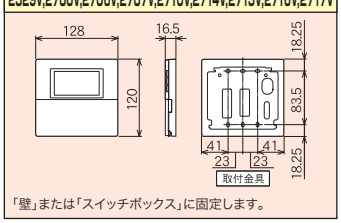

「壁」または「スイッチボックス」に固定します。

CMR-2900,2901,2903,2904,2907,2910,2911,2912,2914

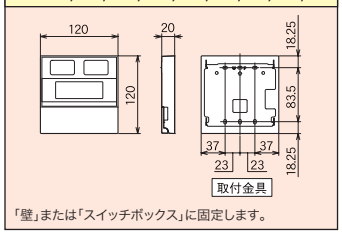

「壁」または「スイッチボックス」に固定します。

CMR-2611,2614

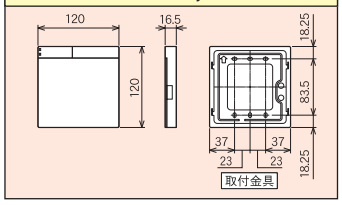

CMR-2800,2801S,2802,2803(S),2808

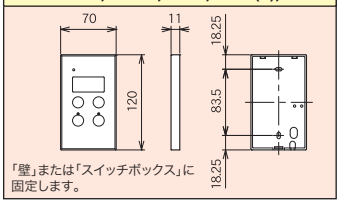

「壁」または「スイッチボックス」に固定します。

CMR-3010P

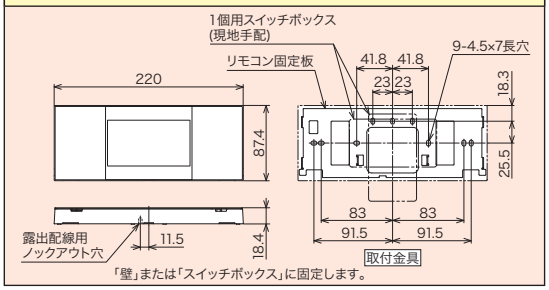

「壁」または「スイッチボックス」に固定します。

YST-2535P,2531P,2530P,2522P,2518P 2700V,2706V,2710V,2714V,2715V,2716V,2717V

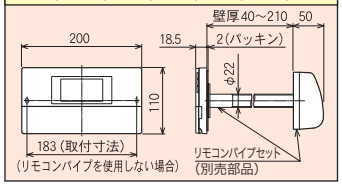

YST-2900,2901,2903,2906,2910,2911

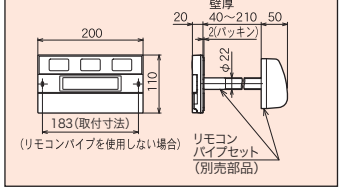

YST-3101P

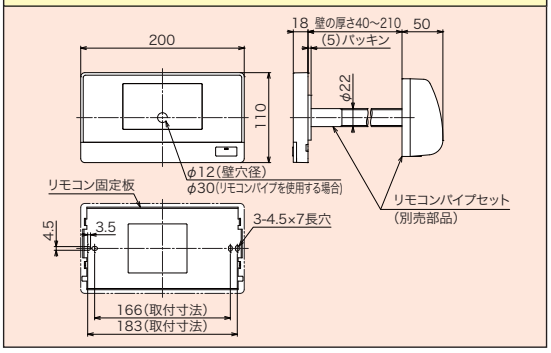

YST-3010P,3013P

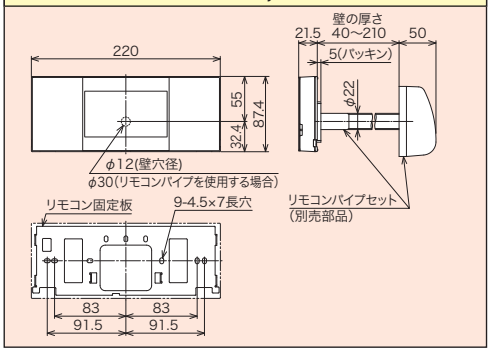

仕様表

仕様／機種	給湯出力 (kW[kcal/h])	追焚出力 (kW[kcal/h])	缶容量 (L) 給湯	給湯量 (50℃up) (L/h)	燃料消費量 (kW[L/h]) 給湯	ノズル	最高使用圧力 (MPa[kgf/cm²])	消費電力(W)(50Hz/60Hz) 給湯使用 点火時	給湯使用 燃焼時	給湯・ふろ同時使用 点火時	給湯・ふろ同時使用 燃焼時	◆待機時	排気筒接続径mm (給排気筒径[mm])	質量 (kg)	区分名 (省エネ法)	エネルギー消費効率 (%)	連続給湯効率 (%)	缶体材質
■エコフィール																		
EHK-4766DXE	46.5[40,000]	15 [12,900]	1.7	800	48.9[4.75]	1.45G リターンノズル	1.0[10]	115/110	95/90	185/175	160/155	2.3	100	44	A	95.0	95.0	主:銅製 補助:ステンレス製
EHK-4766DXF								125/120	105/95	190/185	170/165	2.3	70(100)	43				
EHK-4766DAF								125/120	105/95	190/185	170/165	2.3	70(100)	43				
EHK-4766DKXF			1.5					140/135	110/105	200/190	170/165	2.3	70(100)	36				
EHK-4766DKF								140/135	110/105	200/190	170/165	2.3	70(100)	36				
EHI-4766DF		—	1.7					125/120	105/95	—		2.0	70(100)	39				
EHI-3966DF	39.0[33,500]			670	41.1[3.99]			110/105	80/75			2.0	70(100)	39				
EHI-4766DKF	46.5[40,000]		1.5	800	48.9[4.75]			140/135	110/105			2.0	70(100)	33				
EHK-4767SXGH	45.3[39,000]	15.3[13,200]	15.2	780	47.7[4.64]	1.2G	0.2[2.0]	110/105	85/80	173/170	143/140	2.3	100	44	—			ステンレス製
EHK-4567SAGH								110/105	85/80	173/170	143/140	2.3	100	44				
EHI-4567SGH		—	17.0					110/105	85/80	—		1.8	100	39				
EHK-4567SAG	45.3[39,000]	15.3 [13,200]	15.2	780	47.7[4.64]	1.2G	0.1[1.0]	110/105	85/80	173/170	143/140	2.3	100	43	B	95.0		
EHK-3867SAG	37.8[32,500]		13.0	650	39.8[3.87]	1.1G		100/100	75/75	165/165	140/140	2.3	100	33				
EHK-3867F								100/100	80/75	165/165	140/140	2.3	70(100)	32				
EHI-4567SG	45.3[39,000]	—	17.0	780	47.7[4.64]	1.2G		110/105	85/80	—		1.8	100	38				
EHI-3867SG	37.8[32,500]		14.5	650	39.8[3.87]	1.1G		100/100	75/75			1.8	100	29				
EHI-3867F								100/100	80/75			1.8	70(100)	28				

◆リモコンON／OFF時の平均値(リモコン個数は、[給湯+強制追いだき]が2個、[給湯・暖房専用]が1個)

仕様表

■水道直圧式

仕様／機種	給湯出力 (kW[kcal/h])	追焚出力 (kW[kcal/h])	缶容量 (L) 給湯	給湯量 (50℃Cup) (L/h)	燃料消費量 (kW[L/h]) 給湯	ノズル	最高使用圧力 (MPa[kgf/cm²])	消費電力(W)(50Hz/60Hz) 給湯使用 点火時	給湯使用 燃焼時	給湯・ふろ同時使用 点火時	給湯・ふろ同時使用 燃焼時	◆待機時	排気筒接続径mm (給排気筒径[mm])	質量 (kg)	区分名 (省エネ法)	エネルギー消費効率 (%)	連続給湯効率 (%)	缶体材質
KIB-4764DAE	46.5[40,000]	15 [12,900]	1.0	800	54.0[5.25]	1.45G リターンノズル	1.0[10]	120/115	105/100	210/235	190/220	2.4	106	42	A	86.5	86.5	銅製
KIB-4764DAF								120/115	105/100	210/235	190/220	2.4	70(100)	42				
KIB-4764DKAF					54.5[5.30]			140/135	125/115	225/245	205/225	2.4	70(100)	34		86.0	86.0	
KIB-4764DF					54.0[5.25]			120/115	105/100	210/235	190/220	2.3	70(100)	42		86.5	86.5	
KIB-3964DE	39.0[33,500]			670	44.8[4.35]			110/110	95/90	200/225	175/200	2.3	106	42		87.0	87.0	
KIB-3964DF								110/110	95/90	200/225	175/200	2.3	70(100)	42				
KIB-4764DKF	46.5[40,000]			800	54.5[5.30]			140/135	125/115	225/245	205/225	2.3	70(100)	33		86.0	86.0	
KIB-3964DKF	39.0[33,500]			670	44.8[4.35]			130/120	95/90	220/240	180/205	2.3	70(100)	33				
IB-4764DE	46.5[40,000]	—		800	54.0[5.25]			100/100	95/95	—		2.0	106	32		86.5	86.5	
IB-4764DF								110/103	105/98			2.0	70(100)	33				
IB-3964DE	39.0[33,500]			670	44.8[4.35]			115/110	95/90			2.0	106	33		87.0	87.0	
IB-3964DF								115/110	95/90			2.0	70(100)	33				
IB-4764DKF	46.5[40,000]			800	54.5[5.30]			140/135	125/115			2.0	70(100)	29		86.0	86.0	
IB-3964DKF	39.0[33,500]			670	44.8[4.35]			130/120	95/90			2.0	70(100)	29				

■減圧式 標準圧力型

仕様／機種	給湯出力 (kW[kcal/h])	追焚出力 (kW[kcal/h])	缶容量 (L) 給湯	給湯量 (50℃Cup) (L/h)	燃料消費量 (kW[L/h]) 給湯	ノズル	最高使用圧力 (MPa[kgf/cm²])	消費電力(W)(50Hz/60Hz) 給湯使用 点火時	給湯使用 燃焼時	給湯・ふろ同時使用 点火時	給湯・ふろ同時使用 燃焼時	◆待機時	排気筒接続径mm (給排気筒径[mm])	質量 (kg)	区分名 (省エネ法)	エネルギー消費効率 (%)	連続給湯効率 (%)	缶体材質
KIB-3865FAG	37.8[32,500]	14 [12,000]	10.3	650	43.2[4.20]	1.2G	0.1[1.0]	110/105	80/80	165/165	140/140	2.3	70(100)	31	B	87.5	87.5	ステンレス製
KIB-4565E	45.3[39,000]		14.5	780	51.4[5.00]	1.35G		115/110	87/83	177/175	150/145	2.3	106	37				
KIB-4565FG								115/110	87/83	177/175	150/145	2.3	70(100)	38				
KIB-3865E	37.8[32,500]		10.3	650	43.2[4.20]	1.2G		105/100	75/75	160/155	135/135	2.3	106	30				
KIB-3865EG								105/100	75/75	160/155	135/135	2.3	106	31				
KIB-3865F								110/105	80/80	165/165	140/140	2.3	70(100)	30				
KIB-3865FG								110/105	80/80	165/165	140/140	2.3	70(100)	31				
IB-4565E	45.3[39,000]	—	15.9	780	51.4[5.00]	1.35G		115/110	87/83	—		1.7	106	33				
IB-4565FG								115/110	87/83			1.7	70(100)	34				
IB-3865E	37.8[32,500]		11.5	650	43.2[4.20]	1.2G		100/100	75/75			1.7	106	24				
IB-3865EG								100/100	75/75			1.7	106	25				
IB-3865F								100/100	75/75			1.7	70(100)	24				
IB-3865FG								100/100	75/75			1.7	70(100)	25				

■減圧式 貯湯型

仕様／機種	給湯出力 (kW[kcal/h])	缶容量 (L)	給湯量 (50℃Cup) (L/h)	燃料消費量 (kW[L/h])	ノズル	最高使用圧力 (MPa[kgf/cm²])	消費電力(W)(50Hz/60Hz) 点火時	燃焼時	◆待機時	バーナー型名	排気筒接続径mm (給排気筒径[mm])	質量 (kg)	連続給湯効率 (%)	缶体材質
EPG-5903	58.6[50,400] 暖房:56.1[48,200]	76.3	1,008	61.7[6.00]	1.75G	0.1[1.0]	120/120	95/95	2.1	—	100	64	95.0	ステンレス製
EPG-5903F							120/115	95/90	2.1	—	給気 80／排気100(120)	64		
EPG-5903W	58.6[50,400](コイル:51.0[43,900]) 暖房:56.1[48,200](コイル:29.0[24,900])	コイル:5.5 缶体:70.1	1,008	61.7[6.00]	1.75G		120/120	95/95	2.1	—	100	72		
EPG-4403	44.0[37,800] 暖房:42.1[36,200]	66.1	756	46.3[4.50]	1.25G		95/95	75/70	2.1	—	100	61		
EPG-4403F							110/105	85/80	2.1	—	70(100)	67		
EPG-4403W	44.0[37,800](コイル:37.0[31,800]) 暖房:42.1[36,200](コイル:23.0[19,800])	コイル:4.3 缶体:61.2	756	46.3[4.50]	1.25G		95/95	75/70	2.1	—	100	61		
EPG-4403WF							110/105	85/80	2.1	—	70(100)	67		
PG-5304	52.6[45,200] 暖房:52.0[44,700]	58.6	904	61.7[6.00]	1.75G		110/110	80/80	2.1	—	106	49	85.3	
PG-5304F							100/100	75/75	2.1	—	給気 80／排気100(120)	50		
PG-5304W	52.6[45,200](コイル:51.0[43,900]) 暖房:52.0[44,700](コイル:22.1[19,000])	コイル:5.2 缶体:52.6	904	61.7[6.00]	1.75G		110/110	80/80	2.1	—	106	54		
PG-4004	39.5[34,000] 暖房:39.0[33,500]	48.4	680	46.3[4.50]	1.25G		95/90	70/65	2.1	—	106	46		
PG-4004F							110/105	85/80	2.1	—	70(100)	46		
PG-4004W	39.5[34,000](コイル:35.6[30,600]) 暖房:39.0[33,500](コイル:17.5[15,100])	コイル:4.0 缶体:43.8	680	46.3[4.50]	1.25G		95/90	70/65	2.1	—	106	50		
PG-4004WF							110/105	85/80	2.1	—	70(100)	50		
PG-7004	69.8[60,000] 暖房:68.6[59,000]	75	1,200	81.3[7.90]	2.0G		125/120	105/100	2.1	—	120	69	85.9	
HG-4010S	バーナー:39.5[34,000] マキ:約34.9[約30,000]	85	680	54.5[5.30]	1.5G	最高使用水頭圧 10m	95/89	95/86	—	BM-40S	150	85	約73.0	
LHG-4010S		165					91/84	91/83	—	BM-40S	150	117		

■石油ふろがま

仕様／機種	出力 (kW[kcal/h])	釜型名	燃料消費量 (kW[L/h])	ノズル	消費電力(W)(50Hz/60Hz) 点火時	燃焼時	◆待機時	バーナー型名	排気筒接続径mm (排気筒径[mm])	質量 (kg)	区分名 (省エネ法)	エネルギー消費効率 (%)	缶体材質
JPK-N6	14.3[12,300]	JK-N6缶	22.6[2.20]	0.65G	67/62	0.9		BM-76	106	13	K	63.3	ステンレス製
CHS-6	14.9[12,800]	CHC缶	26.7[2.60]	0.75G	67/62	0.9		SB-76	115	31.7	対象外		
CH_2S-6		CH_2C缶			67/62	0.9		SB-76		25.7			

■暖房ボイラ

仕様／機種	暖房出力 (kW[kcal/h])	本体内保有水量 (L)	最大燃料消費量 (kW[L/h])	最高使用圧力 (MPa[kgf/cm²])	消費電力(W)(50Hz/60Hz) 点火時	燃焼時	◆待機時	排気筒接続径mm (給排気筒径[mm])	質量 (kg)	区分名 (省エネ法)	エネルギー消費効率 (%)	缶体材質
EDB-2412RGF	24.0[20,640]～6.0[5,160]	19	26.1[2.54]	0.1[1.0]	920/920	115/115	1.7	70(100)	32	H	92.0	ステンレス製
EDB-1912RGF	19.0[16,340]～6.0[5,160]		20.7[2.01]		910/910	100/100	1.7	70(100)	32			
EDB-1512RGF	15.0[12,900]～6.0[5,160]		16.5[1.60]		680/680	90/90	1.7	49(100)	31.5		91.0	
EDB-1212RGF	12.0[10,340]～5.3[4,560]	16	13.1[1.27]		640/640	70/70	1.7	49(100)	29		92.0	
DB-1811RGF	18.0[15,500]～6.0[5,160]	13	21.5[2.09]		910/910	100/100	1.7	70(100)	24		83.7	
DB-1510RGF	15.0[12,900]～6.0[5,160]		17.9[1.74]		680/690	90/90	1.7	49(70)	24			
DB-910RGF	9.0[7,740]～4.3[3,700]		10.7[1.04]		645/650	75/75	1.7	49(70)	24			
DB-4004F	40.3[34,600]	55	46.3[4.50]		230/275	230/275	0.9	70(100)	59	G	87.0	
DBT-1811RGF	18.0[15,500]～6.0[5,160]	13	21.5[2.09]		880/880	100/100	1.7	49(70)	27	H	83.7	

◆リモコンON／OFF時の平均値(リモコン個数は、[給湯+強制追いだき]が2個、[給湯・暖房専用]が1個)

保証料をご負担いただくと
修理費が無料になります。

長府製作所
延長保証制度

延長保証制度
対象商品

（延長保証制度が新しくなりました。）

《延長修理保証の内容》

- ●対　象　製　品／石油給湯器
- ●保　証　期　間／機器設置日から5年・8年・10年間（メーカー保証期間を含む）の長期保証。
- ●保　証　内　容／延長保証期間中に対象商品が故障した場合の修理費用（技術料・部品代・出張料）が無料。
- ●お申込有効期間／機器設置日から翌々月末まで。

延長保証料金	保証期間	5年	8年	10年
	保証料	6,300円（税抜）	13,250円（税抜）	30,250円（税抜）

延長保証の対象期間	設置　1年	5年	8年	10年
5年保証	メーカー保証	延長保証期間	通常の有料修理	
8年保証	メーカー保証	延長保証期間	通常の有料修理	
10年保証	メーカー保証	延長保証期間	通常の有料修理	

※•一般家庭での通常使用状況下における故障が本保証の対象です。
•特定保守製品の法定点検、定期点検については延長保証の対象外です。
•（E）PGシリーズ、暖房ボイラ、マキ焚兼用給湯器「（L）HGシリーズ」、石油ふろがまにかかる故障、不具合は対象外です。
詳しくは別紙「長府製作所延長保証制度保証規定」をご参照ください。
※2020年5月現在（保証内容・保証料は変更する場合がありますのでご注意ください）

安全に関するご注意!

- ●ご使用の前に「取扱説明書」をよくお読みのうえ正しくお使いください。
- ●このカタログに掲載の石油機器（EPG・PGシリーズを除く）は一般家庭用です。業務用などで長時間使用されると、機器の寿命が極端に短くなり、また保証対象外となりますので、ご注意ください。
- ●このカタログに掲載の石油給湯機器は、家庭用の給湯・シャワー・ふろ沸かし以外には使用しないでください。（業務用石油機器EPG・PGシリーズも給湯・暖房以外には使用しないでください。）また、食品の保存、生物の栽培、飼育等特殊な用途では使用しないでください。強制追焚付石油給湯器が取付け可能な浴そうの大きさは400リットルまでです。
- ●設置工事に不備がありますと事故の原因になることがあります。工事は、必ずお買い上げの販売店または専門業者にご依頼ください。
- ●石油機器には必ず灯油をご使用ください。ガソリンなど揮発性の高い油は危険ですので絶対に使用しないでください。
- ●このカタログに記載の石油給湯器は、AC100V（50Hz／60Hz）でご使用ください。
- ●機器は給気・排気が十分できる場所に設置してください。また、給気口・排気口を物や塀などでふさがないでください。不完全燃焼の原因となり、非常に危険です。
- ●屋外用機器を屋内に設置されますと、不完全燃焼を起こし、大変危険ですので、絶対に屋内に設置しないでください。
- ●給排気筒・排気筒は絶対に集合煙突に接続しないでください。
- ●機器を波板などで囲わないでください。不完全燃焼や火災の原因となり危険です。
- ●アース線は絶対にガス管・水道管・避雷針などには接続しないでください。アース工事が不完全ですと、感電事故の原因となる場合があります。
- ●機器の近くにはプラスチック・紙類など燃えやすいものをおかないでください。
- ●このカタログに掲載の石油給湯機器を温泉水・井戸水で使用すると、機器の熱交換器・内部配管の水漏れ等耐久性を損なう場合があります。この場合、保証対象外となります。
- ●水道直圧式給湯器の場合お湯が白濁することがありますがこれは水に溶け込んだ空気が分離したものであり異常ではありません。
- ●このカタログに掲載の石油機器を、海抜1000m以上〈壁掛タイプのFF、エコフィールのFF、4764・3964シリーズは800m以上、DB-4004Fを除く暖房ボイラは500m以上〉の高地で使用する場合、特約店・販売店にご相談ください。
- ●機器を太陽熱温水器（ソーラ）と接続した場合、夏期など太陽熱温水器の水温が高くなるとお湯の温度制御ができなくなり、高温のお湯が出る場合があります。また、機器によっては接続できないものもありますので、ご注意ください。
- ●機器を設置する付近に強力な電波発生源（放送局・無線局等）がありますと、機器の運転に支障が生ずることがあります。
- ●低水圧・高水圧の条件下では、使用性が悪くなる場合があります。推奨水圧0.2～0.735MPa（2.0～7.5kgf/cm²）の範囲内でのご使用をおすすめいたします。
- ●機器を改造して使用しないでください。
- ●機器を設置される場合は、各地域の条例を事前にご確認ください。
- ●機器買い替えの際は、油タンク、送油管、排気筒（煙突）も同時に交換することをおすすめいたします。
- ●油タンク内には水（結露水）がたまりますので、定期的に水抜きを行ってください。
- ●別売部品の不凍液等は必ず当社指定の部品をご使用ください。他を使用しますと機器の性能が発揮できない場合があります。

JIA QUALITY ASSURANCE　MS
ISO 14001
JIS Q 14001
JAB CM004

	認証取得日
本社工場	2006年7月19日

石油給湯器を製造している（株）長府製作所本社工場は環境マネジメントシステムに関するISO（国際標準化機構）14001認証取得工場です。

ISO認証制度
ISO（国際標準化機構）が制定している環境マネジメントシステムに関する工場認証制度（ISOシリーズ）であり、ISO14001はその工場の製品及び事業活動における環境保全活動を認証するものです。

JIA QUALITY ASSURANCE　MS
ISO 9001
JIS Q 9001
JAB CM004

認証取得日
1996年7月3日
「2010年7月5日 3工場統合」

石油給湯器を製造している（株）長府製作所は品質保証に関するISO（国際標準化機構）9001の認証取得工場です。

ISO認証制度
ISO（国際標準化機構）が制定している製品の品質に対する高い信頼性を保証する工場認証制度（ISOシリーズ）であり、ISO9001はその工場で製造された商品の「設計、開発、製造及び付帯サービス」について品質保証を認証するものです。

愛情点検

★長年ご使用の機器は、ぜひ点検を！ 本カタログ掲載製品の補修用性能部品の保有期間は製造打ち切り後、11年です。

こんな症状はありませんか?	●水漏れや油漏れがある。●煙が出たり、灯油の臭いがする。 ●運転中にこげくさい臭いがする。　●異常な音や振動がする。 ●その他の異常や故障がある。	→	ご使用中止	故障や事故防止のため、運転を停止して電源プラグを抜き、送油バルブと給水元栓を閉めて、お買い求めの販売店に点検・修理を依頼してください。

●一般のお客様からのお問い合わせは、右記フリーダイヤルへ

0120-925-339
携帯電話からは 0570-666-339（通話料金がかかります）

修理に関するお問い合わせ　24時間365日受付　商品に関するお問い合わせ　平日 8:00～18:30　土日祝 8:00～17:00

※電話番号をよくお確かめのうえ、お掛け間違いのないようにお願いします。

●お客様から取得いたしました個人情報は、お客様へのお問い合わせ対応を目的として利用し、適切に管理します。修理業務等を委託する場合や正当な理由がある場合を除き、第三者に開示・提供いたしません。

特　約　店　　ご用命はアフターサービスのゆきとどいた当店へ。

住宅設備機器総合メーカー
株式会社 長府製作所

CHOFU 長府製作所

商品・サービス等のお問い合わせ先

営業部・工場・ショールーム
本　　社：〒752-8555　下関市長府扇町2-1　☎(083)248-1111　FAX(083)248-1906
宇 都 宮：〒321-3231　宇都宮市清原工業団地30番　☎(028)667-6111
滋　　賀：〒520-2394　野洲市野洲1473-1　☎(077)588-4111

販売センター・ショールーム
北 海 道：〒003-0809　札幌市白石区菊水九条2-3-1　☎(011)813-2210

支店／営業所・ショールーム
東京支店：〒160-0022　新宿区新宿5-14-6　☎(03)5369-3511
大阪支店：〒564-0053　吹田市江の木町18-27　☎(06)6338-7111
福岡支店：〒812-0024　福岡市博多区綱場町9-20　☎(092)273-2811
盛岡営業所：〒020-0122　盛岡市みたけ5-15-50　☎(019)641-0811
仙台営業所：〒980-0012　仙台市青葉区錦町1-4-6　☎(022)264-0311
大宮営業所：〒331-0812　さいたま市北区宮原町4-16-30　☎(048)653-8111
横浜営業所：〒224-0003　横浜市都筑区中川中央1-36-21　☎(045)912-3111
千葉営業所：〒261-0001　千葉市美浜区幸町2-24-32　☎(043)248-4111
名古屋営業所：〒465-0095　名古屋市名東区高社1-72-1　☎(052)779-2111
金沢営業所：〒921-8550　金沢市玉鉾4-17　☎(076)292-3111
松本営業所：〒390-0837　松本市鎌田1-3-17ヨシエビル1F　☎(0263)24-0211
香川営業所：〒764-8510　仲多度郡多度津町東港町7-8　☎(0877)33-2311
岡山営業所：〒700-0976　岡山市北区辰巳3-111　☎(086)245-1111
広島営業所：〒732-0811　広島市南区段原1-1-1　☎(082)261-5111
沖縄営業所：〒901-2101　浦添市西原3-18-10　☎(098)877-3111

ホームページアドレス　https://www.chofu.co.jp/　←ホームページから製品仕様書及びカタログがダウンロードできます。　'20.5.25㊙（TOP）
IB-20-0102-改

※当カタログ記載の仕様、価格は変更する場合がございますのでご了承ください。尚製品の色は印刷のため実際の色と若干異なる場合があります。

※このカタログに表示の内容は2020年5月現在のものです。