SS－75
SS－100

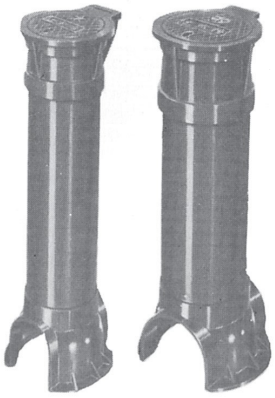

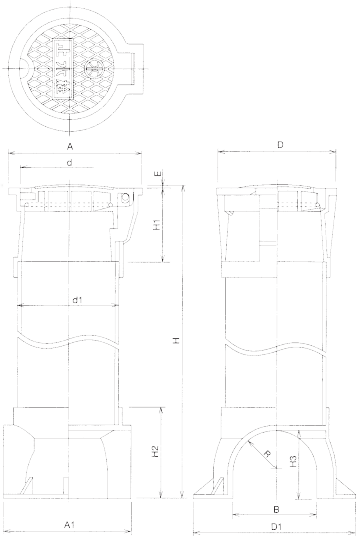

部品名称	材　質
ホルダー	PVC
蓋(SS)	PVC
ホルダー受	PVC
胴パイプ	PVC
軸	SUS

✕ 車道使用禁止

車道（公道・私道）へは蓋材質PVC製タイプの止水栓ボックスは、設置しないでください。蓋などが破損し、事故の原因になることがあります。

サイズ	価　格	
	SS75	SS100
800 mm	**3,200**	**4,400**
1,000	**3,600**	**5,100**
1,200	**4,100**	**5,700**
1,300	**4,300**	**6,100**
1,400	**4,500**	**6,400**
1,500	**4,700**	**6,700**

単位:mm

	A	A1	D	D1	d	d1	H1	H2	H3	B	E	R
75	134.5	116	φ116	φ146	φ 92	φ 89	75	102	80	61	3	R30.0
100	150.0	141	φ136	φ183	φ112	φ114	100	105	80	97	4	R47.5

SSADD－75
SSADD－100

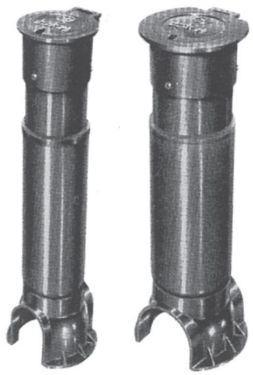

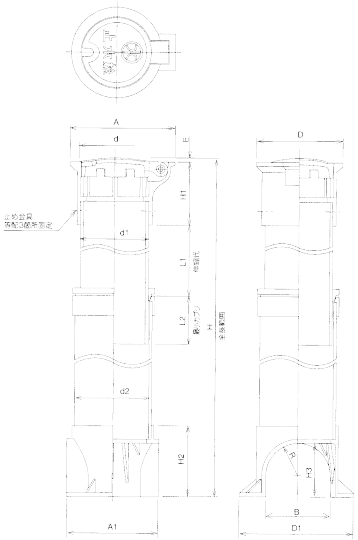

部品名称	材　質
ホルダー	FCD
蓋	FCD450
ホルダー受	PVC
胴パイプ	PVC
軸	SUS
止メビス	Al

サイズ	価　格	
	SSADD75	SSADD100
750～1,200 mm	**6,700**	
800～1,300	**6,900**	
850～1,400		**8,800**
1,200～1,700	**8,600**	**11,100**

単位:mm

	A	A1	D	D1	d	d1	d2	H1	H2	H3	B	E	R
75	134.5	116	φ116	φ146	φ89.5	φ 89	φ 97	80	102	80	61	3.5	R30.0
100	159.0	153	φ155	φ183	φ110.5	φ114	φ124	80	105	80	97	4.0	R47.5

SSA－75
SSA－100

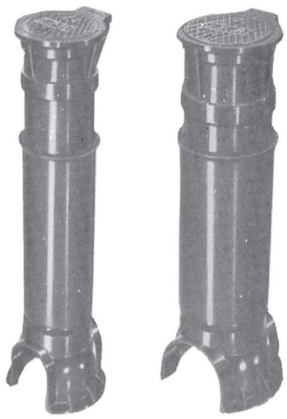

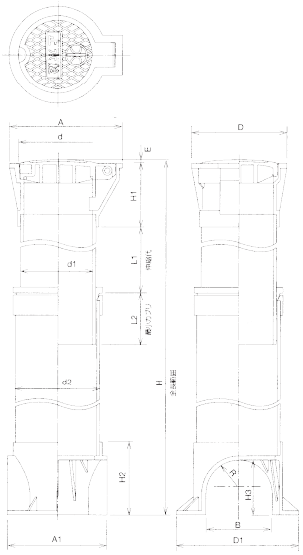

部品名称	材　質
ホルダー	PVC
蓋	PVC
ホルダー受	PVC
同　筒	PVC
外　筒	PVC
ゴム輪	合成ゴム
軸	SUS

✕ 車道使用禁止

車道（公道・私道）へは蓋材質PVC製タイプの止水栓ボックスは、設置しないでください。蓋などが破損し、事故の原因になることがあります。

サイズ	価　格	
	SSA75	SSA100
650～1,000 mm		**6,300**
800～1,300	**5,800**	
1,300～1,600	**8,000**	

単位:mm

	A	A1	D	D1	d	d1	d2	H1	H2	H3	B	E	R
75	134.5	116	φ116	φ146	φ 92	φ 89	φ 97	75	102	80	61	3	R30.0
100	150.0	141	φ136	φ183	φ112	φ114	φ124	100	105	80	97	4	R47.5

大型軽量FRP製メータボックス

●軽量設計ですから、施工がラクです。
●13㎜～50㎜メータまで、数多く使用でき、種類が豊富です。
●メータ交換時、維持管理、修理時に、ボックス内に入れますので、掘削費用がかかりません。
●30㎜厚の中蓋を使用しますので、保温・耐寒性に非常に優れています。
●蓋は軽くて強い、当社独自のレジンコンクリート製です。

MB-O-8ASN
¥44,000

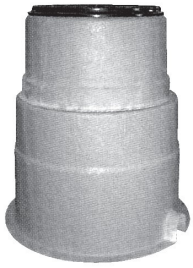

MB-O-10S
¥46,000

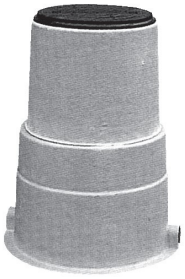

MB-O-13AWS
¥48,000

MB-O-15S
¥52,500

MB-O-12-40D
（鋳鉄蓋）
¥61,400

MB-O-15-40D
（鋳鉄蓋）
¥71,000

カサアゲ（受注生産品）

MBO-K　100mm **¥6,400**
200mm **¥8,900**

MB-O-12専用　上部調整枠
MMAW-O-12 **¥6,400**

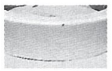

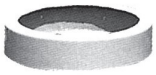

カットする事により、10mm～60mmの調整が可能です。

カサアゲ

MMK-O-12×100 **¥6,400**
MMK-O-12×200 **¥8,900**
MMK-O-12×300 **¥12,700**

MB-O 寸法図

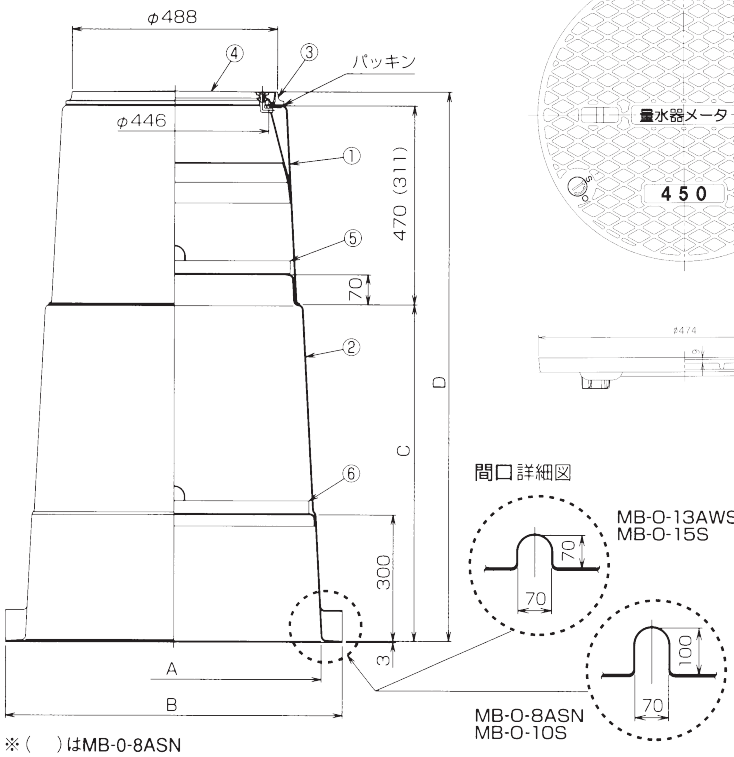

※（　）はMB-O-8ASN

材質

1	本体上部	F R P
2	本体下部	F R P
3	枠	F C D
4	蓋	F C D
5	中蓋 A	発泡PEシート
6	中蓋 B	発泡PEシート
7	把手ピン	S W R M
8	ロック	P V C

カサアゲ

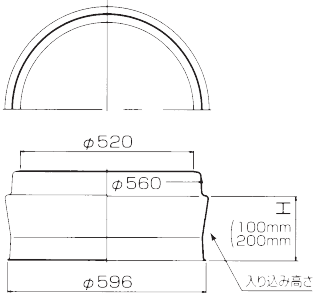

寸法

	MB-O-8ASN	MB-O-10S	MB-O-13AWS	MB-O-15S
A	φ700	φ700	φ700	φ721
B	φ800	φ800	φ800	φ821
C	530	530	800	1000
D	865	1031	1300	1500

MB-O-12-40D／MB-O-15-40D 寸法図

寸法

	MB-O-12-40D	MB-O-15-40D
A	1200	1500
B	700	1000

材質

1	鉄　蓋	FCD400
2	受　枠	FCD400
3	本体上部	F R P
4	本体下部	F R P
5	中　蓋	PEフォーム
6	中蓋受枠	F R P
7	サラボルト	S U S
8	リベット	Aℓ/SUS

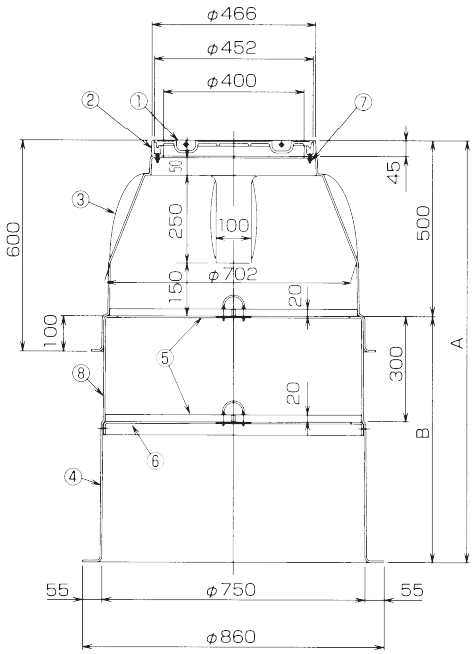

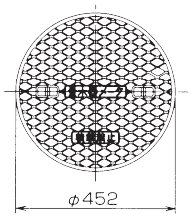

①鉄蓋上面図

上部調整枠

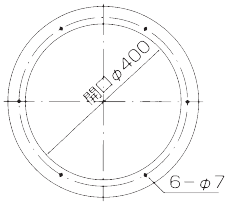

カサアゲ

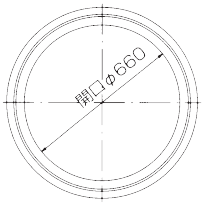

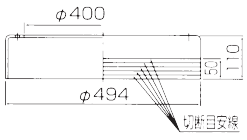

MMAW－O－12

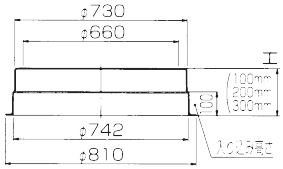

MMK－O－12×100
200
300

量水器ボックス

MB-20SB／MB-20SBN（底板無）

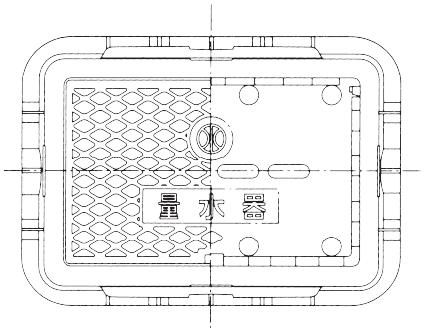

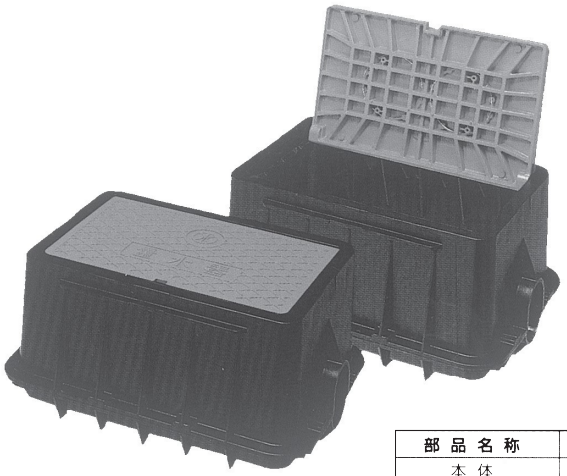

部品名称	材質
本体	ABS
蓋	PVC
底板	ABS

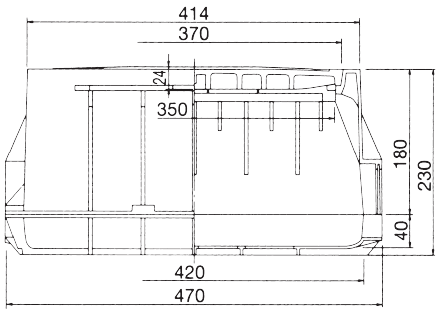

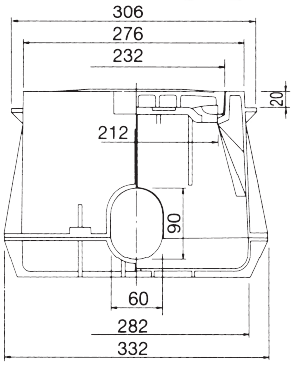

※図はMB-20SBを表します。

MB-25SB／MB-25SBN（底板無）

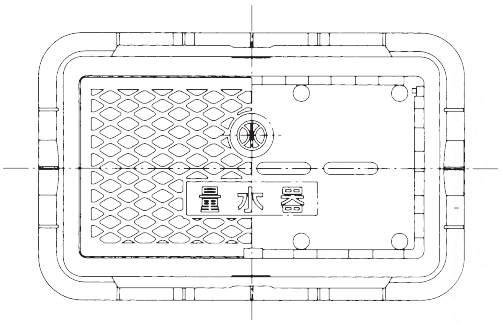

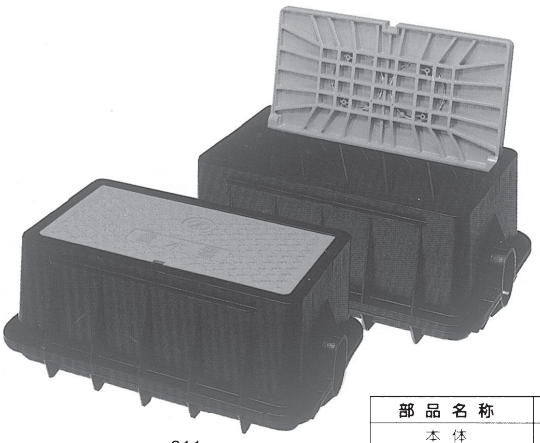

部品名称	材質
本体	ABS
蓋	PVC
底板	ABS

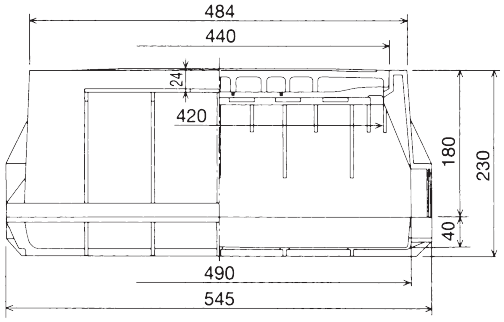

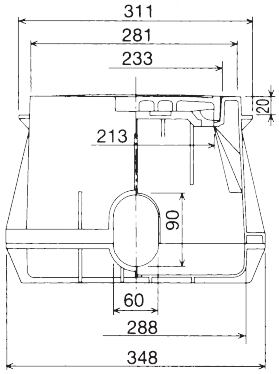

※図はMB-25SBを表します。

MB-20SBW／MB-20SBWN（底板無）　(mm)

使用調整枠	略号	使用数	高さ H
MBS-20S H=120	MB-20SBW	1	350
	MB-20SBW2	2	470
	MB-20SBW3	3	590
	MB-20SBW4	4	710
	MB-20SBW5	5	830
	MB-20SBW6	6	950
	MB-20SBW7	7	1,070
	MB-20SBW8	8	1,190

＊20SBWN(底板無)の場合 H−50

MB-25SBW／MB-25SBWN（底板無）　(mm)

使用調整枠	略号	使用数	高さ H
MBS-25S H=120	MB-25SBW	1	350
	MB-25SBW2	2	470
	MB-25SBW3	3	590
	MB-25SBW4	4	710
	MB-25SBW5	5	830
	MB-25SBW6	6	950
	MB-25SBW7	7	1,070
	MB-25SBW8	8	1,190

＊25SBWN(底板無)の場合 H−50

量水器ボックス

前澤化成工業㈱

MB-20RB／MB-20RBN（底板無）

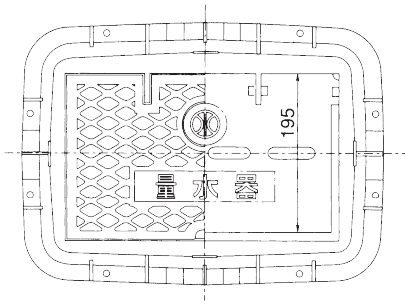

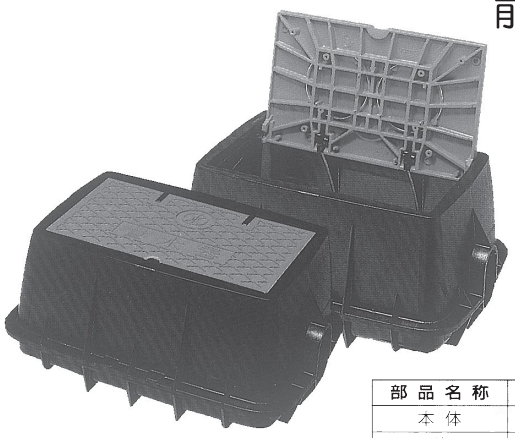

部品名称	材質
本体	ABS
蓋	PVC
底板	再生PVCまたは再生ABS

●ご要望に応じて20RY(黄)・20R(黒)もご用意しています。(特注品)

(底板)

は製品の一部(部品)に「リサイクル材」を使用しています。

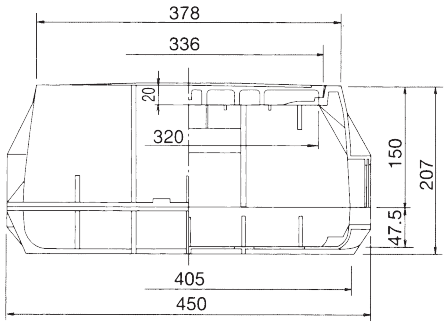

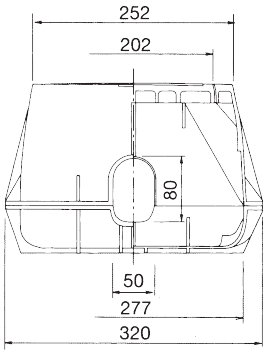

※図はMB-20RBを表します。

MB-25RB／MB-25RBN（底板無）

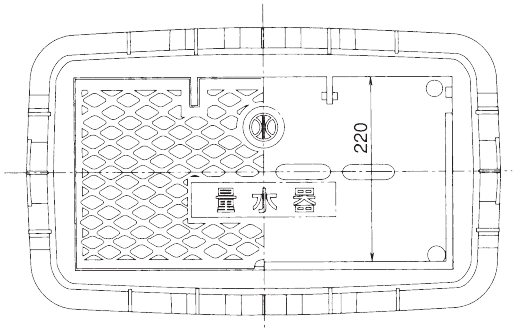

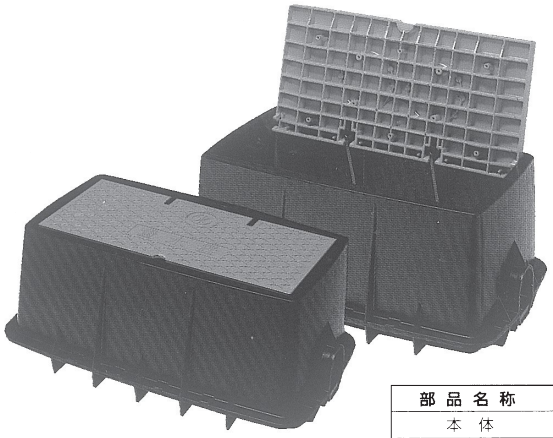

部品名称	材質
本体	ABS
蓋	PVC
底板	ABS

●ご要望に応じて25RY(黄)・25R(黒)もご用意しています。(特注品)

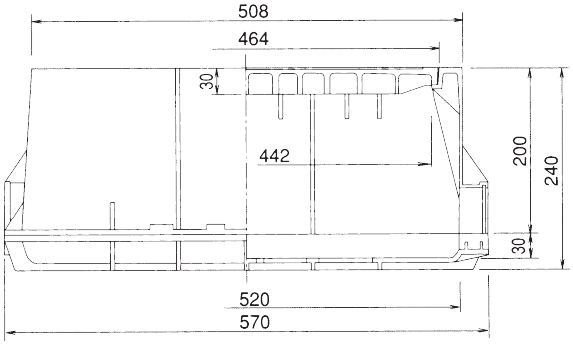

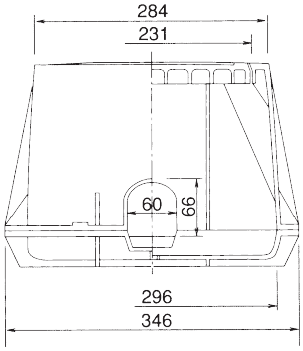

※図はMB-25RBを表します。

MB-20RBW／MB-20RBWN（底板無）

(mm)

使用調整枠	略号	使用数	高さ H
MBS-20R	MB-20RBW	1	357
	MB-20RBW2	2	507
	MB-20RBW3	3	657
	MB-20RBW4	4	807
	MB-20RBW5	5	957
	MB-20RBW6	6	1,107
	MB-20RBW7	7	1,257
	MB-20RBW8	8	1,407

H=150

＊20RBWN(底板無)の場合 H−57

MB-25RBW／MB-25RBWN（底板無）

(mm)

使用調整枠	略号	使用数	高さ H
MBS-25R	MB-25RBW	1	440
	MB-25RBW2	2	640
	MB-25RBW3	3	840
	MB-25RBW4	4	1,040
	MB-25RBW5	5	1,240
	MB-25RBW6	6	1,440
	MB-25RBW7	7	1,640
	MB-25RBW8	8	1,840

H=200

＊25RBWN(底板無)の場合 H−40

量水器ボックス

MB-20CB／MB-20CBN（底板無）

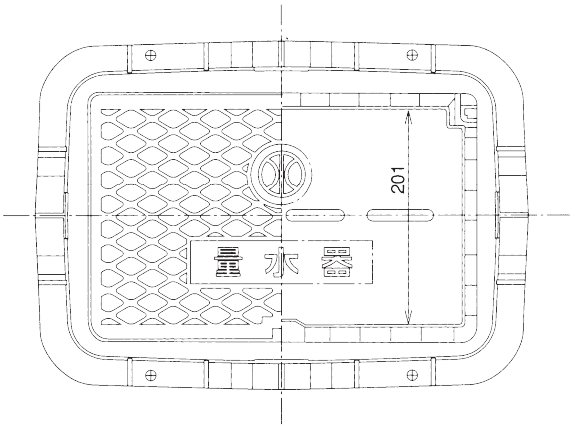

部品名称	材質
枠	ABS
蓋	PVC
本体	ABS
底板	ABS

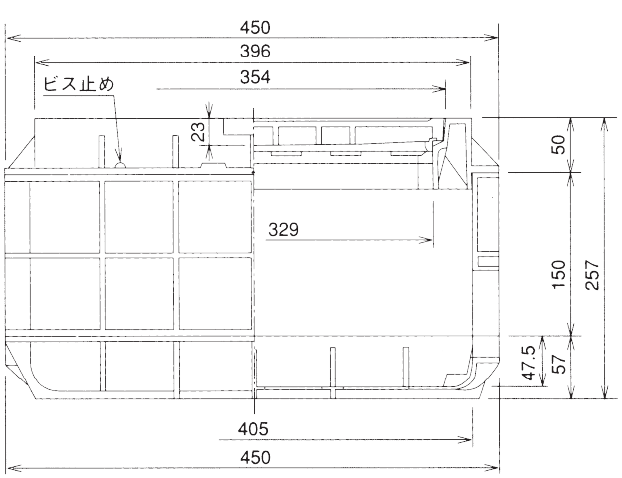

※図はMB-20CBを表します。

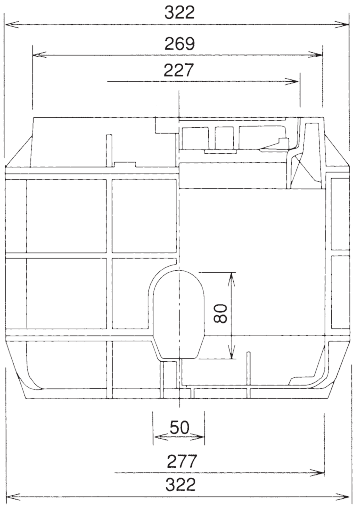

調整枠付（材質：ABS）

●MB-20CBW
（調整枠1ケ使用）

MB-20CBW／MB-20CBWN（底板無）

(mm)

使用調整枠	略号	使用数	高さ H
MBS-20R H=150	MB-20CBW	1	407
	MB-20CBW2	2	557
	MB-20CBW3	3	707
	MB-20CBW4	4	857
	MB-20CBW5	5	1,007
	MB-20CBW6	6	1,157
	MB-20CBW7	7	1,307
	MB-20CBW8	8	1,457

＊20CBWN(底板無)の場合 H−57

量水器ボックス

前澤化成工業㈱

MB-20D

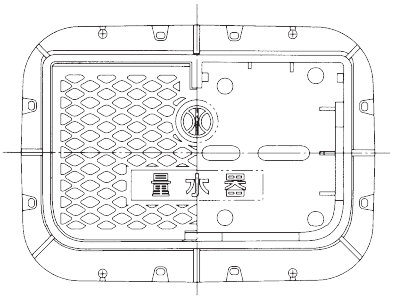

部品名称	材質
本体	ABS
蓋・枠	FCD
底板	ABS

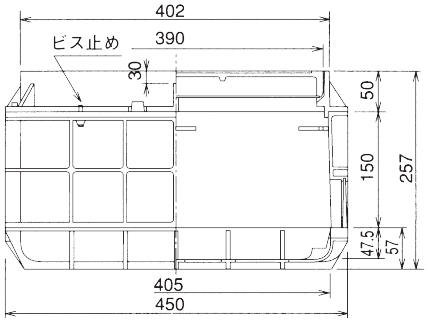

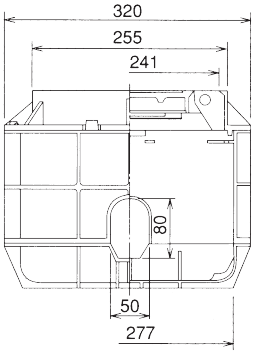

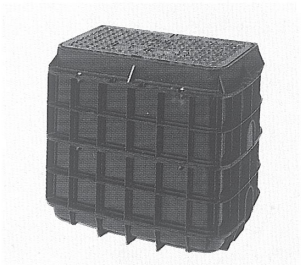

※調整枠はMBS-20Rを使用してください。

MB-25D

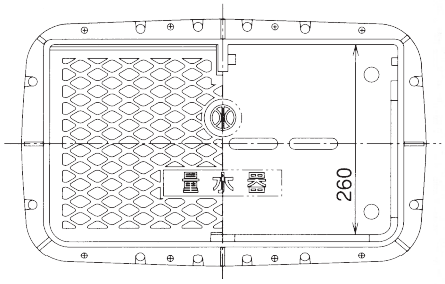

部品名称	材質
本体	ABS
蓋・枠	FCD
底板	ABS

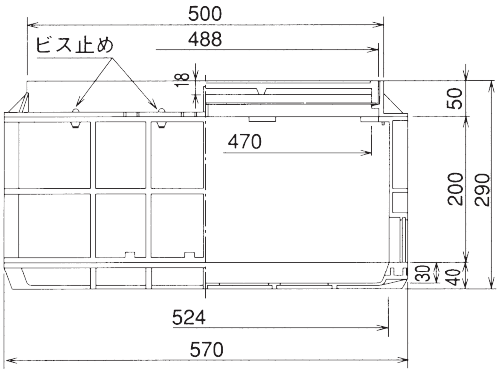

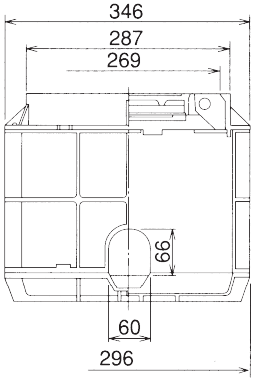

※調整枠はMBS-25Rを使用してください。

量水器ボックス

MB-20HH（本体ウレタン無）／MB-20HHU（本体ウレタン入）

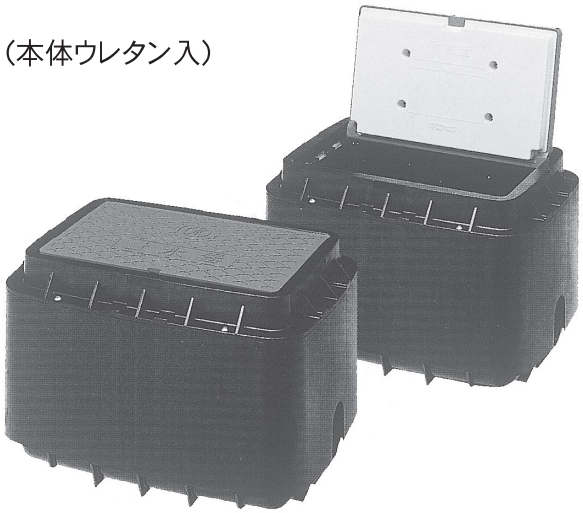

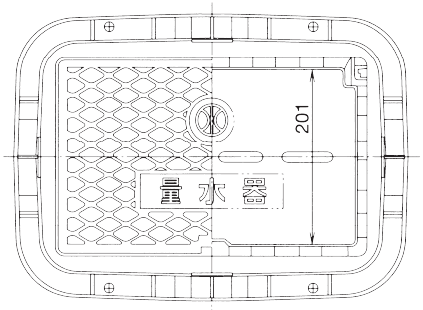

部品名称	材質
本体	ABS
耐寒蓋	PVC
底板	ABS

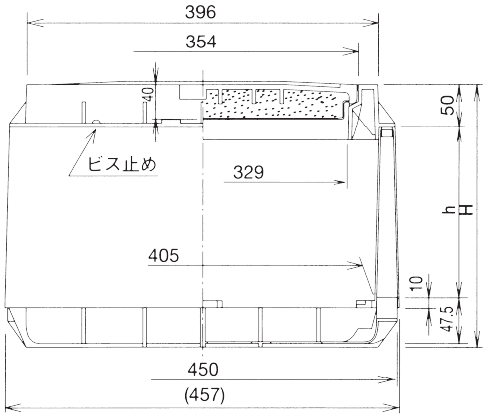

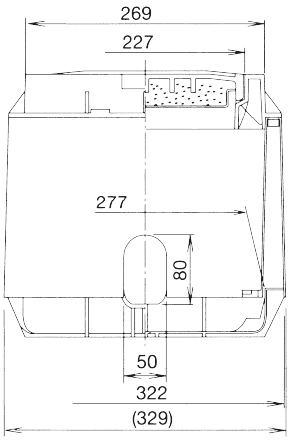

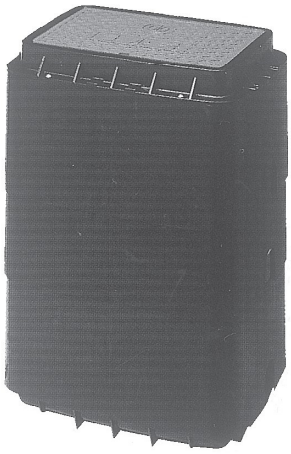

●MB-20HH×650

調整枠付（材質：ABS）

(mm)

使用調整枠	略号	使用数 150H	使用数 200H	高さ H
MBS-20H×150 MBS-20H×200	MB-20HH× 250	1	—	257
	MB-20HH× 300	—	1	307
	MB-20HH× 400	2	—	407
	MB-20HH× 450	1	1	457
	MB-20HH× 500	—	2	507
	MB-20HH× 550	3	—	557
	MB-20HH× 600	2	1	607
	MB-20HH× 650	1	2	657
	MB-20HH× 700	—	3	707
	MB-20HH× 750	3	1	757
	MB-20HH× 800	2	2	807
	MB-20HH× 850	1	3	857
	MB-20HH× 900	—	4	907
	MB-20HH× 950	3	2	957
	MB-20HH×1000	2	3	1007

●2種類の調整枠を段重ねし、高さを調整することができます。

伸縮型メーターBOX（寒冷地用）

前澤化成工業㈱

MBP 13/20/20×13/25

作業が迅速かつ確実におこなえます。

地上に引き上げて施工ができるので、ボックス内に雑排水や土砂が流入することがありません。また、メータの取替えや調査業務が簡単・確実におこなうことができ、作業時間も**大幅に短縮**されます。

配管の接続ミスを未然に防ぐ**「流入」・「流出」シール付き**です。

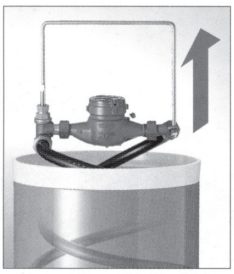

※専用工具等は必要ありません。

断熱効果に優れているので、メーター収納時に凍結の心配がありません。

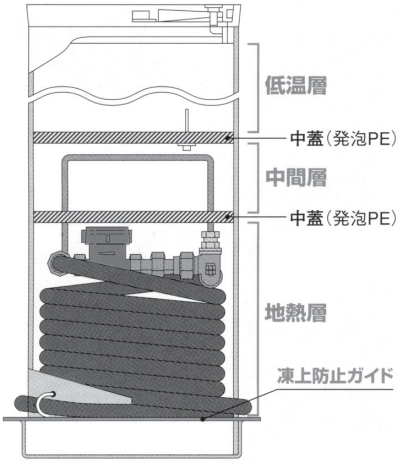

2枚の中蓋（発泡PE）がボックス内を**[低温層]・[中間層]・[地熱層]**の3層に分割。断熱効果に優れ、寒冷地の厳寒期でも外気温に左右されず、収納時の凍結の心配がありません。

凍上防止ガイド付きなので、凍結による地表面の盛り上がりを防ぎます。

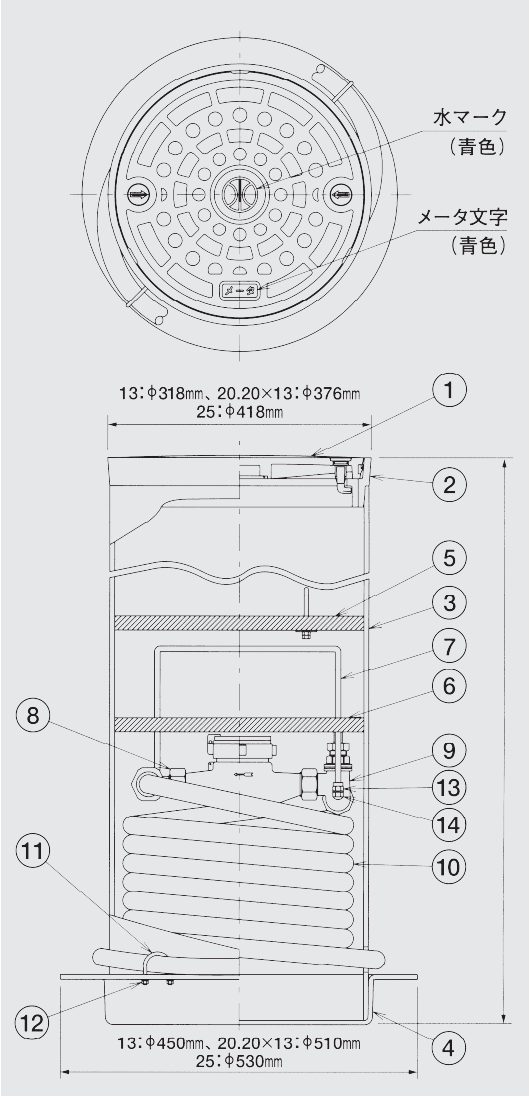

部品名称・材質					
①	蓋	PVC（25はFCD）	⑧	エルボ	MFL002
②	枠	PVC（25はFCD）	⑨	止水栓	MFL002
③	本体	PVC（25はPE）	⑩	螺旋パイプ	PE
④	底板	PVC	⑪	UボルトM6	SUS
⑤	中蓋	発泡PE	⑫	六角ナットM6	SUS
⑥	中蓋	発泡PE	⑬	六角ナットM8	SUS
⑦	取手	SUS	⑭	六角袋ナットM8	SUS

⚠ 施工上の注意

- 埋め戻し土にコンクリート砕石等を使用しないでください。
- 地盤が軟弱な場合には、防護板等を使用してください。

KG-S150P×100-200 逆止弁付公共マス

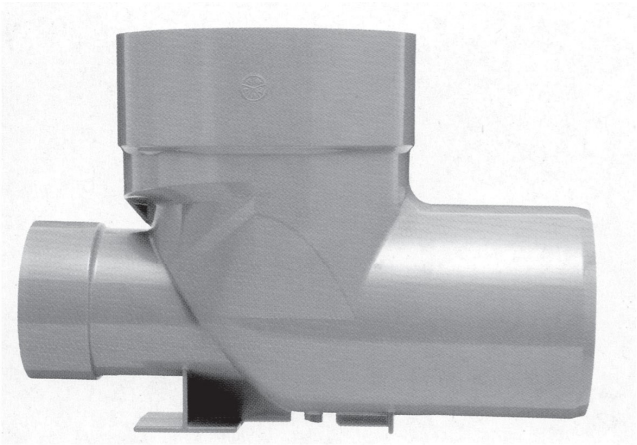

品番	梱包数	設計価格	Mコード
KG-S150P×100-200	2	¥13,000	48301

本管からの逆流を防止します。

本管からの逆流があっても安心です。

通常時は、逆止弁が閉じた状態なので豪雨時に逆流が発生しても宅内側へ遡上するのを防止します。また、本管からの臭気及びネズミ等の侵入を防ぎます。

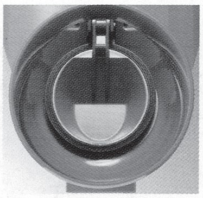

通常時は、逆止弁が閉じているので逆流を防ぎます。

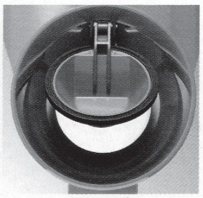

逆止弁の開閉はスムースなので排水詰まりもありません。

メンテナンス時の脱着が容易に行えます。

逆止弁は専用器具※で簡単に脱着することが可能です。清掃やメンテナンスを容易に行うことができます。

※専用器具：RSKKSは別売りです。

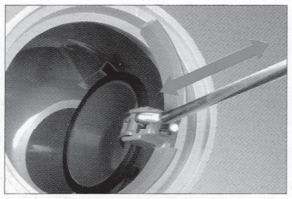

C-AIライト200LL 蓋〈圧力開放タイプ〉

品番	梱包数	設計価格	Mコード
C-AIライト200LL	8	¥4,300	56320
C-AIライト200LLS（鎖付）	8	¥4,900	56321

内部からの圧力を開放して蓋の飛散・紛失を防ぎます。

ロングロック方式を採用。

豪雨時に発生する大きな圧力を、蓋と本体（枠）の隙間から開放させ、蓋の飛散・紛失を防ぎます。

隙間から圧力を開放

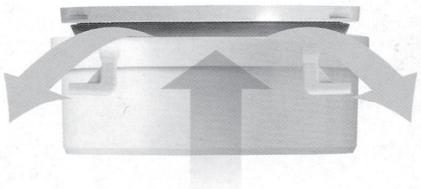

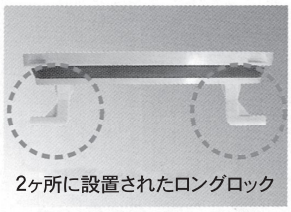

2ヶ所に設置されたロングロック

ロックの脚部を長くしたので、豪雨で大きな圧力がかかっても、ロックされた状態で蓋と本体（枠）の間にエアー・排水を開放するスペースができ、蓋の飛散・紛失を防ぐことが可能です。圧力開放後は蓋の自重で下がります。

Mコードは当社製品お申し込み番号です。製品の発注、図面の請求にご利用ください。

KA

品　名	品　　番	梱包数	設計価格	Mコード
横型90度 三方向合流	KA-90WY100S×100－150	4	**7,200**	43133
	KA-90WY100P×100－150	4	**7,200**	43134
	KA-90WY100S×100－200	2	**10,100**	43136
	KA-90WY100P×100－200	2	**10,100**	43135
	KA-90WY125S×100－200	2	**10,100**	43138
	KA-90WY125P×100－200	2	**10,100**	43137
	KA-90WY150S×100－200	2	**10,100**	43140
	KA-90WY150P×100－200	2	**10,100**	43139
	KAC-90WY100S×100－150	4	**7,900**	43142
	KAC-90WY100P×100－150	4	**7,900**	43143
	KAC-90WY100S×100－200	2	**10,800**	43145
	KAC-90WY100P×100－200	2	**10,800**	43144
	KAC-90WY125S×100－200	2	**10,800**	43147
	KAC-90WY125P×100－200	2	**10,800**	43146
	KAC-90WY150S×100－200	2	**10,800**	43149
	KAC-90WY150P×100－200	2	**10,800**	43148

KB

品　名	品　　番	梱包数	設計価格	Mコード
横型左右合流	KB-WL100S×100－200	2	**10,100**	43153
	KB-WL125S×100－200	2	**10,100**	43154
	KB-WL125P×100－200	2	**10,100**	43161
	KB-WL150S×100－200	2	**10,100**	43156
	KB-WL150P×100－200	2	**10,100**	43155
	KBC-WL100S×100－200	2	**10,700**	43157
	KBC-WL125S×100－200	2	**10,700**	43158
	KBC-WL125P×100－200	2	**10,700**	43162
	KBC-WL150S×100－200	2	**10,700**	43160
	KBC-WL150P×100－200	2	**10,700**	43159

KD

品　名	品　　番	梱包数	設計価格	Mコード
横型 ストレート （大曲り）	KDC-S100S×100－200	2	**13,300**	48122
	KDC-S100P×100－200	2	**13,300**	48121
	KDC-S125S×100－200	2	**13,300**	48125
	KDC-S125P×100－200	2	**13,300**	48124
	KDC-S125S×125－200	2	**14,000**	48215
	KDC-S125P×125－200	2	**14,000**	48216
	KDC-S150S×100－200	2	**13,300**	48127
	KDC-S150P×100－200	2	**13,300**	48126
	KDC-S150S×150－200	2	**15,300**	48132
	KDC-S150P×150－200	2	**15,300**	48130
	KDC-S100P×100R－200R台座付	2	**14,100**	48123
	KDC-S150P×100R－200R	2	**14,100**	48128
	KDC-S150P×100R－200R台座付	2	**14,100**	48129
	KDC-S150S×150R－200R台座付	2	**14,400**	48131
横型90度 三方向合流 （大曲り）	KD-90WY150P×100－200	2	**14,500**	48094
	KD-90WY100P×100R－200R台座付	2	**15,300**	48093
	KD-90WY150P×100R－200R	2	**15,300**	48095
	KD-90WY150P×100R－200R台座付	2	**15,300**	48096
	KDC-90WY150P×100－200	2	**15,100**	48099
	KDC-90WY100P×100R－200R台座付	2	**15,900**	48098
	KDC-90WY150P×100R－200R	2	**15,900**	48100
	KDC-90WY150P×100R－200R台座付	2	**15,900**	48101

MT

品　名	品　　番	梱包数	設計価格	Mコード
横型 ストレート	MT150 （塩化ビニル管・継手協会規格品 AS39-1）	4	**7,600**	48001

ビニマスシステム

KY

品　名	品　　番	梱包数	設計価格	Mコード
横型45度 三方向合流	KY-45WY100S×100－200	2	8,100	43164
	KY-45WY100P×100－200	2	8,100	43165
	KY-45WY125S×100－200	2	10,100	43166
	KY-45WY125P×100－200	2	10,100	43167
	KY-45WY150S×100－200	2	10,100	43168
	KY-45WY150P×100－200	2	10,100	43170
	KYC-45WY100S×100－200	2	8,700	43171
	KYC-45WY100P×100－200	2	8,700	43172
	KYC-45WY125S×100－200	2	10,700	43173
	KYC-45WY125P×100－200	2	10,700	43174
	KYC-45WY150S×100－200	2	10,700	43175
	KYC-45WY150P×100－200	2	10,700	43176

KD

品　名	品　　番	梱包数	設計価格	Mコード
横型 ストレート （大曲り）	KD-S100S×100－200	2	12,700	48107
	KD-S100P×100－200	2	12,700	48106
	KD-S125S×100－200	2	12,700	48110
	KD-S125P×100－200	2	12,700	48109
	KD-S125S×125－200	2	13,200	48214
	KD-S125P×125－200	2	13,200	48111
	KD-S150S×100－200	2	12,700	48115
	KD-S150P×100－200	2	12,700	48114
	KD-S150S×150－200	2	14,300	48120
	KD-S150P×150－200	2	14,300	48118
	KD-S100P×100R－150R	2	9,800	48105
	KD-S150P×100R－150R	2	9,800	48112
	KD-S150P×150R－150R	2	9,900	48113
	KD-S100P×100R－200R台座付	2	13,400	48108
	KD-S150P×100R－200R	2	13,400	48116
	KD-S150P×100R－200R台座付	2	13,400	48117
	KD-S150P×150R－200R台座付	2	13,400	48119

KM

品　名	品　　番	梱包数	設計価格	Mコード
横型 ストレート	KM-S150S×100－150	4	7,600	48153
	KM-S150P×100－150	4	7,600	48152
	KM-S－H100P×100－200	4	8,800	48211
	KM-S150S×100－200	4	8,800	48155
	KM-S150P×100－200	4	8,800	48154
	KM-S200P×100－200	1	16,900	48156
	KM-S200P×150－200	1	17,600	48157
	KMC-S150S×100－150	4	8,200	48163
	KMC-S150P×100－150	4	8,200	48162
	KMC-S－H100P×100－200	4	9,400	48212
	KMC-S150S×100－200	4	9,400	48165
	KMC-S150P×100－200	4	9,400	48164
横型90度 合流	KM-90Y左右150S×100－150	4	8,300	左48171右48172
	KM-90Y左右150P×100－150	4	8,300	左48169右48170
	KM-90Y左右100P×100－200	4	9,500	左48166右48167
	KM-90Y左右150S×100－200	4	9,500	左48175右48176
	KM-90Y左右150P×100－200	4	9,500	左48173右48174
	KMC-90Y左右150S×100－150	4	8,900	左48182右48183
	KMC-90Y左右150P×100－150	4	8,900	左48180右48181
	KMC-90Y左右100P×100－200	4	10,100	左48159右48160
	KMC-90Y左右150S×100－200	4	10,100	左48186右48187
	KMC-90Y左右150P×100－200	4	10,100	左48184右48185
横型90度 三方向合流	KM-90WY150S×100－150	4	8,900	48138
	KM-90WY150P×100－150	4	8,900	48137
	KM-90WY100P×100－200	4	10,100	48136
	KM-90WY150S×100－200	4	10,100	48140
	KM-90WY150P×100－200	4	10,100	48139
	KMC-90WY150S×100－150	4	9,500	48146
	KMC-90WY150P×100－150	4	9,500	48145
	KMC-90WY100P×100－200	4	10,700	48144
	KMC-90WY150S×100－200	4	10,700	48148
	KMC-90WY150P×100－200	4	10,700	48147

1号・2号内副管用マンホール継手

前澤化成工業㈱

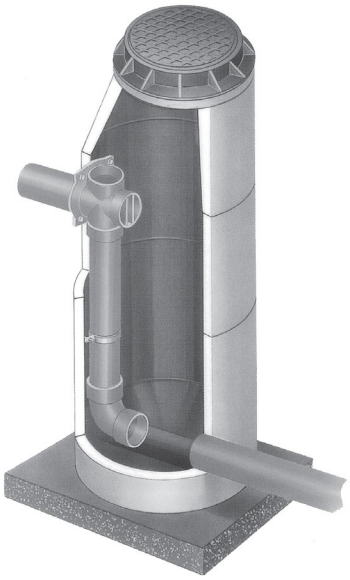

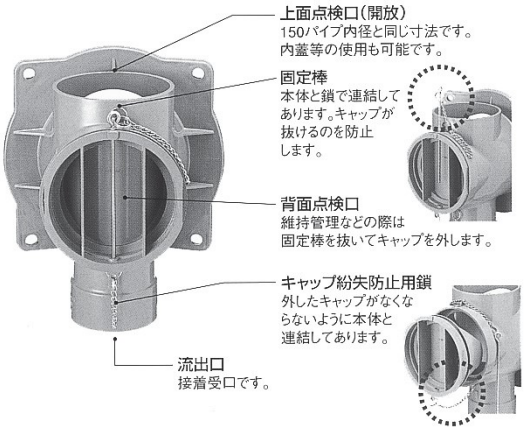

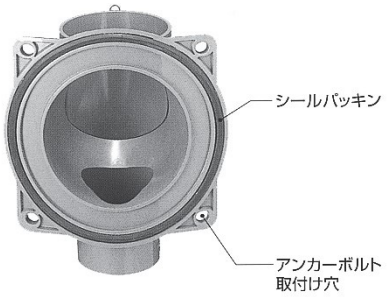

特長

●外副管を内副管で施工性アップ
コンクリート防護が不要で施工部材を減少した内副管継手は、外副管と比べて工期短縮やコストダウンのお役に立ちます。

●維持管理もラクなコンパクトタイプ
1号では奥行きわずか230mmというコンパクトサイズ。マンホール内のスペースをとらないので、施工にも維持管理にも便利です。

●様々な流入管種に対応可能
マンホール壁面に固定する方式なので、塩ビ管をはじめ陶管・ヒューム管・リブバイブなど、接続する管種を選ばず施工が可能です。

●施工にも便利な分離型
流入管と内副管が分かれた分離型なのでマンホールの内外別々に施工が可能で、内副管の後片付け作業ができます。鉄ふた設置後でも施工が可能なので、新規路線の接続もカンタンです。また、組立マンホールの工場取付も対応可能です。

●安心確実な施工が可能
座付きタイプだからマンホールにアンカーボルトでガッチリと固定できます。また流入管が左右に多少角度が振れても対応できます。

●ジャンピング現象にも対応可能
上部の点検口は開口状態なので目視で管内の状態が確認できます。また「ジャンピング現象」がある場合には蓋の取付けも可能です。

●様々な利用が可能
住宅からマンホールが近い場合の取付管接続に使用でき、工費縮減・工期短縮が可能です。圧送式下水管路のマンホールや小型の中継マンホールポンプ槽の流入側設置にも使用できます。

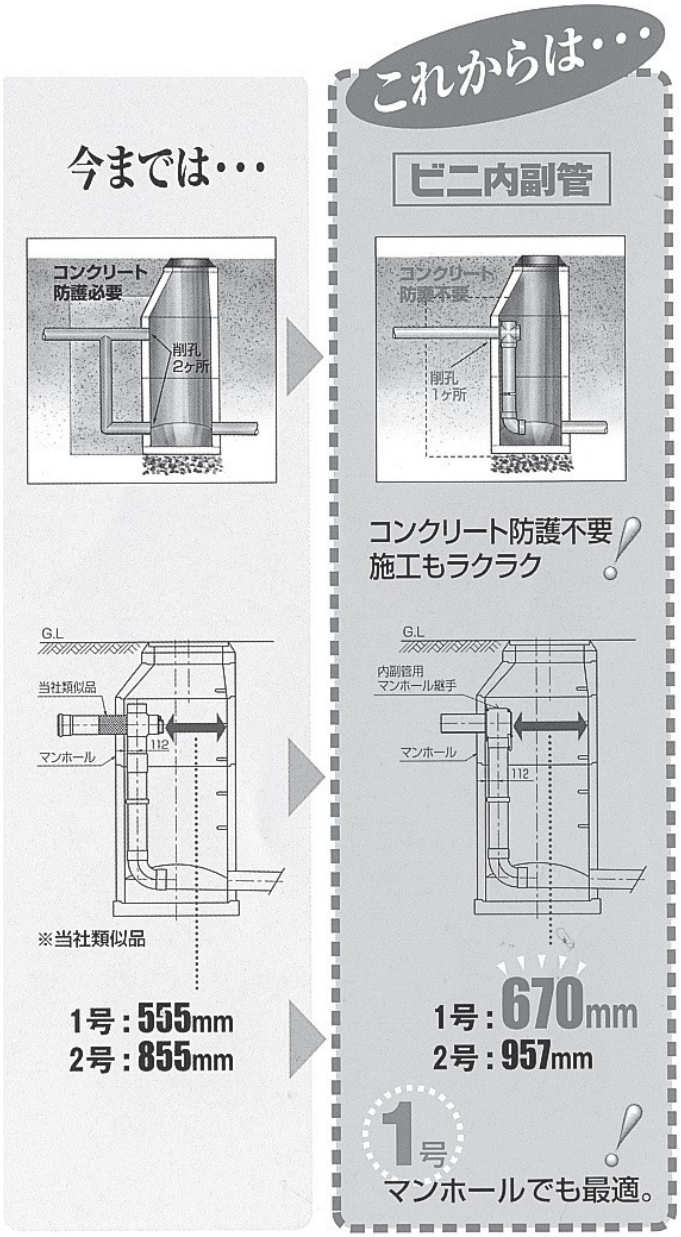

ＦＦフラットタイプ角形

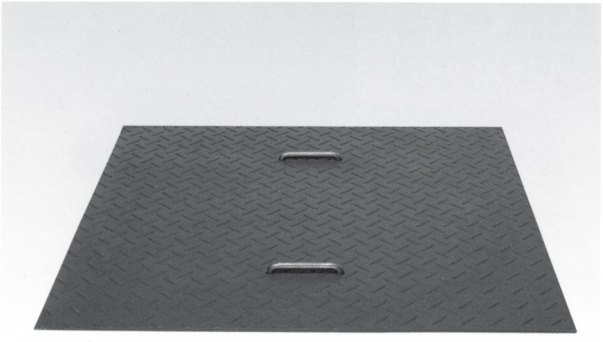

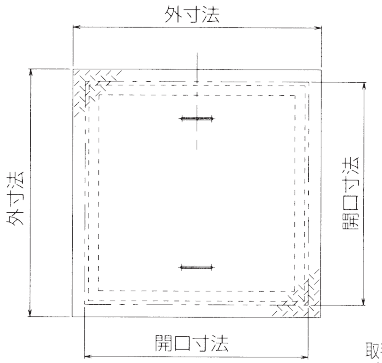

■ 標準重量表
※角形タイプ 1.8KN/m²(180kgf/m²)

品　番	重　量
FF 500	7.8kg
FF 600	9.8kg
FF 700	13.7kg
FF 800	16.3kg
FF 900	19.1kg
FF1000	21.9kg
FF1200	30.9kg

(開口寸法)

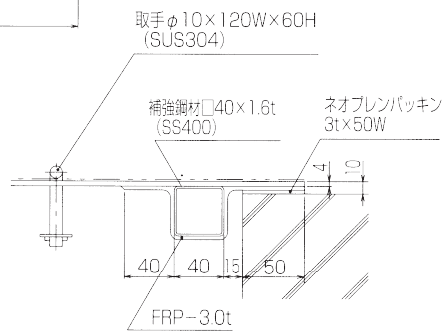

※ 1枚タイプ蓋の最大寸法は、1,460mm×2,960mmまでです。
それ以上の寸法は分割タイプとなります。

ＦＫカバータイプ角形

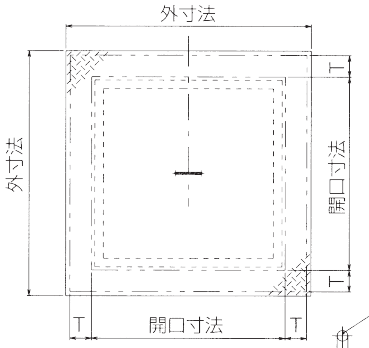

■ 標準重量表
※角形タイプ 1.8KN/m²(180kgf/m²)

品　番	重　量
FK 500	11.1kg
FK 600	13.6kg
FK 700	17.9kg
FK 800	20.9kg
FK 900	24.1kg
FK1000	27.4kg
FK1200	36.3kg

(開口寸法)

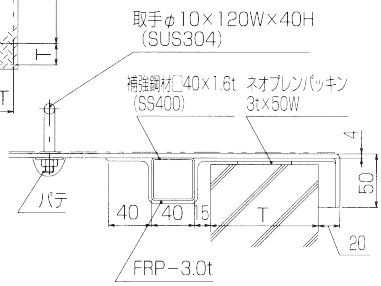

■ 分割タイプ

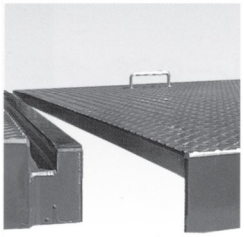

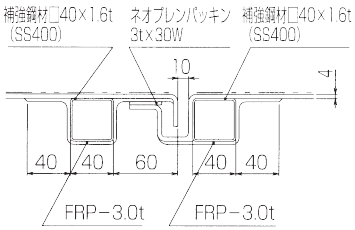

※ 1枚タイプ蓋の最大寸法は、1,460mm×2,960mmまでです。
それ以上の寸法は分割タイプとなります。

※ 他に丸形タイプもございます。また色調についてはブルー、グリーン、グレーの
3色をそろえておりますのでご要命下さい。

ネジ式仕切弁筺（札幌市型）
構造寸法図

日詰工業㈱

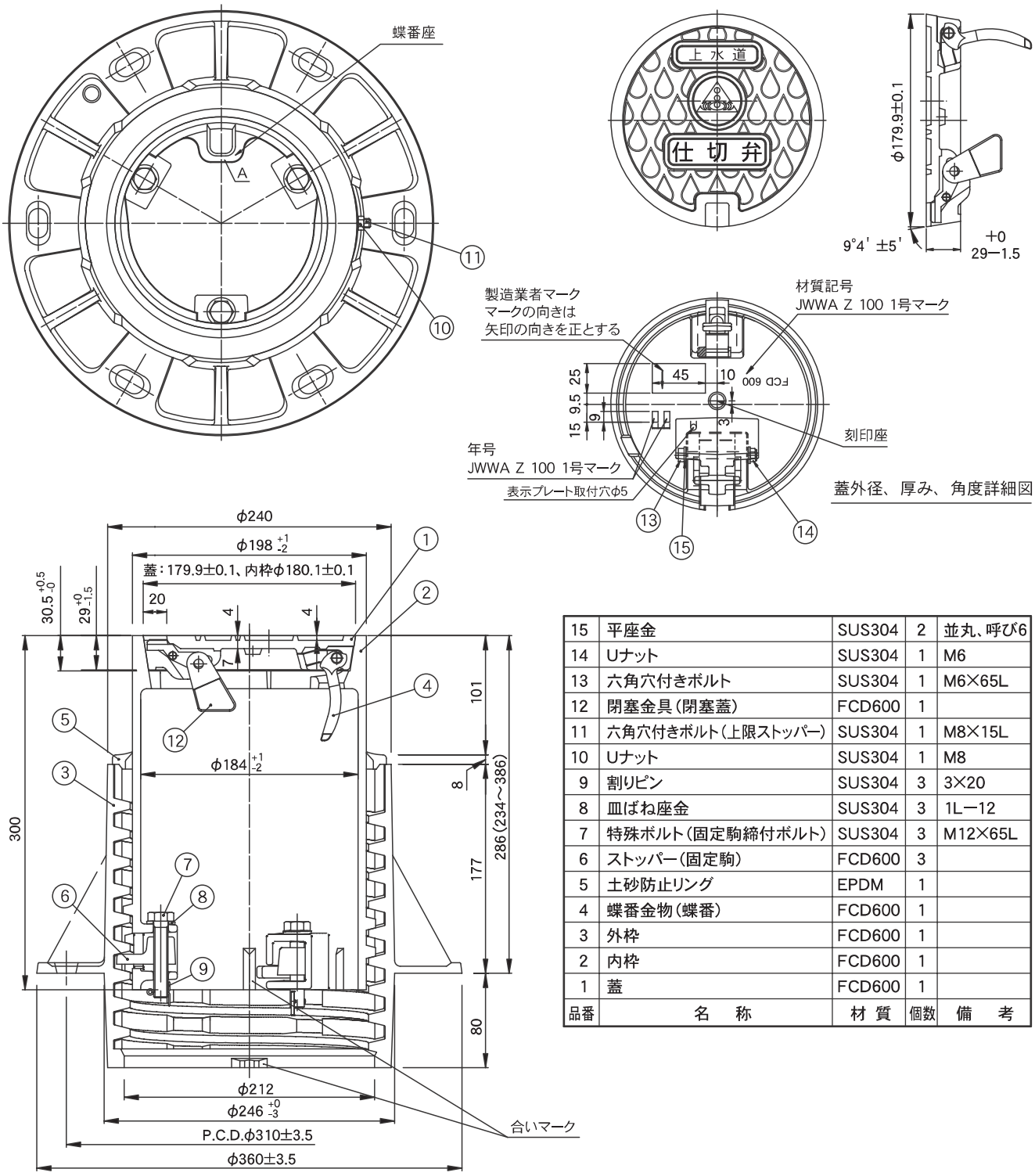

品番	名　称	材 質	個数	備　考
15	平座金	SUS304	2	並丸、呼び6
14	Uナット	SUS304	1	M6
13	六角穴付きボルト	SUS304	1	M6×65L
12	閉塞金具（閉塞蓋）	FCD600	1	
11	六角穴付きボルト（上限ストッパー）	SUS304	1	M8×15L
10	Uナット	SUS304	1	M8
9	割りピン	SUS304	3	3×20
8	皿ばね座金	SUS304	3	1L−12
7	特殊ボルト（固定駒締付ボルト）	SUS304	3	M12×65L
6	ストッパー（固定駒）	FCD600	3	
5	土砂防止リング	EPDM	1	
4	蝶番金物（蝶番）	FCD600	1	
3	外枠	FCD600	1	
2	内枠	FCD600	1	
1	蓋	FCD600	1	

ネジ式仕切弁筺（札幌市型）

日詰工業㈱

品　名　1	品　名　2	規　格	単位	価　格	重量
水道用ねじ式仕切弁筺	HNS-180		組	49,500	33.6
蓋のみ	HNS-180		枚	7,430	2.8
上部壁	NVK-25-150A（SAP）Nツキ	H＝150	個	11,700	9.7
中部壁	NHVO-25-100B（SAP）	H＝100	個	6,500	5.1
中部壁	NHVO-25-200B（SAP）	H＝200	個	11,350	8.6
中部壁	NHVO-25-300B（SAP）	H＝300	個	16,100	12.4
下部壁	NHVO-25-150C（SAP）	H＝150	個	13,700	11.1
下部壁（CA）	NVK-25-150CA（SAP）Nツキ	H＝150	個	17,400	14.4
上部壁アダプター	NVK-25-150AD（SAP）Nツキ	H＝150	個	14,600	12.5
底板	NHVO-25-40S（SAP）	H＝ 40	個	11,350	13.8
調整リング	RPC NVK-25-30K	H＝ 30	個	5,060	1.9
調整リング	NVK-25-50K（SAP）	H＝ 50	個	6,850	5.5
調整リング	NVK-25-100K（SAP）	H＝100	個	11,730	9.6
傾斜調整リング	REP NVK-25-10K（P3）	H＝ 10（P3）	個	3,280	0.7
傾斜調整リング	REP NVK-25-10K（P5）	H＝ 10（P5）	個	3,630	0.8
固定ボルト（３本１組）	M10チョウセイボルト（SPD）	H＝100	組	1,380	
固定ボルト（３本１組）	M10チョウセイボルト（SPE）	H＝150	組	1,560	
固定ボルト（３本１組）	M10チョウセイボルト（SPF）	H＝200	組	1,800	
固定ボルト（３本１組）	M10チョウセイボルト（SPH）	H＝250	組	2,040	
仕切弁ズレ止め金具		1	個		

ネジ式仕切弁筺

小 型

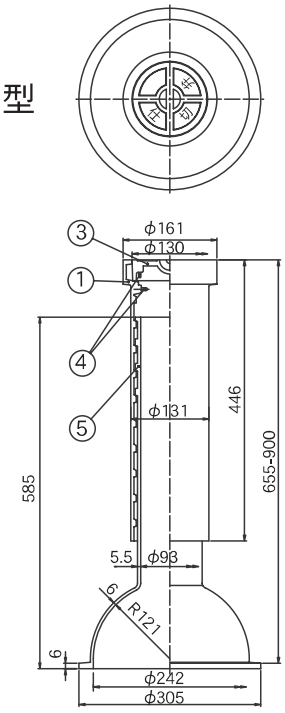

中 型

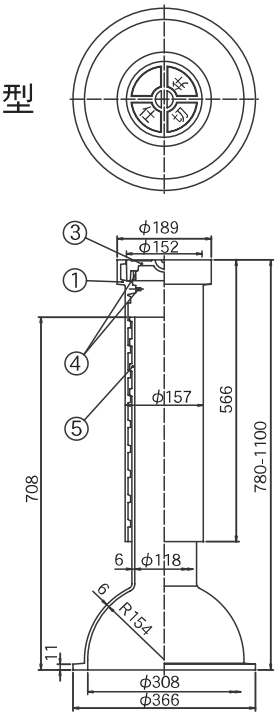

	価　格
小　型	30,000
中　型	47,600

MCユニオンは

塩ビ配管の伸縮継手・補修部品、また鋼管・鉛管・銅管・ポリ管の継手・補修部品として仮説・新設工事等に使用されています。施工が簡単・確実で、加熱工程や接着剤が不要のため漏水中や水中での施工も可能です。また材質は硬質塩ビ部品を主体とした複合材料により構成されており、錆びたり腐ったりしません。なおMCユニオンは土中埋設用としてご使用下さい。

構造（MCユニオンスーパーナット・MCユニオンスーパーチーズ（HI））

本製品は、袋ナット締付け部分に従来型のMCユニオンにはなかった樹脂製テーパーリングを採用しており、そのテーパー角度にあわせてゴムリングを組込むことで結合時に挿入パイプとの密着面積が増し、その結果により高度なパイプ保持力を有する構造になっています。

使用方法（MCユニオンナット）

- ナットの締付けにより、テーパーリングとテーパー型のゴムリングが挟圧され、ゴムリングがパイプを抱き締めます。テーパーであるため保持力が非常に強力となり、水撃（ウォーターハンマ）等、異常水圧で抜け出すようなことはありません。
  しかも管の伸縮を吸収するためパイプラインを破壊から守ります。
- ナットの強度はすでに定評があります。
- 加熱道具や接着剤は一切不要です。
- 水通したまま（小口径）または水中での施工も可能。
- ナットを外さずにパイプの挿入が容易に出来ます。
- 軽量で耐食性に優れています。

■幅広い用途

上下水道、簡易水道、伸縮継手、新設・補修用としてご使用ください。

［取扱い方］

- 接続部の汚れ、土砂など拭取ってから接続して下さい。
- パイプを断裁して挿入する時はパイプの面取りをしてから挿入して下さい。
- ナットを外して施工する時は、ゴムリングの前後を間違えて装着しないで下さい。

価格表

MCユニオンナット			
一般タイプ		HIタイプ	
サイズ	価　格	サイズ	価　格
VP13	440	VP13	530
VP16	510	VP16	630
VP20	690	VP20	810
VP25	860	VP25	1,000
VP30	1,440	VP30	1,650
VP40	1770	VP40	2,150
VP50	2,080	VP50	2,410
GP20A	790	GP20A	920
GP25A	1,040	GP25A	1,200
GP32A	1,620	GP32A	1,910

MCユニオンスーパーナット			
一般タイプ		HIタイプ	
サイズ	価　格	サイズ	価　格
S-VP13	520	S-VP13	630
S-VP16	630	S-VP16	730
S-VP20	810	S-VP20	920
S-VP25	970	S-VP25	1,130
S-VP30	1,700	S-VP30	2,020
S-VP40	2,150	S-VP40	2,470
S-VP50	2,540	S-VP50	2,860
S-GP20A	920	S-GP20A	1,040
S-GP25A	1,180	S-GP25A	1,440
S-GP32A	1,950	S-GP32A	2,350

MCユニオンスーパーナット異種管用		
サイズ	価　格	備　考
VP13×15A	1,100	VP×GP（鋼管）
VP20×20A	1,590	VP×GP（鋼管）
VP25×25A	2,010	VP×GP（鋼管）
VP13×13L	1,430	VP×鉛管
VP20×20L	1,770	VP×鉛管
VP25×25L	2,420	VP×鉛管

MCユニオンスーパーチーズ（HI）			
サイズ	価　格	サイズ	価　格
13×13	1,590	30×30	4,500
16×13	1,840	40×13	4,580
16×16	1,930	40×16	4,760
20×13	2,180	40×20	4,830
20×16	2,350	40×25	5,000
20×20	2,500	40×30	5,510
25×13	2,680	40×40	6,000
25×16	2,840	50×13	5,340
25×20	3,090	50×16	5,510
25×25	3,180	50×20	5,590
30×13	3,920	50×25	5,750
30×16	4,010	50×30	6,500
30×20	4,160	50×40	6,840
30×25	4,340	50×50	7,170